ТИПОВОЙ ПРОЕКТ

902-2-407с.86

ОДНОСЕКЦИОННЫЕ ЖЕЛЕЗОБЕТОННЫЕ РЕЗЕРВУАРЫ ДЛЯ СТОЧНЫХ ВОД И ОСАДКОВ ИЗ СБОРНЫХ УНИФИЦИРОВАННЫХ КОНСТРУКЦИЙ ЗАВОДСКОГО ИЗГОТОВЛЕНИЯ

АЛЬБОМ IX

РЕЗЕРВУАРЫ РАЗМЕРОМ 3×6, 6×6м

ЖЕЛЕЗОБЕТОННЫЕ ИЗДЕЛИЯ

25614-09

Отпускная цена
на момент реализации
указана в счет-накладной

				Привязан
Рук гр				
Исполнил				
Проверил				
Инв N				

1166-09

ТИПОВОЙ ПРОЕКТ

902-2-407с.86

ОДНОСЕКЦИОННЫЕ ЖЕЛЕЗОБЕТОННЫЕ РЕЗЕРВУАРЫ ДЛЯ СТОЧНЫХ ВОД И ОСАДКОВ ИЗ СБОРНЫХ УНИФИЦИРОВАННЫХ КОНСТРУКЦИЙ ЗАВОДСКОГО ИЗГОТОВЛЕНИЯ

АЛЬБОМ IX

СОСТАВ ПРОЕКТА:

Альбом I Пояснительная записка

Альбом II Резервуар размером 3×6 м. Конструкции железобетонные, технологические чертежи, КИП.

Альбом III Резервуар размером 6×6 м. Конструкции железобетонные, технологические чертежи, КИП.

Альбом IV Резервуар размером 12×6 м. Конструкции железобетонные, технологические чертежи, КИП.

Альбом V Резервуар размером 6×9 м. Конструкции железобетонные, технологические чертежи, КИП.

Альбом VI Резервуар размером 12×9 м. Конструкции железобетонные, технологические чертежи, КИП.

Альбом VII Резервуар размером 18×9 м. Конструкции железобетонные, технологические чертежи, КИП.

Альбом VIII Резервуар размером 3×6 м, 6×6 м для нефтесодержащих стоков; технологические чертежи, КИП.

Альбом IX Резервуары размером 3×6 м, 6×6 м. Изделия железобетонные.

Альбом X Резервуары размером 12×6 м, 6×9 м, 12×9 м, 18×9 м. Изделия железобетонные.

Альбом XI Резервуар размером 3×6 м. Сметы. Ведомости потребности в материалах.

Альбом XII Резервуар размером 6×6 м. Сметы. Ведомости потребности в материалах.

Альбом XIII Резервуар размером 12×6 м. Сметы. Ведомости потребности в материалах.

Альбом XIV Резервуар размером 6×9 м. Сметы. Ведомости потребности в материалах.

Альбом XV Резервуар размером 12×9 м. Сметы. Ведомости потребности в материалах.

Альбом XVI Резервуар размером 18×9 м. Сметы. Ведомости потребности в материалах.

Утвержден В/О Союзводоканалниипроект протоколом № 70 от 22 ноября 1984 г.
Рабочая документация введена в действие В/О Союзводоканалниипроект приказом № 45 от 6 марта 1985 г.

Типовой проект разработан институтом Казводоканалпроект
Гл. инженер института Ю.И. Ткаченко
Гл. инженер проекта И.Х. Каштелюк

Привязан:

25614-09 2

Альбом II

902-2-407с.86

Типовой проект

Обозначение	Наименование	стр.	Примечание
КЖИ	Содержание альбома	2,3	
КЖИ-ТТ 1,2.3	Технические требования	4	
КЖИ-1.00000	Панель стеновая	5	
КЖИ-1.00000-ВМС	Панель стеновая Ведомость расхода стали	6	
КЖИ-1.00001	Сетка	6	
КЖИ-1.00002	Сетка	7	
КЖИ-1.00000-ВМС	Панель стеновая угловая Ведомость расхода стали	7	
КЖИ-1.00000	Панель стеновая угловая	8	
КЖИ-1.00100	Каркас пространственный	9	
КЖИ-1.00200	Каркас пространственный	10	
КЖИ-1.00201	Каркас плоский	11	
КЖИ-1.00202	Каркас плоский	11	
КЖИ-1.00101	Петля строповочная	12	
КЖИ-1.00102	Петля строповочная	12	
КЖИ-1.00110	Каркас пространственный	13	
КЖИ-1.00111	Сетка	13	
КЖИ-2.00000	Блок угловой	14	
КЖИ-2.00000-СБ	Блок угловой. Сборочный чертеж	15	
КЖИ-2.00100	Каркас пространственный	16	
КЖИ-2.00100-СБ	Каркас пространственный Сборочный чертеж	17	

Обозначение	Наименование	стр.	Примечание
КЖИ-2.00101	Сетка	18	
КЖИ-2.00200	Каркас пространственный	18	
КЖИ-2.00201	Каркас плоский	19	
КЖИ-2.00202	Каркас плоский	20	
КЖИ-1.07000 1.02000 1.06000 1.13000	Панель стеновая	21	
КЖИ-1.09000 1.36000 1.27000	Панель стеновая	22	
КЖИ-1.03000 1.05000 1.09000 1.10000	Панель стеновая	23	
КЖИ-1.11000 1.12000	Панель стеновая	24	
КЖИ-4.01100	Каркас пространственный	25	
КЖИ-4.01200	Каркас пространственный	25	
КЖИ-4.01001	Каркас плоский	26	
КЖИ-4.01101	Каркас плоский	26	
КЖИ-4.01002	Сетка арматурная	27	
КЖИ-4.00001	Сетка	27	
КЖИ-4.00002	Сетка	28	
КЖИ-4.02100	Каркас пространственный	28	
КЖИ-4.02101	Каркас плоский	29	
КЖИ-4.02003	Каркас плоский	30	
КЖИ-4.01003	Сетка арматурная	30	

Взам. инв. №

Подпись и дата

Инв. № подл.

Привязан

Инв. №

Н. контр.	Кутманалиева		11-84
Нач. отд.	Спицын		
Гл. спец.	Шевченко		
Рук. гр.	Цанга		
Инженер			

ТП.902-2-407с.86 -КЖИ

Содержание альбома

Стадия	Лист	Листов
Р	1	2

Госстрой СССР
Союзсельхозпромпроект
КАЗВОДОКАНАЛПРОЕКТ
г. Алма-Ата

Обозначение	Наименование	стр.	Примечание
КЖСИ-4.01004	Сетка арматурная	31	
КЖСИ-4.01005	Сетка арматурная	31	
КЖСИ-4.02004	Каркас плоский	33	
КЖСИ-4.02006	Каркас плоский	33	
КЖСИ-4.01300	Каркас пространственный	32	
КЖСИ-4.01301	Сетка	32	
КЖСИ-3.03000	Щит стенного покрытия	34	
МК. 1.00.00	Отводящий трубопровод dy I вариант	35	
МК. 1.00.00.СБ	Отводящий трубопровод dy I вариант Сборочный чертеж	35	
МК. 3.00.00	Отводящий трубопровод dy II вариант	36	
МК. 3.00.00.СБ	Отводящий трубопровод dy II вариант Сборочный чертеж	36	
МК. 5.00.00	Патрубок	37	
МК. 5.00.00.СБ	Патрубок Сборочный чертеж	37	
МК. 10.00.00	Кожух	38	
МК. 10.00.00.СБ	Кожух. Сборочный чертеж	38	
МК. 11.00.00	Бабышка. Деталь	39	
МК. 12.00.00	Фланец. Деталь	39	

Т.п. 902-2-407с.86 Альбом IX

Инв. № подл. | Подпись и дата | Взам. инв. №

Привязан

Инв. №

т.п. 902-2-407с.86

Содержание альбома

Лист

25614-09 4

Альбом содержит рабочую документацию на железобетонные, арматурные и закладные изделия следующих элементов резервуаров

- днище;
- стеновые панели;
- установочные детали приборов автоматики;
- элементы технологического оборудования

ТТ1 Технические требования к изготовлению сборных железобетонных изделий

1.1 При изготовлении железобетонных изделий обязательно соблюдение требований серии 3.900-3, в4/82 к аналогичным изделиям, а также требований ГОСТ 13015-75 и СНиП III-18-80.

ТТ2. Технические требования к изготовлению арматурных и закладных изделий.

2.1 Арматурные и закладные изделия должны соответствовать ГОСТ 10922-75 и технологическим требованиям серии 3.900-3 к аналогичным изделиям.

2.2 Арматурные изделия изготавливаются посредством контактной точечной сварки всех пересечений стержней, в соответствии с ГОСТ 14098-88. Применение дуговой сварки допускается только в случаях, оговоренных на чертежах.

2.3 При изготовлении закладных изделий применяется контактная и автоматическая сварка по ГОСТ 19292-73, а также ручная дуговая сварка При сварке руководствоваться СН 393-78

2.4 Закладные изделия, оговоренные на чертежах, должны иметь цинковое или алюминиевое покрытие толщиной 0.2 мм, нанесенное методом металлизации.

Покрытие наносится на пластины и приваренные к ним анкера и арматурные стержни на длину 40-50 мм пластины.

Перед нанесением покрытия должна быть обеспечена вторая степень очистки поверхности согласно ГОСТ 9402-80.

ТТ3. Технические требования к изготовлению металлоконструкций, технологических изделий и трубопроводов.

3.1 При изготовлении металлоконструкций технологических изделий и трубопроводов руководствоваться СНиП III-18-75.

3.2 Трубопроводы, технологические изделия, сальники и металлоконструкции щитов защитить от коррозии покрытием из шпатлевки ЭП-00-10 в 2 слоя по слою грунтовки ЭП-00-10.

3.3 Металлические конструкции сооружения защищаются от коррозии 2-мя слоями ПФ-170 с 10% алюминиевой пудры по слою грунтовки ГФ-020 или ПФ-020.

При нанесении антикоррозийных покрытий руководствоваться СНиП III-23-76.

Привязан				ТП.902-2-407с.86	КЖШ-ТТ 1,2,3	
Инв №	Н контр	Курноалева	XI-84	Технические требования	Стадия	Лист	Листов
	Нач.отд	Спицын			Р	1	1
	Гл.спец.	Шевченко			Госстрой СССР Сотрудоканалгидрострой КАЗВОДОКАНАЛПРОЕКТ г. Алма-Ата	
	Рук гр	Цанга				
	Инженер					

Типовой проект 902-2-407с.86 Альбом IX

Инв № подл | Подпись и дата | Взамен инв. №

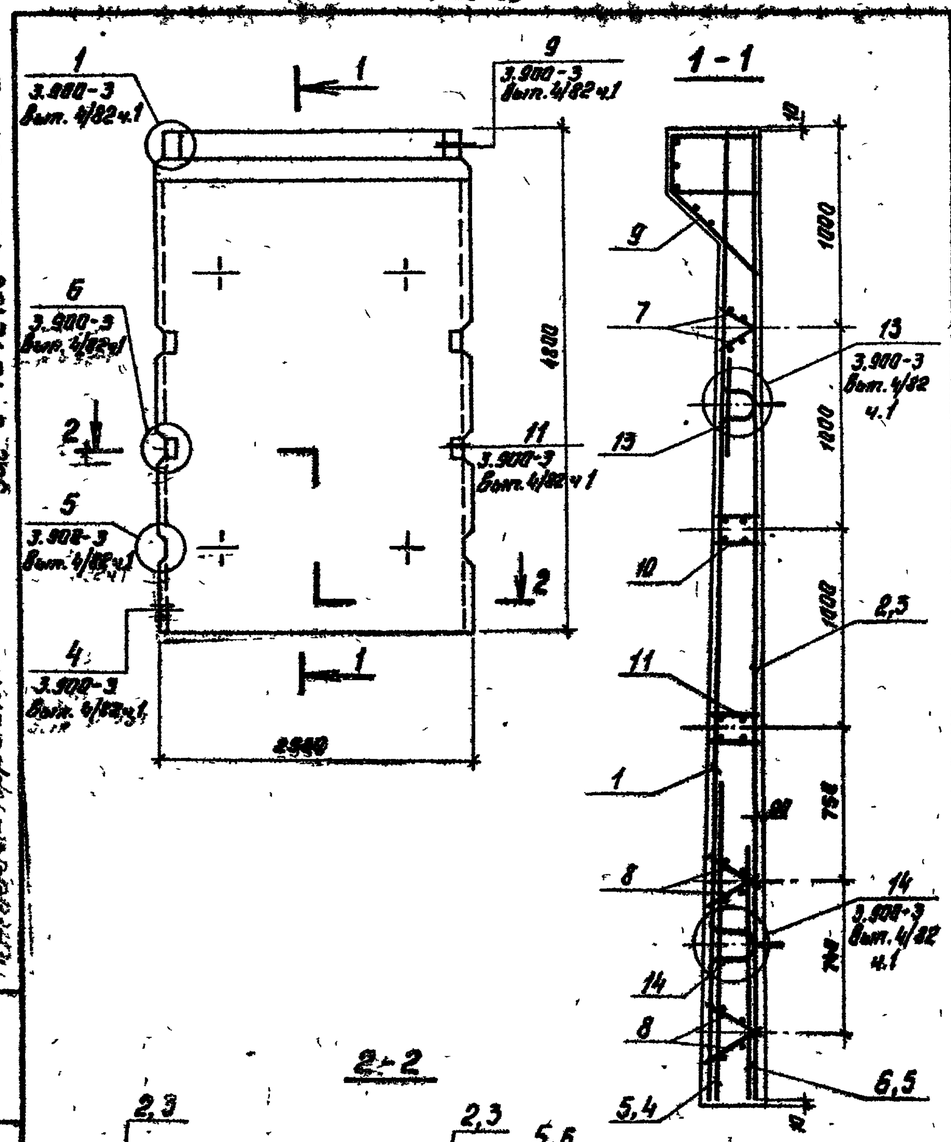

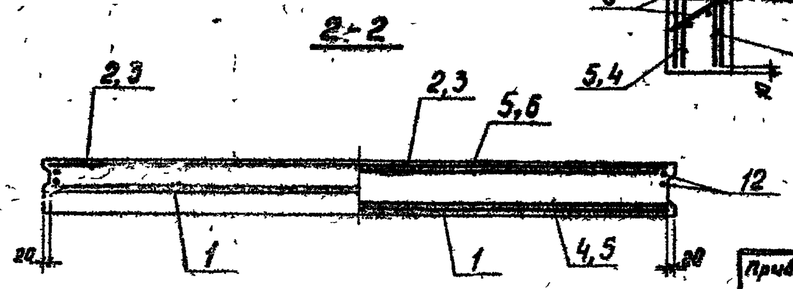

Формат	Зона	Поз.	Обозначение	Наименование	Кол. на исполн. 01	02	03	Примечание
				Документация				
			КЖСИ-ТТ 1,2,3	ТТ 1	X	X	X	
				Сборочные чертежи				
			3.900-3, Вып. 4/82 ч1 лист 6	ПС1-48-В1	X			
				ПС1-48-В2		X	X	
				Сборочные единицы				
		1	Лл IX КЖСИ-1.00001	Сетка	1	1	1	
		2	Лл. II КЖСИ-1.00002	"	1	—	—	
		3	Лл. IX КЖСИ-1.00001	"	—	1	1	
		4	3.900-3 Вып. 4/82 ч.2 лист 10	" С-26	1	—	—	
		5	" лист 10	" С-27	—	2	2	
		6	" лист 11	" С-29	1	—	—	
		7	" лист 18	Каркас плоский КР-1	2	2	2	
		8	" лист 18	то же КР-2	4	4	4	
		9	" лист 24÷26	Изделие закладное Мн-6	1	1	1	
		10	" лист 27,28	то же МН-12	1	1	1	
		11	" лист 27,28	" МН-13	1	1	1	
		13	" лист 29,30,32	" МН-27	2	2	2	
		14	" лист 29,30,32	" МН-28	2	2	2	
				Детали				
		12	3.900-3 Вып 4/82 ч.2 лист 23	поз. 12	4	4	4	
				Материалы				
				Бетон М200, В4, Мрз [ ]	2,92	2,92	2,92	м³

Привязан

Инв. №

Н. контр.	Курмаганов		XI.86
Нач. отд.	Спицын		
Гл. спец.	Шевченко		
Рук. гр.	Цанга		
Инженер	Подобацкая		

т.п. 902-2-407с. 86 КЖСИ-1.00000

Панель стеновая

Стадия	Масса	Масштаб
Р	7,3т	

Лист 1 Листов 2

Госстрой СССР
Союзводоканалниипроект
КАЗВОДОКАНАЛПРОЕКТ
г. Алма-Ата

Инв. № подл. | Подпись и дата | Взам. инв. №

Типовой проект 902-2-407с.86 Альбом III

Ведомость расхода стали на элемент, кг.

Марка элемента	Изделия арматурные											Всего
	Арматура класса											
	А-III ГОСТ 5781-82						А-I ГОСТ 5781-82		Вр-I ГОСТ 6727-88			
	Ф6	Ф8	Ф10	Ф12	Ф16	Итого	Ф10	Итого	Ф5	Итого		
КЖИ-1.00000-01	2.4	51.2	107.6	22.4	45.2	256.2	11.6	11.6	16.4	16.4		284.4
КЖИ-1.00000-02,03	2.4	101.72	102.0	20.4	24.4	305.92	8.8	8.8	16.8	16.8		338.92

продолжение

Изделия закладные											Общий расход
Арматура класса					Прокат марки						
А-I ГОСТ 5781-82		Вр-I ГОСТ 6727-88		Всего	Вст 3 КП 2 ГОСТ 380-71*				Всего		
Ф20	Итого	Ф5	Итого		δ=5	δ=8	Итого				
19.6	19.6	8.1	8.1	19.7	7.5	21.2	28.7		28.7		332.8
19.6	19.6	8.1	8.1	19.7	7.5	21.2	28.7		28.7		379.32

Привязан

Инв. №

Инв. № подл. | Подпись и дата | Взам. инв. №

КЖИ-1.00000-ВМС

Н. контр.	Курмангалиева		XI-84
Нач. отд.	Слицын		
Гл. спец.	Шевченко		
Рук. гр.	Цанга		
Инженер	Тогобецкая		

Панель стеновая

Ведомость расхода стали

Стадия	Лист	Листов
Р	1	1

Госстрой СССР Союзводоканалниипроект КАЗВОДОКАНАЛПРОЕКТ г. Алма-Ата

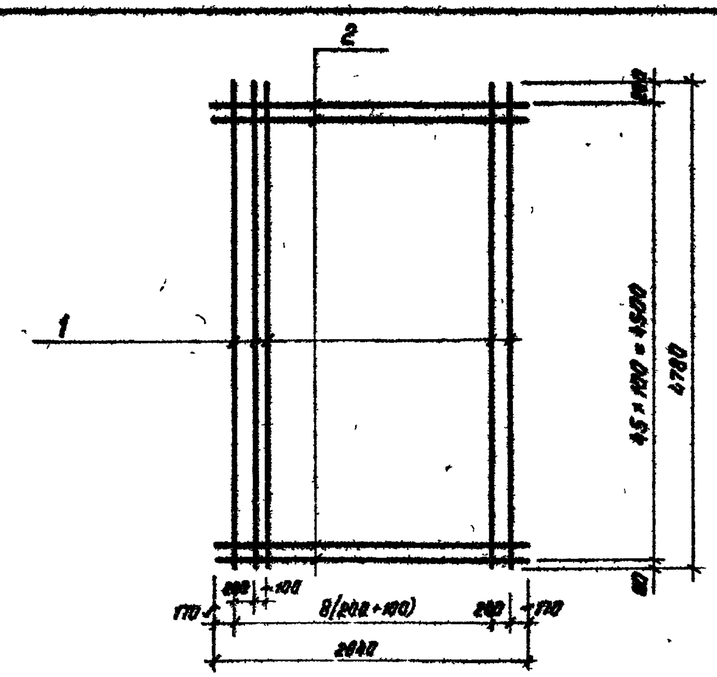

Формат	Зона	Поз.	Обозначение	Наименование	Кол.	Примечание
				Документация		
			КЖИ-ТТ1,2,3	ТТ 2.1; 2.2		
				Детали		
		1		Ф10 А-I, ГОСТ 5781-82 ℓ=4700	18	2.96 кг
		2		Ф10 А-I, ГОСТ 5781-82, ℓ=2000	46	1.16 кг

Привязан

Инв. №

Инв. № подл. | Подпись и дата | Взам. инв. №

Т.П. 902-2-407с.86 КЖИ-1.00001

Сетка

Стадия	Масса	Масштаб
Р	106.8 кг	

Лист 1 Листов 1

Н. контр.	Курмангалиева		XI-84
Нач. отд.	Слицын		
Гл. спец.	Шевченко		
Рук. гр.	Цанга		
Инженер	Тогобецкая		

Госстрой СССР Союзводоканалниипроект КАЗВОДОКАНАЛПРОЕКТ г. Алма-Ата

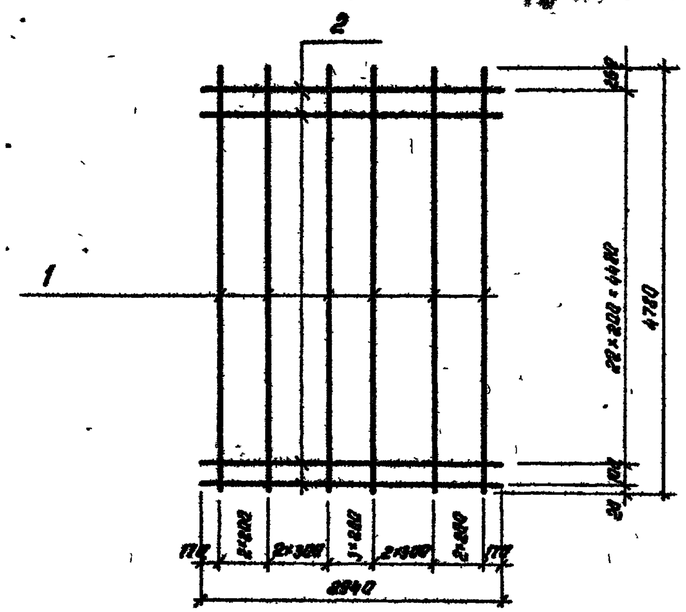

Позиция	Зона	Поз.	Обозначение	Наименование	Кол.	Примечание
				Документация		
			КЖИ-ТТ 1,2,3	ТТ 2.1 ; 2.2		
				Детали		
		1		Ф10А-II ГОСТ 5781-82 ℓ=4790	12	2.96 кг
		2		Ф8А-II ГОСТ 5781-82 ℓ=2940	24	1.18 кг

Привязан

Инв. №

КЖИ-1.00002

Н. контр.	Куманалиева		XI-84
Нач. отд.	Слицын		
Гл. спец.	Шевченко		
Рук. гр.	Цанга		
Инженер	Погобецкая		

Сетка

Стадия	Масса	Масштаб
Р	83.36 кг	
Лист 1	Листов 1	

Госстрой СССР Союзводоканалниипроект КАЗВОДОКАНАЛПРОЕКТ г. Алма-Ата

Инв. № подл. | Подпись и дата | Взам. инв. №

Т.П. 902-2-404с.86 Альбом IV

Проект Тонаева

Ведомость расхода стали на элемент, кг

Марка элемента	Изделия арматурные								Всего	Общий расход
	Арматура класса									
	А-III ГОСТ 5781-82					Вр-I ГОСТ 6727-88				
	Ф6	Ф10	Ф12	Ф18	Итого	Ф5		Итого		
1.20000-01	2.81	26.04	57.72	6.42	92.79	1.4		1.4		94 19
1.20000-02.03	2.61	20.94	68.2	6.42	98.17	1.4		1.4		99 57

продолжение

Изделия закладные									
Арматура класса					Прокат марки			Всего	Общий расход
А-I			А-III		Вст 3кп 2				
ГОСТ 5781-82			ГОСТ 5781-82		ГОСТ 380-71*				
Ф12	Ф16	Итого	Ф6	Итого	δ=6	δ=8	Итого		
3.18	1.32	4.5	0.12	0.12	29.76	21.24	51.00	55 62	149 81
3.18	1.32	4.5	0.12	0.12	29.76	21.24	51 00	55.62	155 19

Привязан

Инв. №

Т.П. 902-2-404с.86 КЖИ-1.20000 - ВМС

Н. контр.	Куманалиева		XI-84
Нач. отд.	Слицын		
Гл. спец.	Шевченко		
Рук. гр.	Цанга		
Инженер	Погобецкая		

Панель стеновая угловая. Ведомость расхода стали

Стадия	Лист	Листов
Р	1	1

Госстрой СССР Союзводоканалниипроект КАЗВОДОКАНАЛПРОЕКТ г. Алма-Ата

Типовой проект 902-2-407с.86 Альбом III

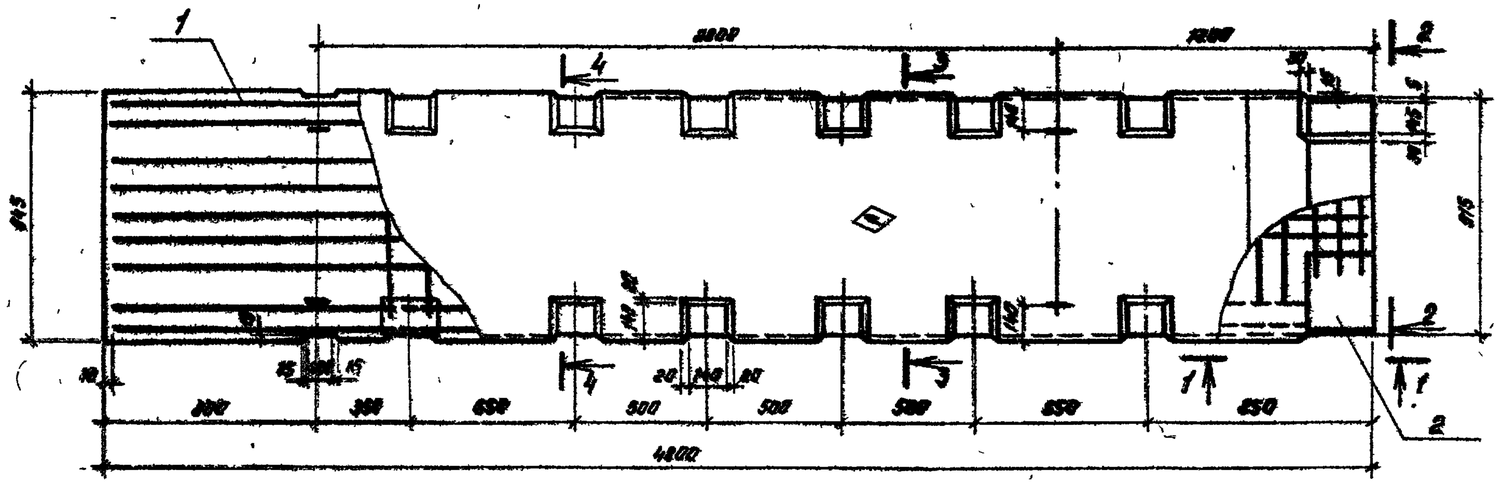

Формат	Зона	Поз.	Обозначение	Наименование	Кол. на элемент 01	02	03	Примечание
				Документация				
			КЖИ-ТТ 2.2.3	ТТ1				
			КЖИ-1.20100-ВМС	Ведомость расхода стали				
				Сборочные единицы				
		1	КЖИ-1.201.00-01	Каркас пространственный	1			121.4
			-02	то же		1		126.2
			-03	"			1	126.2
		2	КЖИ-1.202.00	"	1	1	1	88.78
				Материалы				
				Бетон М200, В4 Мрз	1.0	1.0	1.0	м³

1. Защитный слой бетона для арматуры не менее 20 мм
2. При изготовлении панели соблюдать все технические требования к стеновым панелям серии 3.900-3. При применении опалубочных форм панели сер 3.900-3 допускается оставить без изменений имеющиеся в форме гнездообразователи

Привязан

Инв №

Подпись и дата

Взам. инв. №

Инв. № подл.

Н. контр.	Курчанкина	
Нач. отд.	Слицын	
Гл. спец.	Шевченко	
Рук. гр.	Цанва	
Инженер	Товобецкая	

ТП.902-2-407с.86 КЖИ-1.2 0000

Панель стеновая угловая

Стадия	Масса	Масштаб
Р	2.5т	1:20

Лист 1 | Листов 1

Госстрой СССР Государственный комитет КАЗГОСДОКАНОГРОПРОЕКТ

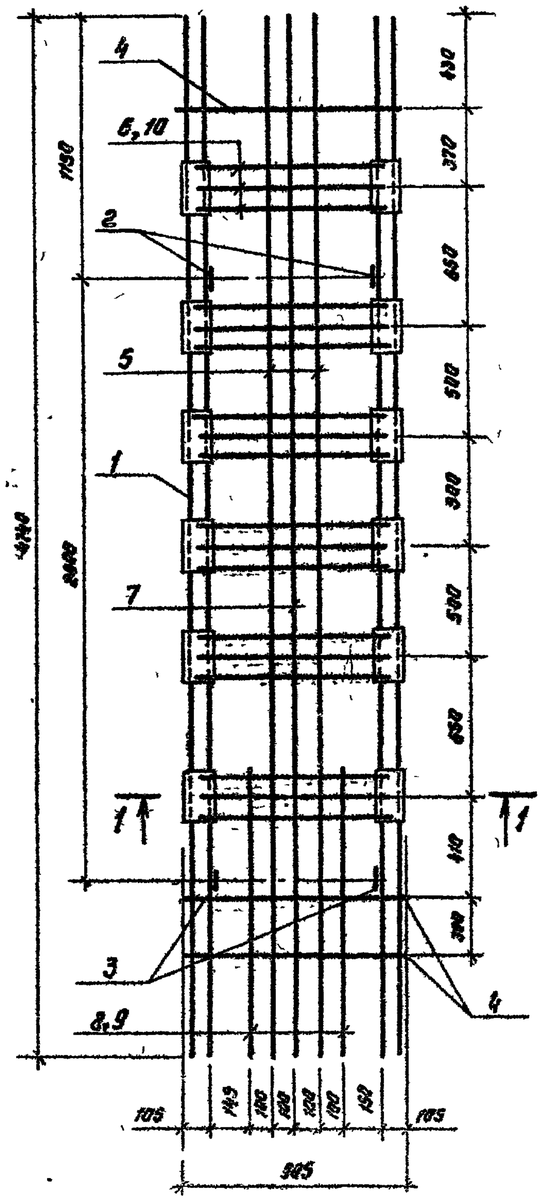

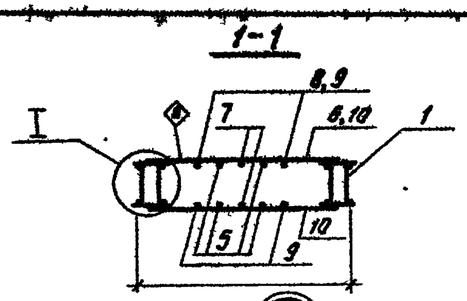

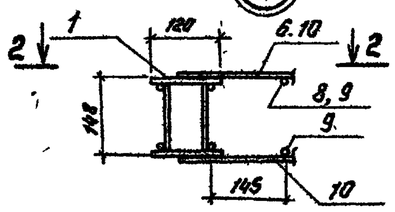

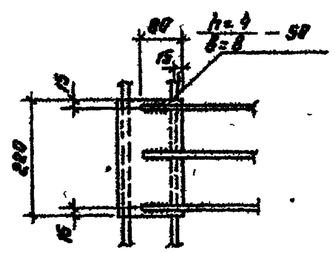

Ведомость деталей

Поз.	Эскиз
5, 7	R=70; 4730
8, (9)	R=70; 1850 (1930)

Формат	Зона	Поз.	Обозначение	Наименование	Кол. на элемент 01	02	03	Примечание
				Документация				
			КЖСИ-ТТ1,2.3	ТТ 2.1, 2.2				
				Сборочные единицы				
		1	КЖСИ-1 20110	Каркас пространственный	2	2	2	32.8 кг.
		2	КЖСИ-1 20101	Петля строповочная	2	2	2	1.38 кг
		3	КЖСИ-1.20102	То же	2	2	2	1.47 кг
				Детали				
				Арматура по ГОСТ 5781-82				
Б4		4		ф 10 А-III ℓ = 925	6	6	6	0.57 кг
Б4		5		ф 10 А-III ℓ = 4900	4	4	4	3.02 кг
Б4		6		ф 10 А-III ℓ = 825	12	–	–	0.49 кг
Б4		7		ф 12 А-III ℓ = 4900	2	2	2	4.36 кг
Б4		8		ф 10 А-III ℓ = 1420	2	–	–	0.87 кг
Б4		9		ф 12 А-III ℓ = 1520	2	4	4	1.36 кг
Б4		10		ф 12 А-III ℓ = 825	12	36	36	0.70 кг

1. Стержни поз 6,10 приварить к каркасам поз. 1 электродуговой сваркой двусторонним швом $\frac{4}{8}$-50 Электроды типа Э42А.
2. Стержни поз. 5,7,8,9 привязать вязальной проволокой.
3. Петли строповочные приварить к арматуре каркаса контактной точечной сваркой по 2 точке в каждой ветви петли

Привязан

Инв №

Н контр	Курманалиева		14
Нач. отд	Спицын		
Гл спец	Шевченко		
Рук гр	Цанга		
Инженер	Тагобецкая		

Т.П. 902-2-407с.86 КЖСИ-1. 20100

Каркас пространственный

Стадия	Масса	Масштаб
Р	01-121.4 02-126.2 03-128.2	
Лист 1	Листов 1	

Госстрой СССР
Сантехпроектпроект
КАЗВОДОКАНАЛПРОЕКТ
г. Ленинград

Тип. проект 902-2-407с.86 Альбом IX

Инв. № подл. | Подпись и дата | Взам. инв. №

Типовой проект 902-2-407с.86 Альбом IX

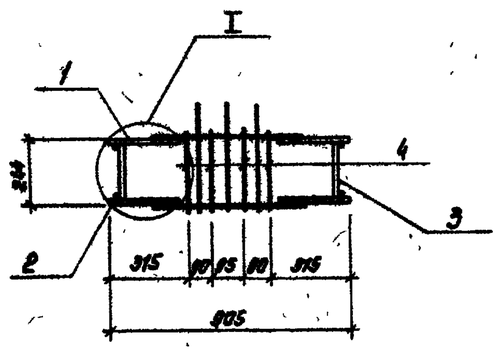

Позиция	Зона	Поз.	Обозначение	Наименование	Кол.	Примеч.
				Документация		
			КЖИ-ТТ 1,2,3	ТТ 2.1; 2.2		
				Сборочные единицы		
Бч		1	КЖИ-1.202.01.	Каркас плоский	1	12.72кг
Бч		2	КЖИ-1.202.02	Каркас плоский	1	13.18кг
				Детали		
Бч		3		Полоса $\frac{-80\times8\ ГОСТ\ 82\text{-}70^{*}}{Б\ ст3\ ГОСТ\ 380\text{-}71^{*}}$ ℓ=226	2	1.2кг
Бч		4		ф5 Вр-I ГОСТ 6727-80 ℓ=315	8	0.85кг.

Привязан

Инв. №

Инв. № подл. | Подпись и дата | Взам. инв. №

Изм	Лист	№ докум	Подп.	Дата

КЖИ-1.202.00

Н. контр	Куртаналиев	
Нач отд	Спицын	
Гл. спец.	Шевченко	
Рук. гр.	Цапа	
Инженер	Гостобишская	

Каркас пространственный

Лит.	Масса	Масштаб
Р	28.70кг	

Лист 1 | Листов 2

Госстрой СССР
Союзводоканалниипроект
КАЗВОДОКАНАЛПРОЕКТ
г. Алма-Ата

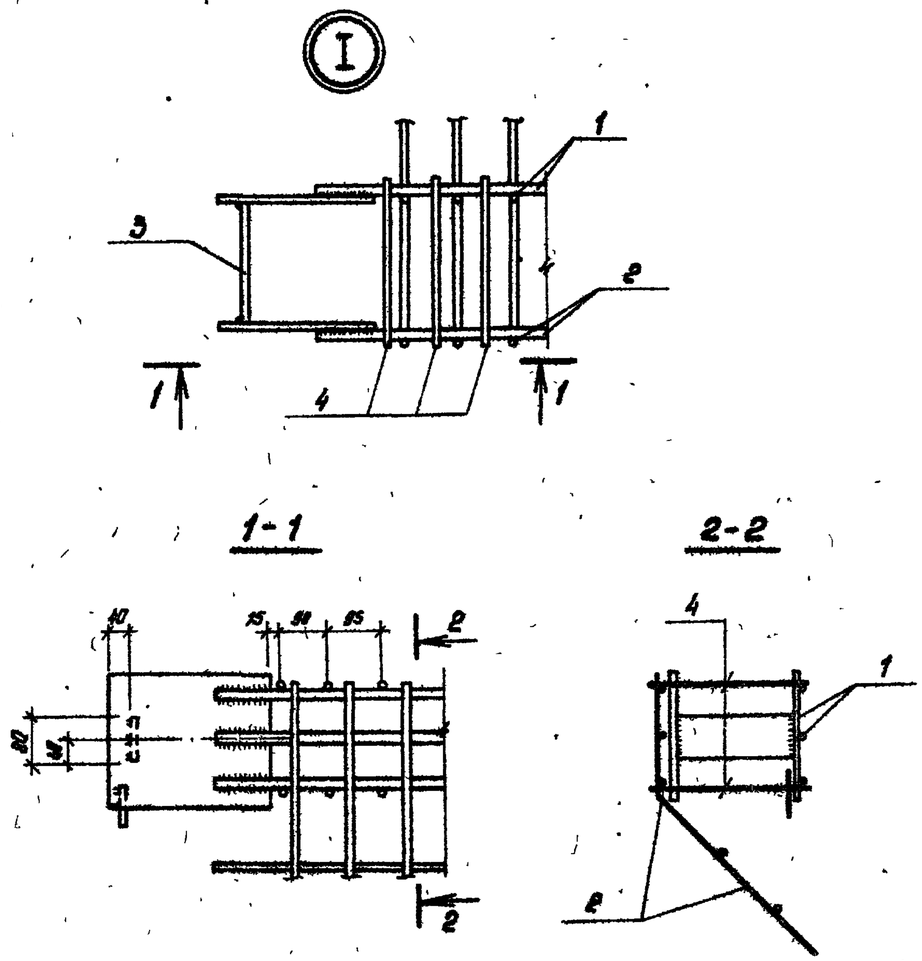

Т.П. 902-2-407с.86 КЖИ-1.202.00

Лист 2

1166-09

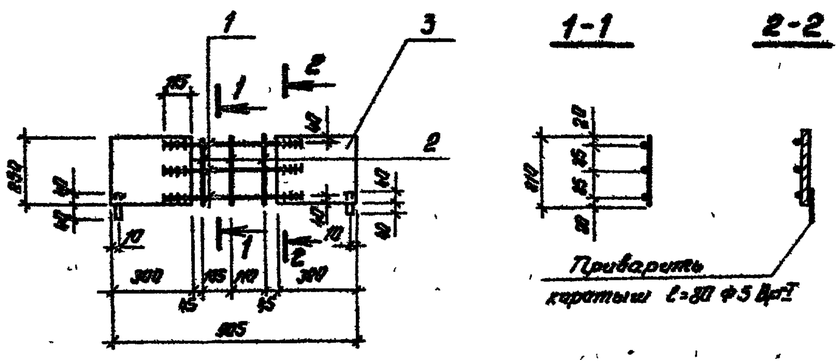

Формат	Зона	Поз.	Обозначение	Наименование	Кол.	Примеч.
				Документация		
			КЖСИ-ТТ1,2,3	ТТ2.1; 2.2		
				Детали		
Б4		1		Ф18А-III ГОСТ 5781-82 ℓ=535	3	1.07кг
Б4		2		Ф5ВрI ГОСТ 6727-80 ℓ=210	3	0.03кг
Б4		3		Полоса $\frac{-250\times8\ ГОСТ\ 82\text{-}70^{*}}{Вст3\ ГОСТ\ 380\text{-}71^{*}}$ ℓ=300	2	4.71кг

Привариваемые стержни выполнять дуговой сваркой фланговыми швами. Высота шва должна составить 0.25 d, но не менее 4мм. Ширина шва — 0.5 d, но не менее 10мм. Электроды типа Э-50А.

Привязан

Инв. №

КЖСИ-1.20201

Изм.	Лист	№ докум.	Подп.	Дата
Н. контр.	Курманалиева			XI-84
Нач. отд.	Спицын			
Гл. спец.	Шевченко			
Рук. гр.	Цанга			
Инженер	Тазабекова			

Каркас плоский

Лит.	Масса	Масштаб
Р	12.72кг	
Лист 1	Листов 1	

Госстрой СССР
Союзводоканалпроект
КАЗВОДОКАНАЛПРОЕКТ
г. Алма-Ата

Альбом IX

902-2-407с.86

Типовой чертеж

Инв. № подл. | Подпись и дата | Взам. инв. №

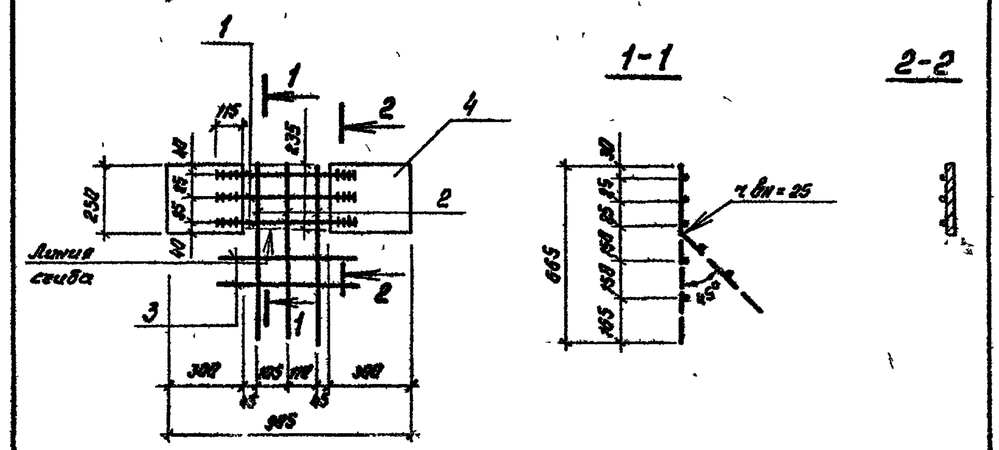

Формат	Зона	Поз.	Обозначение	Наименование	Кол.	Примеч.
				Документация		
			КЖСИ-ТТ1,2,3	ТТ2.1; 2.2		
				Детали		
Б4		1		Ф18А-III ГОСТ 5781-82 ℓ=535	3	1.07кг
Б4		2		Ф6АIII ГОСТ 5781-82 ℓ=665	3	0.19кг
Б4		3		Ф5ВрI ГОСТ 6727-80 ℓ=200	2	0.05кг
Б4		4		Полоса $\frac{-250\times8\ ГОСТ\ 82\text{-}70^{*}}{Вст3\ ГОСТ\ 380\text{-}71^{*}}$ ℓ=300	2	4.71кг

См примечание к л. КЖСИ-1.20201

Привязан

Инв. №

Т.П. 902-2-407с.86 КЖСИ-1.20202

Изм.	Лист	№ докум.	Подп.	Дата
Н. контр.	Курманалиева			XI-84
Нач. отд.	Спицын			
Гл. спец.	Шевченко			
Рук. гр.	Цанга			
Инженер	Тазабекова			

Каркас плоский

Лит.	Масса	Масштаб
Р	13.18кг	
Лист 1	Лист 1	

Госстрой СССР
Союзводоканалпроект
КАЗВОДОКАНАЛПРОЕКТ
г. Алма-Ата

Инв. № подл. | Подпись и дата | Взам. инв. №

Типовой проект 902-2-407с.86 Альбом IX

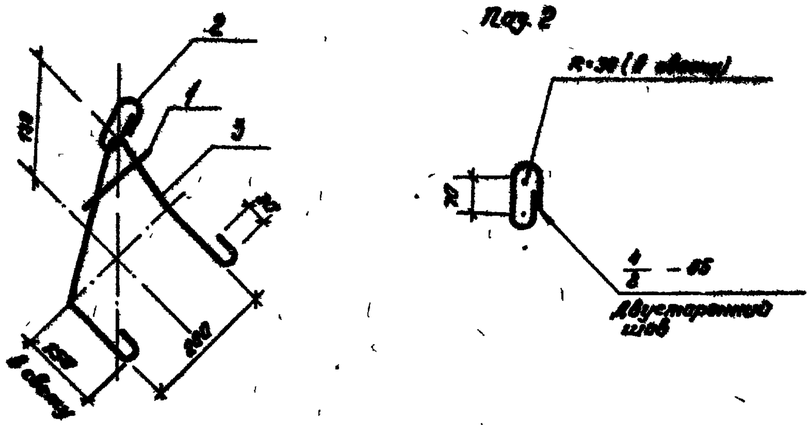

Формат	Зона	Поз.	Обозначение	Наименование	Кол.	Примечание
				Документация		
			КЖИ-ТТ 1,2,3	ТТ 2.1; 2,2		
				Детали		
		1		Ф6 А-II ГОСТ 5781-82 ℓ=100	1	0.03кг
		2		Ф16 А-I ГОСТ 5781-82 ℓ=300	1	0.60кг.
		3		Ф12 А-I ГОСТ 5781-82 ℓ=840	1	0.75кг.

1. Электроды типа Э42-А.
2. Поз 3 гнуть по внутреннему радиусу 20мм.
3 Для поз. 2 и 3 применять сталь марки В ст.3 сп2 по ГОСТ 380-71*

Привязан

Инв №

Взам. инв №

Подпись и дата

Инв № подл.

КЖИ-1.20101

Изм	Лист	№ докум	Подп	Дата

Петля строповочная

Лит.	Масса	Масштаб
Р	1.38кг	

Лист 1 Листов 1

Н контр	Куртанкиева		17.04
Нач отд	Спицын		
Гл. спец	Шевченко		
Рук гр	Цанга		
Инженер	Погребецкая		

Госстрой СССР
Союзводоканалниипроект
КАЗВОДОКАНАЛПРОЕКТ
г Алма-Ата

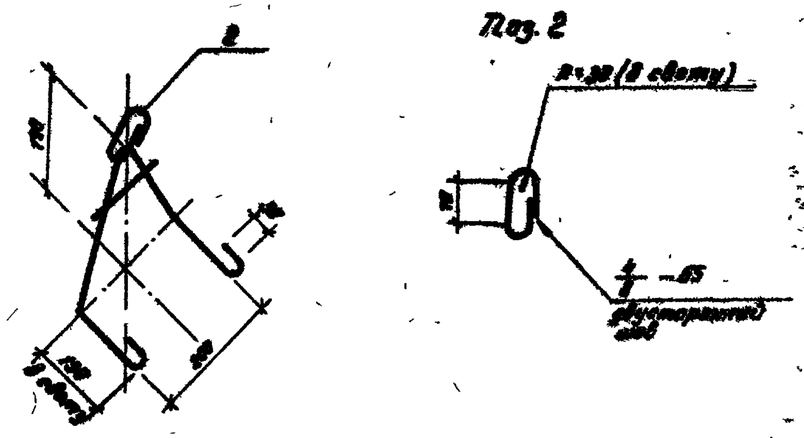

Формат	Зона	Поз.	Обозначение	Наименование	Кол.	Примечание
				Документация		
			КЖИ-ТТ 1,2,3	ТТ 2.1; 2.2		
				Детали		
		1		Ф6 А-II ГОСТ 5781-82 ℓ=100	1	0.03кг
		2		Ф16 А-I ГОСТ 5781-82 ℓ=300	1	0.60кг
		3		Ф12 А-I ГОСТ 5781-82 ℓ=840	1	0.84кг

1. Электроды типа Э42-А
2. Поз. 3 гнуть по внутреннему радиусу 20мм.
3. Для поз. 2 и 3 применять сталь марки Вст3 сп 2 по ГОСТ 380-71*

Привязан

Инв. №

Взам. инв. №

Подпись и дата

Инв № подл.

т.п. 902-2-407с.86 КЖИ-1.20102

Изм	Лист	№ докум.	Подп	Дата

Петля строповочная

Лит	Масса	Масштаб
Р	1.47кг	

Лист 1 Листов 1

Н контр	Куртанкиева		17-04
Нач отд	Спицын		
Гл спец.	Шевченко		
Рук гр	Цанга		
Инженер	Погребецкая		

Госстрой СССР
Союзводоканалниипроект
КАЗВОДОКАНАЛПРОЕКТ
г Алма-Ата

Инв. № подл.	Подпись и дата	Взам. инв. №

Типовой проект 3.902-2-407с.86 Альбом II

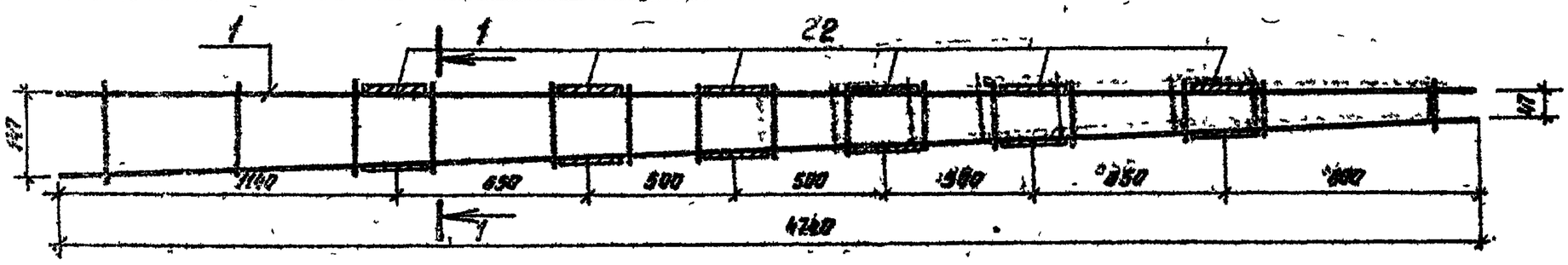

1-1

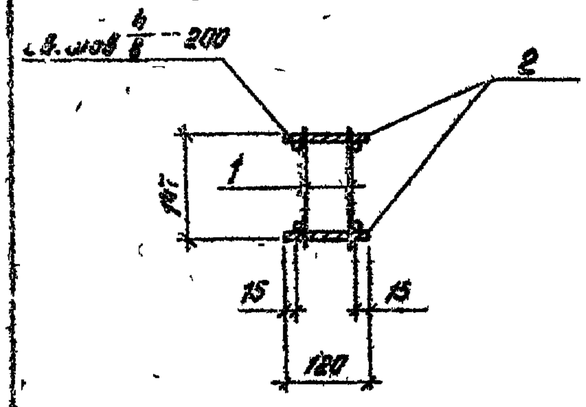

Формат	Зона	Поз.	Обозначение	Наименование	Кол.	Примечание
				Документация		
			КЖИ-ТТ 1,2,3	ТТ 2.1; 2.2; 2.3		
				Сборочные единицы		
А4		1	КЖИ-1.20111	Сетка	2	8.96кг.
				Детали		
Б4		2		Полоса $\frac{5\times120\ ГОСТ\ 82-70^*}{В\ ст.3\ ГОСТ\ 380-71^*}$ ℓ=820	12	1.24кг.

Электроды типа Э42А

КЖИ-1.20110

Стадия	Масса	Масштаб
Р	32.8кг	
Лист 1	Листов 1	

Каркас пространственный

Привязан

Инв. №

Н. контр.	Курманалиева		XI-84
Нач. отд.	Спицын		
Гл. спец.	Шевченко		
Рук. гр.	Цанга		
Инженер	Тогобецкая		

Госстрой СССР Союзводоканалниипроект КАЗВОДОКАНАЛПРОЕКТ г. Алма-Ата

60-9816

Инв. № подл.	Подпись и дата	Взам. инв. №

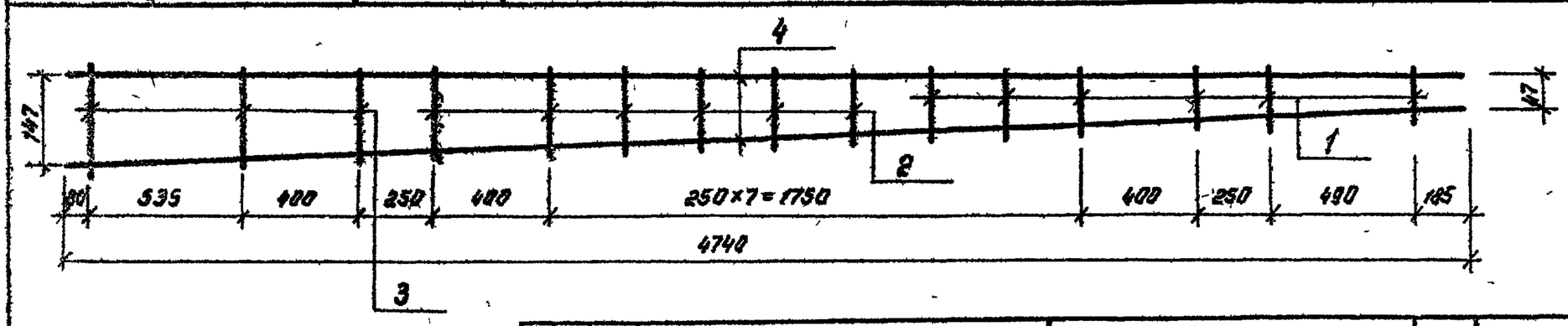

Формат	Зона	Поз.	Обозначение	Наименование	Кол.	Примечание
				Документация		
			КЖИ-ТТ 1,2,3	ТТ 2.1, 2.2		
				Детали		
Б4		1		⌀6АIII ГОСТ 5781-82 ℓ=125	6	0.03кг
Б4		2		⌀6АIII ГОСТ 5781-82 ℓ=160	6	0.04кг
Б4		3		⌀6АIII ГОСТ 5781-82 ℓ=185	3	0.04кг
Б4		4		⌀12АIII ГОСТ 5781-82 ℓ=4740	2	4.21кг

Т.П. 902-2-407с.86 КЖИ-1.20111

Лит.	Масса	Масштаб
Р	8.96кг	
Лист 1	Листов 1	

Сетка

Привязан

Инв №

Н. контр.	Курманалиева		XI-84
Нач. отд.	Спицын		
Гл. спец.	Шевченко		
Рук. гр.	Цанга		
Инженер	Тогобецкая		

Госстрой СССР Союзводоканалниипроект КАЗВОДОКАНАЛПРОЕКТ г. Алма-Ата

25619-09 14

Альбом IX

902-2-407с.86

Типовой проект

Формат	Зона	Поз.	Обозначение	Наименование	Кол на испол 01	02	03	Примечание
				Документация				
			КЖСИ-ТТ 1,2,3	ТТ1				
			КЖСИ-2.00000-СБ	Сборочный чертеж				
				Сборочные единицы				
		1	КЖСИ-2.00100-01	Каркас пространственный	1			156.0
			-02	То же		1		162.0
			-03	"			1	162.0
		2	КЖСИ-2.00200	"	1	1	1	44,1
				Детали				
				Петли строповочные				
		4		ф14 Ас-II, ГОСТ 5781-82, ℓ=940	2	2	2	1,44 кг.
		5	1.400-9 вып. 1	УП1-7 (ф14 Ас-II)	2	2	2	1,39 кг.
				Материалы				
				Бетон М200, В-4, Мрз [ ]	1,35	1,35	1,35	м³

Ведомость расхода стали на элемент, кг

Марка элемента	Изделия арматурные: Арматура класса А-III ГОСТ 5781-82 ф6	ф8	ф10	ф12	ф16		Итого	Вр I ГОСТ 6727-80 ф5	Всего	
2.00000-01	13,12	13,95	40,69	53,63	20,58		147,97	0,99	148,96	
-02, 03	13,12	13,95	26,64	79,63	20,58		153,92	0,99	154,91	

Продолжение

Изделия закладные: Арматура класса Ас-II ГОСТ 5781-82 ф14		Итого	Прокат марки Вст3кп2 ГОСТ 380-71* б=6	б=8	Итого	Всего	Общий расход
5.66		5.66	29.76	21.24	51.00	54.64	204.7
5.66		5.66	29.76	21.24	51.00	54.64	210.66

Ведомость деталей

Поз	Эскиз
4	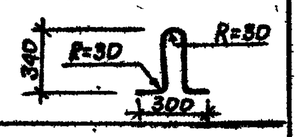

Инв № подл | Подпись и дата | Взам. инв. №

Привязан

Инв №

Н.контр	Курманалиева		24.6
Нач отд	Спицын		
Гл спец	Шевченко		
Рук гр	Цанга		
Инженер			

ТП 902-2-407с.86 КЖСИ-2.00000

Блок угловой

Стадия	Лист	Листов
Р	1	1

Госстрой СССР Союзводоканалпроект КАЗВОДОКАНАЛПРОЕКТ г. Алма-Ата

Типовой проект 902-2-407с.86 Альбом II

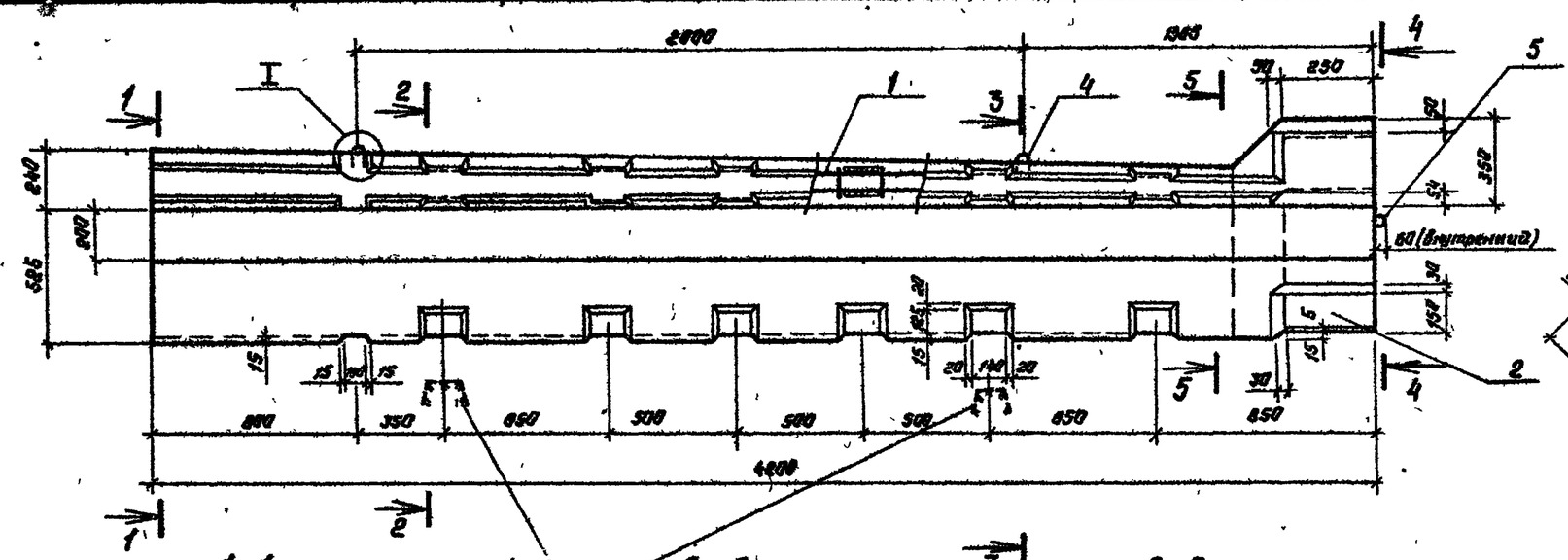

5-5

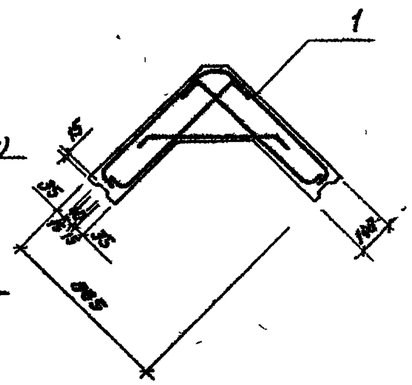

1-1

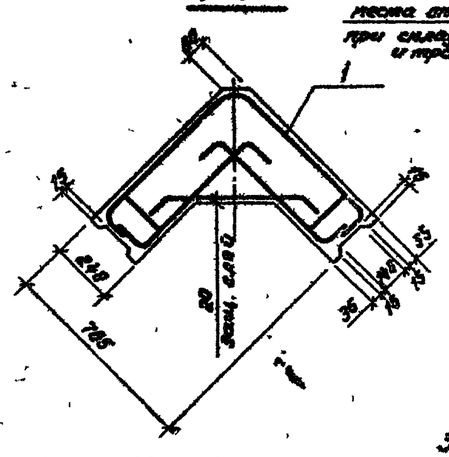

2-2

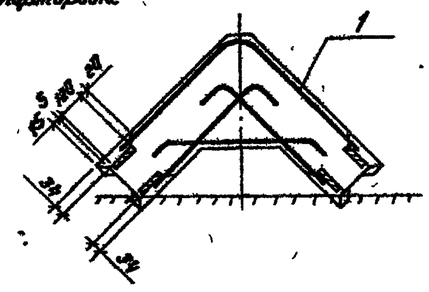

3-3

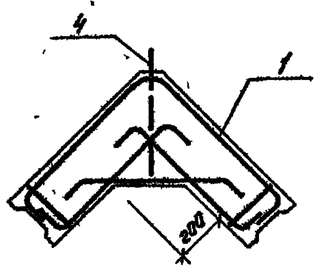

4-4

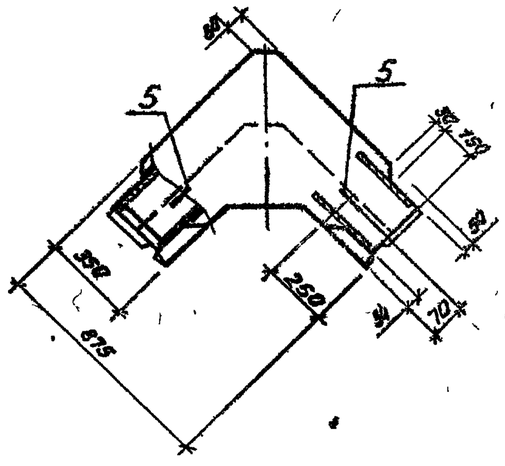

места опирания при складировании и транспортировке

Защитный слой бетона для рабочей арматуры не менее 20мм

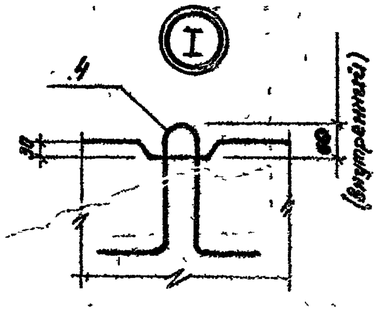

Подпись и дата | Инв. № подл.

Привязан

Инв. №

Н.контр.	Кравченко		11-84
Нач.отд.	Стоцкий		
Гл.спец.	Шевченко		
Рук.гр.	Цанга		
Инженер	Газебецкая		

Т.П.902-2-407с.86 КЖИ-2.00000-СБ

Блок угловой

Сборочный чертеж

Стадия	Масса	Масштаб
Р	3.38т	
Лист 1	Листов 1	

Госстрой СССР Союзводоканалпроект КАЗВОДОКАНАЛПРОЕКТ г. Алма-Ата

Альбом II

902-2-407с.86

Типовой проект

Ведомость деталей

Поз.	Эскиз
4	560; 860; R=60 (в свету)
5	570; 110; 110; R=60 (в свету)
6	600; 680; R=100
7	640; 640; R=100
8	610; R=100; 115; R=60; 115
9	650; R=100; 115; 650; R=60; 115
10	670; R=100; 115; 670; R=60; 115

Формат	Зона	Поз.	Обозначение	Наименование	Кол. на схему 01	02	03	Примеч.
				Документация				
			КЖИ-ТТ1,2,3	ТТ 2.1; 2.2				
			2.00100 - СБ	Сборочный чертеж				
				Сборочные единицы				
А3		1	КЖИ-1.20110	Каркас пространственный	2	2	2	32.8 кг.
А4		2	КЖИ-2.00181	Сетка	1	1	1	18.2 кг.
				Детали				
				Арматура по ГОСТ 5781-82				
Б4		3		Ф10 А-II ℓ=4740	9	9	9	2.96 кг.
Б4		4	*)	Ф12 А-III ℓ=810	36	36	36	0.72 кг
Б4		5	*)	Ф6 А-I ℓ=790	16	16	16	0.18 кг
Б4		6	*)	Ф10 А-III ℓ=1200	7			0.75 кг
				Ф12 А-III ℓ=1200		7	7	1.07 кг
Б4		7	*)	Ф10 А-III ℓ=1280	11			0.8 кг
				Ф12 А-III ℓ=1280		11	11	1.14 кг
Б4		8	*)	Ф6 А-III ℓ=1450	3	3	3	0.32 кг
Б4		9	*)	Ф6 А-III ℓ=1530	3	3	3	0.34 кг
Б4		10	*)	Ф6 А-III ℓ=1570	2	2	2	0.35 кг

*) поз. 4÷10 - см. ведомость деталей

Инв. № подл. | Подпись и дата | Взам. инв. №

Привязан

Инв. №

Н. контр.	Курмаханова		
Нач. отд.	Спицын		
Гл. спец.	Шевченко		
Рук. гр.	Шанса		
Инженер			

т.п. 902-2-407с.86 КЖИ-2.00100

Каркас пространственный

Стадия	Лист	Листов
Р	1	1

Госстрой СССР
Сантехническое производство
КАЗВОДОКАНАЛПРОЕКТ
г. Алма-Ата

Типовой проект 902-2-407с.86 Альбом III

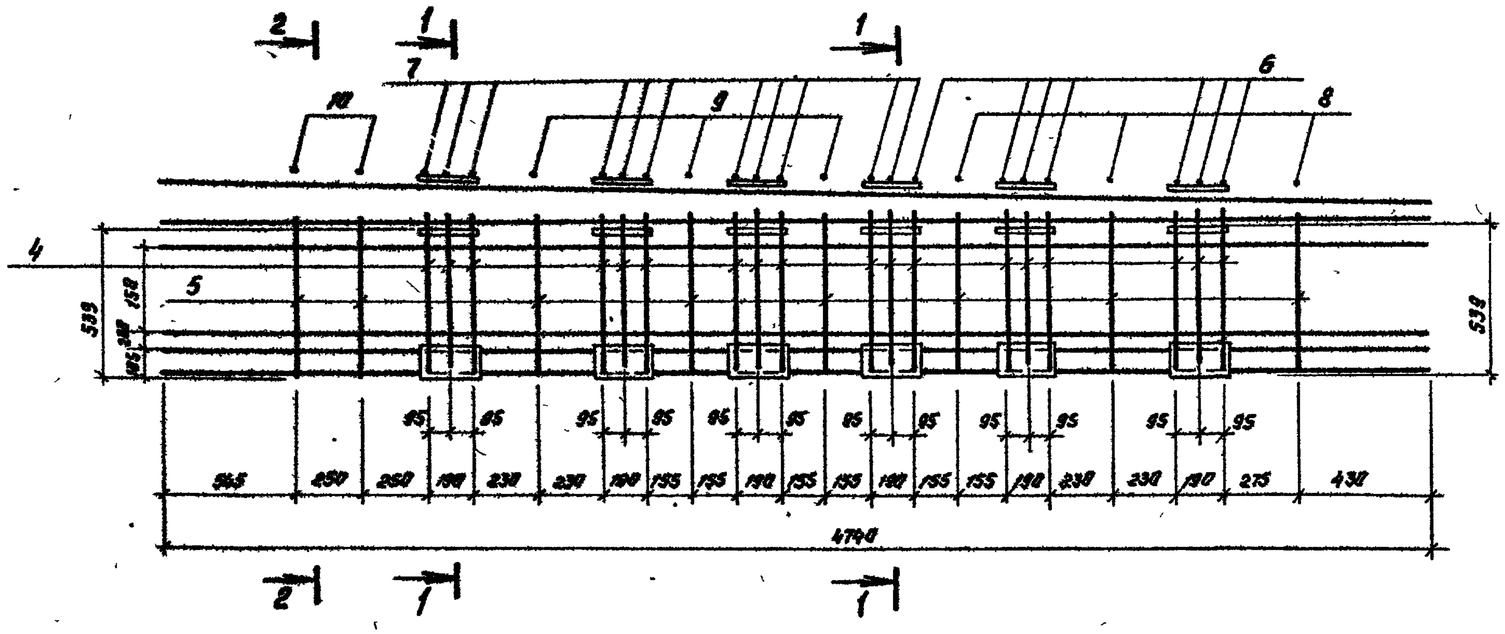

1-1

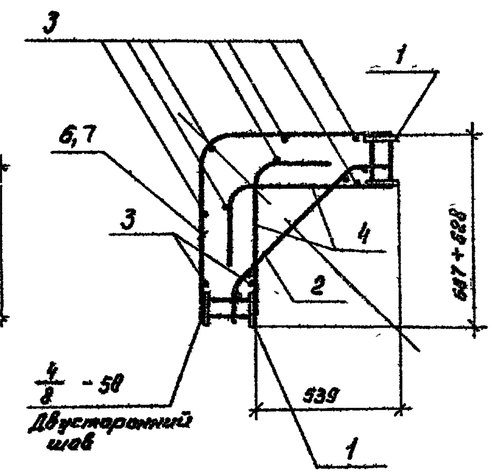

2-2

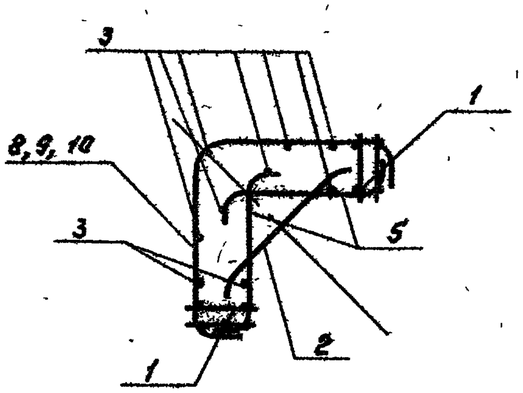

Поз. 4,6,7 приварить к поз. 1 дуговой сваркой
Электроды типа Э42А.
Поз. 2,3,5,8,9,10 привязать вязальной проволокой или приварить контактной точечной сваркой

Привязан				Т.П. 902-2-407с.86	КЖИ-2.00100-СБ
	Н. контр.	Курмаалиева	XI-84	Каркас пространственный. Сборочный чертеж.	Стадия: Р; Масса: 01-156.0, 02-162.0, 03-162.0; Масштаб
	Нач. отд.	Стисин			Лист 1; Листов 1
	Гл. спец.	Шевченко			Госстрой БССР Союзводоканалпроект КАЗВОДОКАНАЛПРОЕКТ
Инв. №	Рук. гр.	Цанга			
	Инженер	Тарабецкая			

Инв. № подл. | Подпись и дата | Взам. инв. №

Типовой проект 902-2-407с.86 Альбом IX

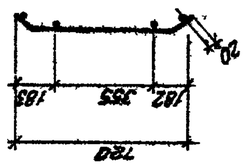

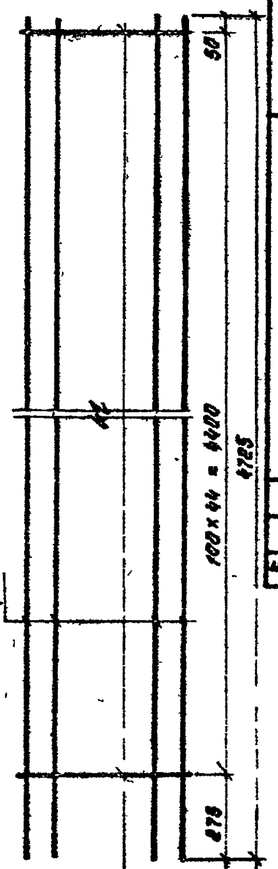

Обозначение	Наименование	Кол.	Примеч.
	Документация		
КЖИ-ТТ 1,2,3	ТТ 2.1; 2.2		
	Детали		
	⌀6АI ГОСТ 7564-82 ℓ=4725	4	1.05 кг
	⌀6АI-В ГОСТ 5781-82 ℓ=760	45	0.31 кг

Поз.	Зона	Формат				
1		Б4				
2		Б4				

КЖИ-2.00101

Сетка

Стадия: Р | Масса: 18.8 кг | Масштаб:

Лист 1 | Листов 1

Госстрой СССР Спецпроектмонтажпроект КАЗВОДОКАНАЛПРОЕКТ г. Алма-Ата

Н. контр. Куликова; Нач. отд. Сницын; Гл. спец. Шевченко; Рук. гр. Цанга; Инженер Тесбичкая

Инв. № подл. | Подпись и дата | Взам. инв. №

Привязан

Инв. №

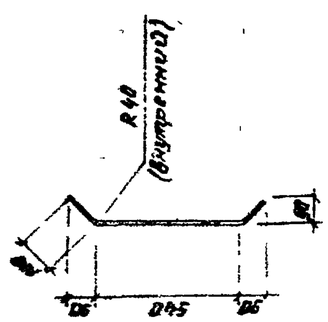

Поз. 2

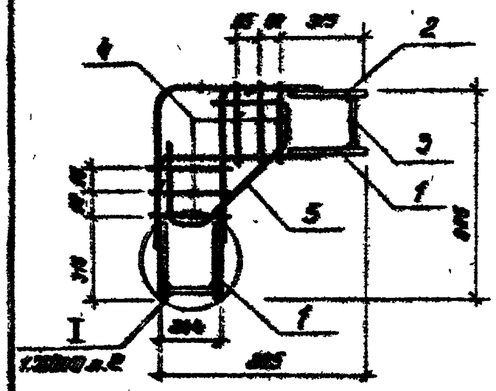

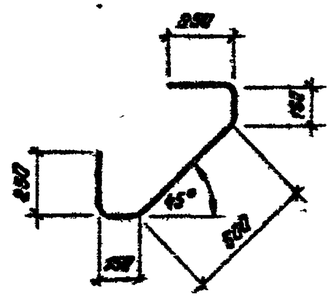

Формат	Зона	Поз.	Обозначение	Наименование	Кол.	Примеч.
				Документация		
			КЖИ-ТТ 1,2,3	ТТ 2.1; 2.2		
				Сборочные единицы		
		1	КЖИ-2.00201	Каркас плоский	2	8.70 кг
		2	КЖИ-2.00202	То же	1	10.43 кг
				Детали		
		3		Полоса $\frac{-80\times8\ ГОСТ\ 82-70^{*}}{Вст3\ ГОСТ\ 380-71^{*}}$ ℓ=826	2	1.2 кг
		4		⌀5 Вр-I ГОСТ 6727-80 ℓ=915	12	0.06 кг
		5		⌀16 А-II ГОСТ 5781-82 ℓ=1990	3	2.26 кг

Поз. 3 приварить ручной дуговой сваркой, $h_{ш}$ = 6 мм. Электроды 342.

Привязан

Инв. №

Т.П. 902-2-407с.86 КЖИ-2.00200

Каркас пространственный

Стадия	Масса	Масштаб
Р	44.1 кг	

Лист 1 | Листов 1

Госстрой СССР Спецпроектмонтажпроект КАЗВОДОКАНАЛПРОЕКТ г. Алма-Ата

Н. контр. Куликова; Нач. отд. Сницын; Гл. спец. Шевченко; Рук. гр. Цанга; Инженер Тесбичкая

Инв. № подл. | Подпись и дата | Взам. инв. №

1166-09

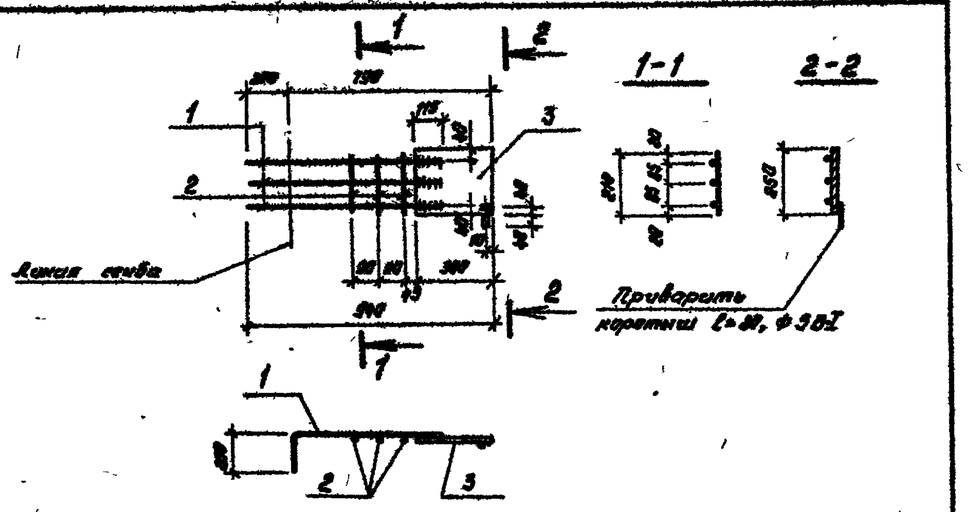

Позиция	Марка	Поз.	Обозначение	Наименование	Кол.	Примечание
				Документация		
			КЖСИ-ТТ 1,2,3	ТТ 2.1; 22		
				Детали		
		1		⌀ 16 А-II ГОСТ 5781-82, l=805	3	1.30 кг
		2		⌀ 5 Вр-I, ГОСТ 6727-80, l=210	3	0.03 кг
		3		Полоса $\frac{-250\times8\ ГОСТ\ 82-70*}{Ст3\ ГОСТ\ 380-71*}$ l=300	1	4.71 кг

См. примечания к л. КЖСИ-2.00202

Привязан

Инв. №

КЖСИ-2.00201

Каркас плоский

Стадия	Масса	Масштаб
Р	8.70 кг	

Лист 1 Листов 1

Госстрой СССР
Союзводоканалниипроект
КАЗВОДОКАНАЛПРОЕКТ
г. Алма-Ата

Н. контр.	Кузнецова		XI-84
Нач. отд.	Скачкин		
Гл. спец.	Шевченко		
Рук. гр.	Шорина		
Инженер	Павлозцева		

Типовой проект 902-2-407с.86 Альбом II

Инв. № подл. | Подпись и дата | Взам. инв. №

Привязан

Инв. №

Т.П.902-2-407с.86

Изм.	Лист	№ докум.	Подп.	Дата

Лит.	Масса	Масштаб

Лист Листов

Госстрой СССР
Союзводоканалниипроект
КАЗВОДОКАНАЛПРОЕКТ
г. Алма-Ата

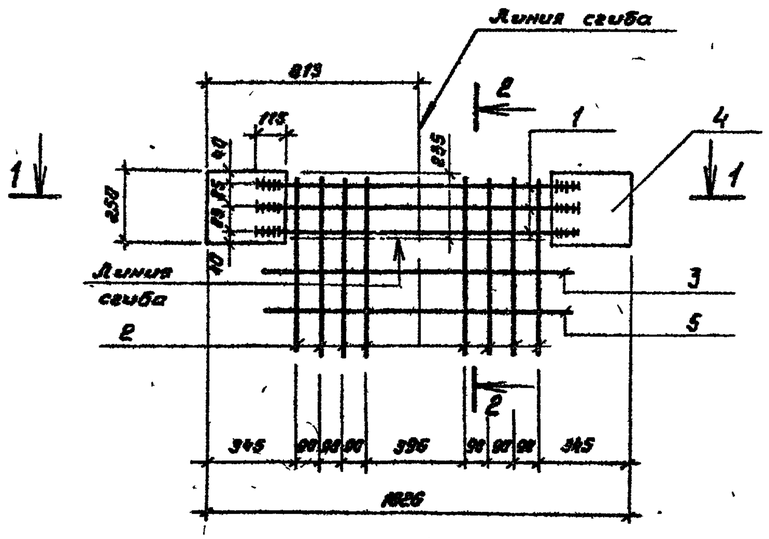

1-1

2-2

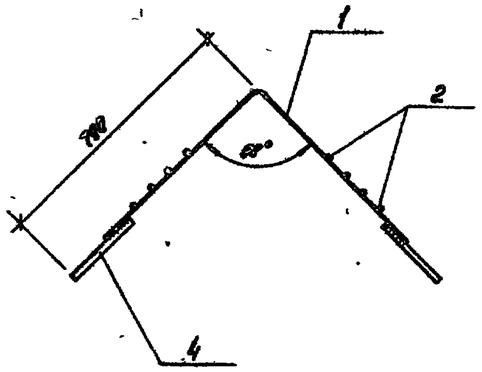

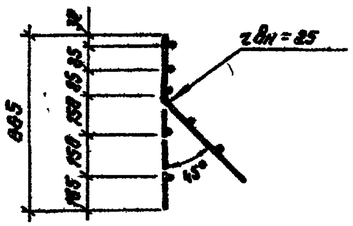

Формат	Зона	Поз.	Обозначение	Наименование	Кол.	Примечание
				Документация		
			КЖИ-ТТ 1,2,3	ТТ 2.1; 2.2		
				Детали		
		1		⌀16А-III, ГОСТ 5781-82, ℓ=1280	3	2.00кг
		2		⌀6А-II, ГОСТ 5781-82, ℓ=665	8	0.15кг
		3*		⌀5Вр-I, ГОСТ 6727-80, ℓ=780	1	0.12кг.
		4		Полоса $\frac{-250\times8\ ГОСТ\ 82\text{-}70^{*}}{Вст3\ ГОСТ\ 380\text{-}71^{*}}$ ℓ=300	2	4.71кг
		5*		⌀5Вр-I, ГОСТ 6727-80, ℓ=800	1	0.09кг

*) Поз. 3, 5 – см. ведомость деталей

Ведомость деталей

Поз.	Эскиз
3	380, R=20, 380
5	700, R=20, 400

Поз. „3" и „5" приварить к каркасу при сборке его в пространственный каркас 2.00200

Приварку стержней поз. 1 выполнять дуговой сваркой фланговыми швами Высота шва должна составить 0.25d, но не менее 4мм. Ширина шва-0.5d, но не менее 10мм. Электроды типа Э-50А.

Привязан

Инв №

Н контр	Кулакалева	
Нач отд	Спицын	
Гл спец	Шевченко	
Рук гр	Цанга	
Инженер	Тагобицкая	

Т.П. 902-2-407с.86 КЖИ-2.00202

Каркас плоский

Стадия	Масса	Масштаб
Р	18.81кг	
Лист 1	Листов 1	

Гострой СССР Союзгипроагропромстрой КАЗГОРГИПРОСТРОЙ г. Алма-Ата

Типовой проект 902-2-407с.86 Альбом IX

Инв. № подл. | Подпись и дата | Взам. инв №

Типовой проект 902-2-407с.86 Альбом IX

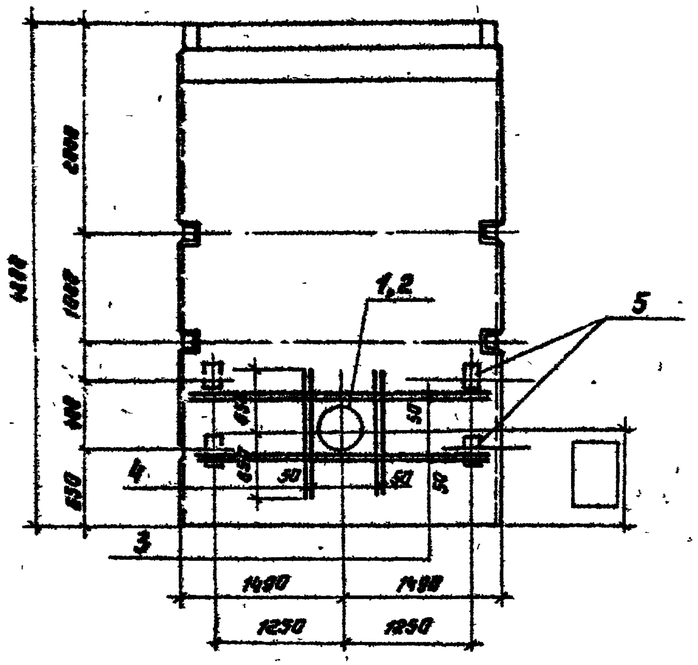

Марка поз.	Обозначение	Наименование	Кол.				Масса 1 эл. кг.	Примечан.
		Документация						
		Сборочный чертеж						
	Ал. IX КЖС11-1.00000	Панель стеновая	X	X				1)
	3.900-3 вып.1/82	" ПС1-48-51(2)			X	X		2)
	КЖС11-ТТ1,2,3	ТТ1						
		Сборочные единицы						
1	3.901-5	Сальник для dy300, ℓ=300	1	1	—	—	30.4	ТТ3.1
2	3.901-5	Сальник для dy400, ℓ=388	—	—	1	1	38.3	ТТ3.2
		Детали						
3	ГОСТ 5781-82	Ф10 А-III, ℓ=2800	8	8	8	8	1.74	ТТ2.1
4	ГОСТ 5781-82	Ф10 А-III, ℓ=1300	8	8	8	8	0.81	ТТ2.2
5	3.400-6/76	Изделие закладн. МН1-18	—	4	—	4	1.7	ТТ2.1 ТТ2.4
			1.01000-01,-02,-03	1.02000-01,-02,-03	1.08000-03,-02,-03	1.13000-01,-02,-03		

1. Исполнения -01,-02,-03 марок панелей 1.01000, 1.02000 принимаются соответственно исполнениям -01, -02, -03 документации 1.00000
2. Исполнениям -01, -02, -03 марок панелей 1.08000 и 1.13000 соответствуют следующие рабочие марки:
   -01 – ПС1-48-51
   -02,-03 – ПС1-48-52

Выборка стали на дополнительные сборочные единицы и детали, кг.

Марка элемента	Изделия арматурные: Арматура класса А-III ГОСТ 5781-82 Ф10		Итого	Всего	Изделия закладные: Арматура класса А-III ГОСТ 5781-82 Ф8	Итого	Прокат марки Вст3пс2 δ=6	Сальники dy 300	400	Итого	Всего	Общий расход
1.01000	20.4		20.4	20.4	—	—	—	30.4	—	30.4	30.4	50.8
1.02000	20.4		20.4	20.4	1.2	1.2	5.6	30.4	—	37.2	37.2	57.6
1.08000	20.4		20.4	20.4	—	—	—	—	38.3	38.3	38.3	58.7
1.13000	20.4		20.4	20.4	1.2	1.2	5.6	—	38.3	44.9	45.1	65.5

Привязан

Инв. №

Т.П. 902-2-407с.86 КЖС11 -1.01000 -1.02000 -1.08000 -1.13000

Панель стеновая

Стадия	Масса	Масштаб
Р	2.3т	1:50
Лист 1	Листов 1	

Подписи и дата | Взамен инв. №

Инв. № подл.

Н. контр. | Нач. отд. | Гл. спец. | Рук. гр. | Инженер

Типовой проект 902-2-40тс.86 Альбом IX

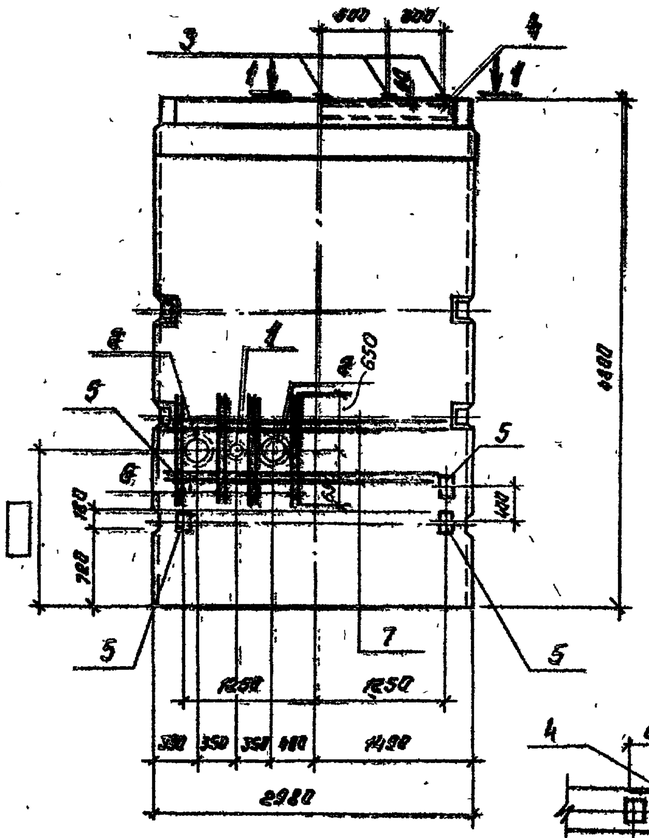

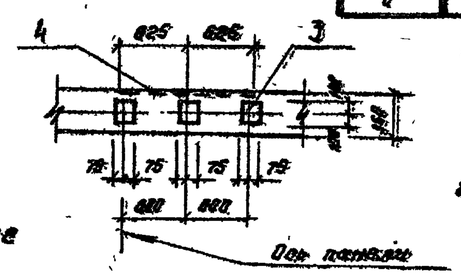

Марка поз.	Обозначение	Наименование	Количество				Масса ед. кг.	Примечание
		Документация						
	Вл. IX КЖС1-1.00000	Панель стеновая						1)
	3.900-3 вып. 4/82	Панель стеновая						2)
		ПС1-48-Б1 (2)						
		Сборочные единицы						
1	3.901-5	Сальник для dy 50, ℓ=300	–	1	1	–	5.0	ТТ 3.1 ТТ 3.2
2	3.901-5	Сальник для dy 200, ℓ=300	–	2	2	–	21.4	ТТ 3.1 ТТ 3.2
3	3.400-6/76	Изделие закладное МН1-28	–	3	3	–	2.7	ТТ 2.1 ТТ 2.4
4	3.400-6/76	То же, МН1-7, ℓ=1250	–	1	1	–	9.1	ТТ 2.1 ТТ 2.4
5	3.400-6/76	То же, МН1-18		4	–	4	1.7	ТТ 2.1 ТТ 2.4
		Детали						
6	ГОСТ 5781-82	ф10 АIII, ℓ=1300	–	16	16	–	0.8	
7	ГОСТ 5781-82	ф10 АIII, ℓ=2800	–	8	8	–	1.7	
				1.04000	1.06000	1.07000		

1. Исполнения -01, -02, -03 марок панелей 1.04000 и 1.06000 принимаются соответственно исполнениям -01, -02, -03 документации 1.00000
2. Исполнения -01, -02, -03 марки панели 1.07000 соответствуют следующие рабочие марки: -01 - ПС1-48-Б1, -02 - -03 - ПС1-48-Б2

Привязан

Инв. №

Выборка стали на дополнительные сборочные единицы и детали

Марка элемента	Изделия арматурные: Арматура класса А-III ГОСТ 5781-82 ф10		Всего	Изделия закладные: Арматура класса А-III ГОСТ 5781-82 ф8	ф10	Итого	Прокат марки Вст3кп2 ГОСТ 380-71 δ8	Сальник dy 50	200	Всего	Общий расход
1.04000	26.4		26.4	2.5	2.4	4.9	19.2	5.0	42.8	71.9	98.3
1.06000	26.4		26.4	1.3	2.4	3.7	13.6	5.0	42.8	65.1	91.5
1.07000	–	–	–	1.2	5.6	6.8	–	–	–	6.8	6.8

Инв. № подл. | Подпись и дата | Взам. инв. №

Н. контр.	Кутжалиева		11.84
Нач. отд.	Спицын		
Гл. спец.	Шевченко		
Рук. гр.	Иванов		
Инженер	Жукова		

Т.П. 902-2-40тс.86 КЖС1- 1.04000 1.05000 1.07000

Панель стеновая

Стадия	Масса	Масштаб
Р	7.3т	1:50

Лист 1 | Листов 1

Госстрой РСФСР Сантехпроект КАЗГИПРОСТРОЙ

Типовой проект 902-2-407с.86 Альбом IX

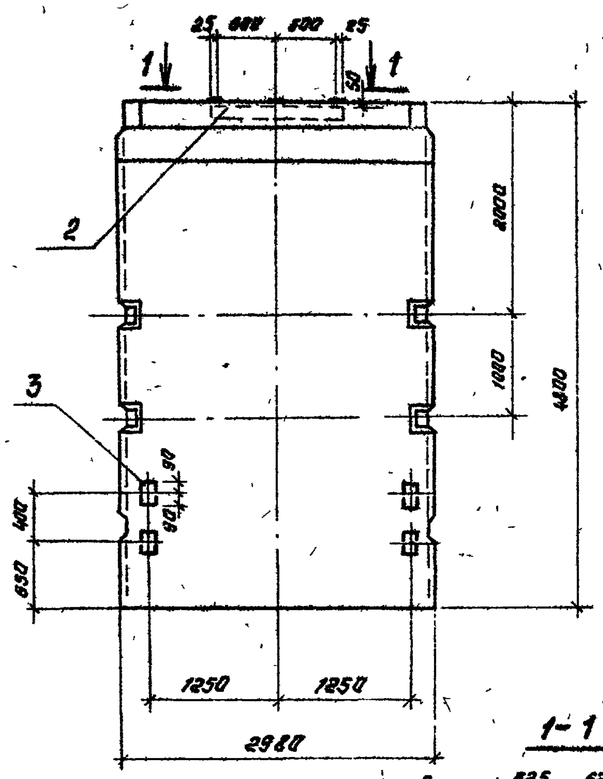

1-1

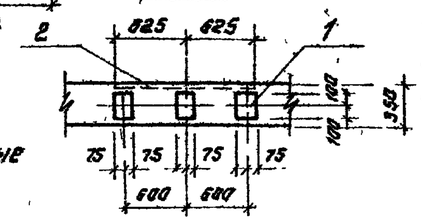

Марка пз.	Обозначение	Наименование	Количество				Масса ед.кг	Примечание
			1.03000-01,-02-03	1.05000-01,-02,-03	1.09000-01,-02,-03	1.10000-01,-02,-03		
		Документация						
	Для IX а КЖИ-100000-01,-02-03	Панель стеновая						1)
		Панель стеновая						
	3.900-3 в 4/82	ПС1-48-Б1(2)						2)
	КЖИ-ТТ1, 2,3	ТТ1						
		Сборочные единицы						
1	3.400-6/76	Изделие закладное МН1-20	3	3	3	3	2.7	3)
2	3.400-6/76	То же, МН1-7, ℓ=1250	1	1	1	1	9.1	3)
3	3.400-6/76	То же, МН1-18	4	—	4	—	1.7	3)

1. Исполнения -01, -02, -03 марок панелей 1.03000 и 1.05000 принимаются соответственно исполнениям -01, -02, -03 документации 1.00000.
2. Исполнениям -01, -02, -03 марок панелей 1.09000 и 1.10000 соответствуют следующие рабочие марки:
   -01 — ПС1-48-Б1
   -02, -03 — ПС1-48-Б2
3. Поз. 1, 2, 3 подлежат защите от коррозии в соответствии с ТТ2.1; 2.4.

Выборка стали на дополнительные сборочные единицы и детали

Марка элемента	Изделия закладные						Всего	Общий расход
	Арматура класса			Прокат марки				
	А-III			Вст 3 кп 2				
	ГОСТ 5781-82			ГОСТ 380-71				
	ф8	ф10	Итого	δ8		Итого		
1.03000	2.45	2.4	4.85	19.2		19.2	24.1	24.1
1.05000	1.25	2.4	3.65	13.6		13.6	17.3	17.3
1.09000	2.45	2.4	4.85	19.2		19.2	24.1	24.1
1.10000	1.25	2.4	3.65	13.6		13.6	17.3	17.3

Привязан

Инв. №

Изм.	Лист	№ документ.	Подп.	Дата
Н. контр.	Кусманалиева			х.84
Нач. отд.	Слицан			
Гл. спец.	Шевченко			
Рук. гр.	Цанга			
Инженер	Жукова			

ТП.902-2-407с.86 КЖИ — 1.03000, 1.05000, 1.09000, 1.10000

Панель стеновая

Лит.	Масса	Масштаб
Р	7.3т	1:50

Лист | Листов

Госстрой СССР
Союзводоканалниипроект
КАЗВОДОКАНАЛПРОЕКТ
г. Алма-Ата

Типовой проект 902-2-407с.86 Альбом VII

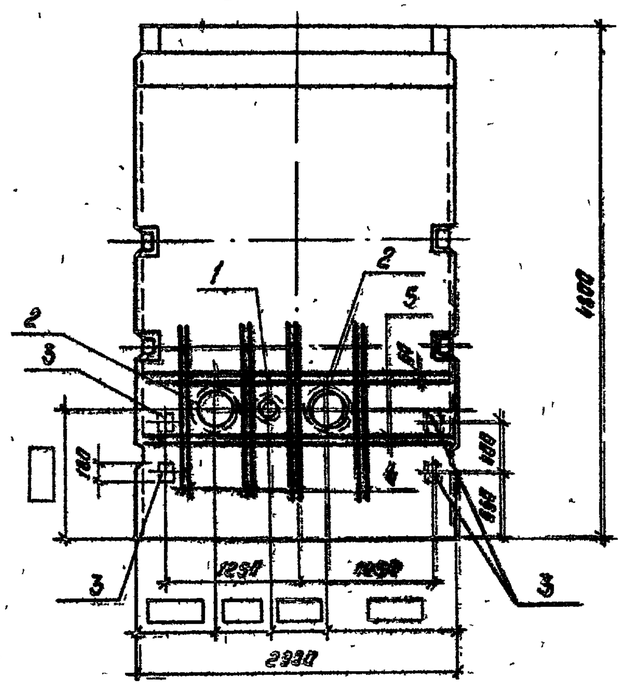

Марка поз.	Обозначение	Наименование	Количество				Масса ед. кг.	Примечание
		Документация						
	3.900-3 вып. 4/82	Панель стеновая						
		ПС1-48-Б1 (Б2)						1)
	КЖИ-ТТ1, 2.3	ТТ-1						
		Сборочные единицы						
1	3.901-5	Сальник для dy50, ℓ=300	1	1			5.0	2)
2	3.901-5	Сальник для dy200, ℓ=300	2	2			21.4	2)
3	3.400-6/76	Изделие закладное МН1-18	4	–			1.7	2)
		Детали						
4	ГОСТ 5781-82	Ф10 А-III ℓ=1300	16	16			0.8	
5	ГОСТ 5781-82	Ф10 А-III ℓ=2900	8	8			1.7	
			1.11000-01,-02,-03	1.12000-01,-02,-03				

Выборка стали на закладные сборочные единицы и детали

Марка элемента	Изделия арматурные: Арматура класса А-III ГОСТ 5781-82 Ф10		Всего	Изделия закладные: Арматура класса А-III ГОСТ 5781-82 Ф8		Итого	Прокат марки Вст3кп2 ГОСТ 380-71 δ8	Прокат марки Сальники dy 50	Прокат марки Сальники dy 120	Итого	Всего	Общий расход
1.11000	26.4	–	26.4	1.2	–	1.2	–	5.6	5.0	42.8	53.4	54.6	81.0
1.12000	26.4	–	26.4	–	–	–	–	–	5.0	42.8	47.8	47.8	74.2

1. Исполнениям -01, -02, -03 марок панелей 1.11000, 1.12000 соответствуют следующие рабочие марки:
-01 - ПС1-48-Б1 , -02, -03 - ПС1-48-Б2.
2. Поз. 1÷2 подлежат защите от коррозии в соответствии с ТТ 3,1; 3.2 ; поз 3 – в соответствии с ТТ2.1, 24;

Привязан

Инв. №

Т.П. 902-2-407с.86 КЖИ-1.11000, 1.12000

Изм.	Лист	№ документ	Подп.	Дата
Н. контр.	Курганалиев			XI-84
Нач. отд.	Слицын			
Гл. спец.	Шевченко			
Рук. гр.	Цанга			
Инженер	Жукова			

Панель стеновая

Стадия	Масса	Масштаб
Р	7.3т	1:50

Лист 1 | Листов 1

Госстрой СССР Сантехпроект КАЗГОСПРОЕКТ

Инв. № подл. | Подпись и дата | Взам. инв. №

Альбом IX

902-2-407с.86

Типовой проект

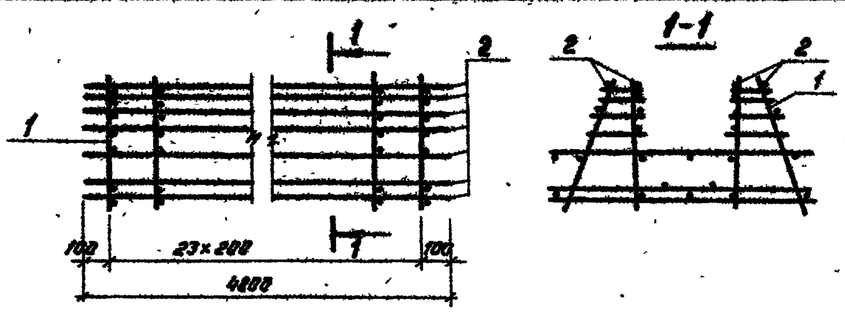

Формат	Зона	Поз.	Обозначение	Наименование	Кол. на исполн. 4.01100- -01	-02	-03	Примечание
				Документация				
			КЖИ-ТТ1,2,3	ТТ2.1; 2.2				
				Сборочные единицы				
11		1	КЖИ-4.01101-01	Каркас плоский	24			4.6 кг
11			-02	" "		24		5.12 кг
11			-03	" "			24	5.12 кг
				Детали				
				ГОСТ 6727-80				
Вр1		2		Ф 5 Вр-I, ℓ=4800	25	25	25	0.74 кг

Привязан

Инв. №

КЖИ-4.01100

Изм.	Лист	N докум.	Подп.	Дата
Н.контр.	Курмакаева			XI-84
Нач.отд.	Спицын			
Гл.спец.	Шевченко			
Рук.гр.	Цанга			
Инженер	Константинова			

Каркас пространственный

Лит.	Масса	Масштаб
Р	01-12.9кг 02-16.5кг 03-16.5кг	б.м.

Лист 1 Листов 1

Госстрой СССР Союзводоканалниипроект КАЗВОДОКАНАЛПРОЕКТ г. Алма-Ата

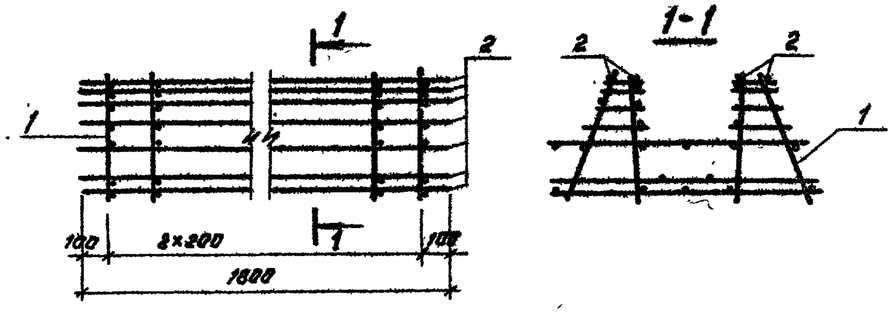

Формат	Зона	Поз.	Обозначение	Наименование	Кол. на исполн. 4.01200- -01	-02	-03	Примечание
				Документация				
			КЖИ-ТТ1,2,3	ТТ2.1; 2.2				
				Сборочные единицы				
11		1	КЖИ-4.01101-01	Каркас плоский	9			4.6 кг
11			-02	" "		9		5.12 кг
11			-03	" "			9	5.12 кг
				Детали				
				ГОСТ 6727-80				
Вр1		2		Ф 5 Вр-I, ℓ=1800	25	25		0.28 кг

Привязан

Инв. №

Т.П. 902-2-407с.86 КЖИ-4.01200

Изм.	Лист	№ докум.	Подп.	Дата
Н.контр.	Курмакаева			XI-84
Нач.отд.	Спицын			
Гл.спец.	Шевченко			
Рук.гр.	Цанга			
Инженер	Константинова			

Каркас пространственный

Лит.	Масса	Масштаб
Р	01-48.4кг 02-62.8кг 03-62.8кг	б.м.

Лист 1 Листов 1

Госстрой СССР Союзводоканалниипроект КАЗВОДОКАНАЛПРОЕКТ г. Алма-Ата

Типовой проект 902-2-407с.86 Альбом III

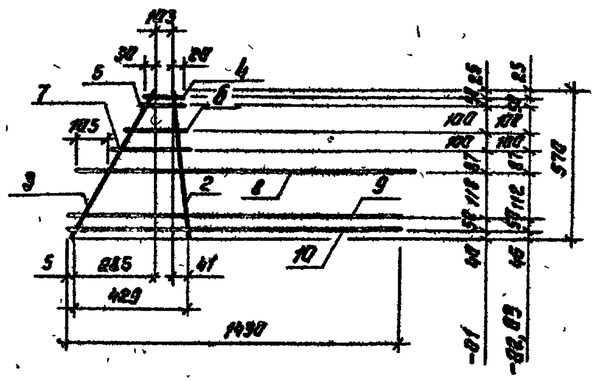

Формат	Зона	Поз.	Обозначение	Наименование		Кол. на испол. 4.01001- -01	-02	-03	Примечание
				Документация					
			КЖИ-ТТ1,2,3	ТТ 2.1; 2.2					
				Детали					
				ГОСТ 5781-82					
Б4		2		Ф14А-III	ℓ=572	1	1	1	0.70 кг
Б4		3		Ф8А-I	ℓ=637	1	1	1	0.25 кг
Б4		4÷7		Ф6А-III	ℓ=160÷300	4	4	4	0.05 кг
Б4		8		Ф14А-III	ℓ=1630	1	1	1	1.97 кг
Б4		9		Ф6А-III	ℓ=1430	1	—	—	0.32 кг
Б4				Ф10А-III	ℓ=1430	—	1	1	0.88 кг
Б4		10		Ф8А-III	ℓ=1430	1	—	—	0.56 кг
Б4				Ф12А-III	ℓ=1430	—	1	1	1.27 кг

Взам. инв. № | Подпись и дата | Инв. № подл.

КЖИ-4.01001

Изм.	Лист	№ докум.	Подп.	Дата
Н. контр.	Курмакимова			Х-84
Нач. отд.	Спицын			
Гл. спец.	Шевченко			
Рук. гр.	Цанга			
Инженер	Кистанкимова			

Каркас плоский

Лит.	Масса	Масштаб
Р	01-4,8кг 02-5,27кг 03-5,27кг	1:10

Лист 1 | Листов 1

Госстрой СССР Союзводоканалниипроект КАЗВОДОКАНАЛПРОЕКТ г. Алма-Ата

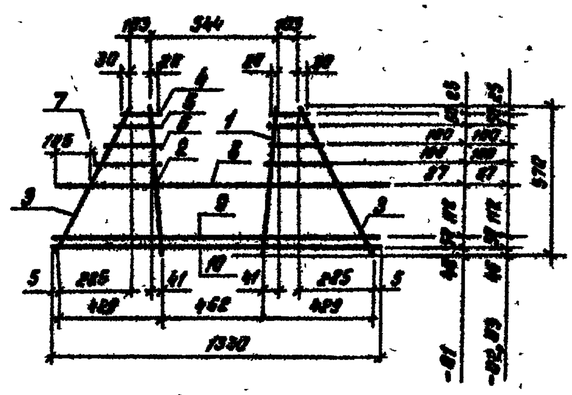

Формат	Зона	Поз.	Обозначение	Наименование		Кол. на испол. 4.01101- -01	-02	-03	Примечание
				Документация					
			КЖИ-ТТ1,2,3	ТТ 2.1; 2.2					
				Детали					
				ГОСТ 5781-82					
Б4		1		Ф10А-III	ℓ=578	1	—	—	0.36 кг
Б4				Ф14А-III	ℓ=578	—	1	1	0.70 кг
Б4		2		Ф14А-III	ℓ=578	1	1	1	0.70 кг
Б4		3		Ф8А-I	ℓ=637	2	2	2	0.25 кг
Б4		4÷7		Ф6А-III	ℓ=160÷300	8	8	8	0.05 кг
Б4		8		Ф14А-III	ℓ=1500	1	1	1	1.81 кг
Б4		9		Ф6А-III	ℓ=1330	1	—	—	0.30 кг
Б4				Ф10А-III	ℓ=1330	—	1	1	0.83 кг
Б4		10		Ф8А-III	ℓ=1330	1	—	—	0.52 кг
Б4				Ф12А-III	ℓ=1330	—	1	1	1.18 кг

Взам. инв. № | Подпись и дата | Инв. № подл.

т.п. 902-2-407с.86 КЖИ-4.01101

Изм.	Лист	№ докум.	Подп.	Дата
Н. контр.	Курмакимова			Х-84
Нач. отд.	Спицын			
Гл. спец.	Шевченко			
Рук. гр.	Цанга			
Инженер	Кистанкимова			

Каркас плоский

Лит.	Масса	Масштаб
Р	01-6,6кг 02-6,16кг 03-6,16кг	1:10

Лист 1 | Листов 1

Госстрой СССР Союзводоканалниипроект КАЗВОДОКАНАЛПРОЕКТ г. Алма-Ата

Альбом IX

902-2-407с.86

Типовой проект

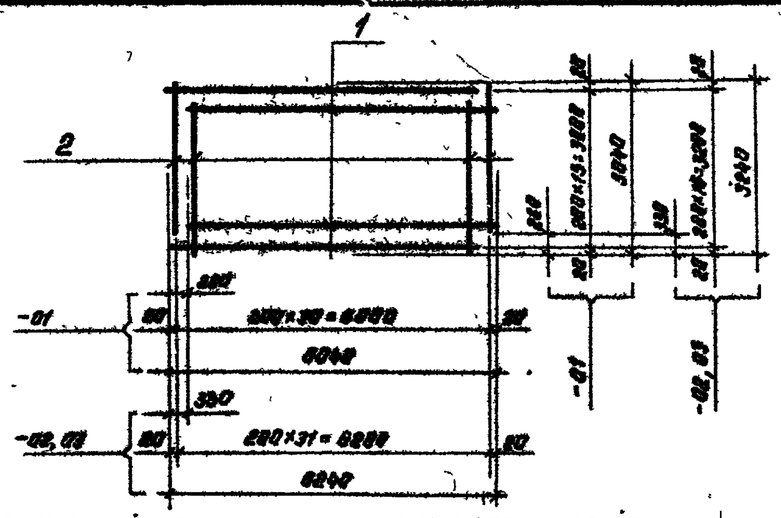

Формат	Зона	Поз.	Обозначение	Наименование	Кол. на исполн. 4.02001 -01	-02	-03	Примечание
				Документация				
			КЖИ-ТТ1.2.3	ТТ2.1; 2.2				
				Детали				
				ГОСТ 5781-82				
Бч		1		⌀8А-III ℓ=5760	16	–	–	2.27кг
Бч				⌀10А-III ℓ=5910	–	17	17	3.67кг
Бч		2		⌀8А-III ℓ=2760	31	–	–	1.89кг
Бч				⌀10А-III ℓ=2910	–	32	32	1.81кг

Привязан

Инв. №

Инв. № подл. | Подпись и дата | Взам. инв. №

КЖИ-4.01 002

Изм.	Лист	№ докум.	Подп.	Дата
Н. контр.	Курманкулова			XI-84
Нач. отд.	Спицын			
Гл. спец.	Шевченко			
Рук. гр.	Цанга			
Инженер	Константинова			

Сетка арматурная

Лит.	Масса	Масштаб
Р	01-110.1кг 02-122.4кг 03-120 4кг	5 м.

Лист 1 | Листов 1

Госстрой СССР
Союзводоканалпроект
КАЗВОДОКАНАЛПРОЕКТ

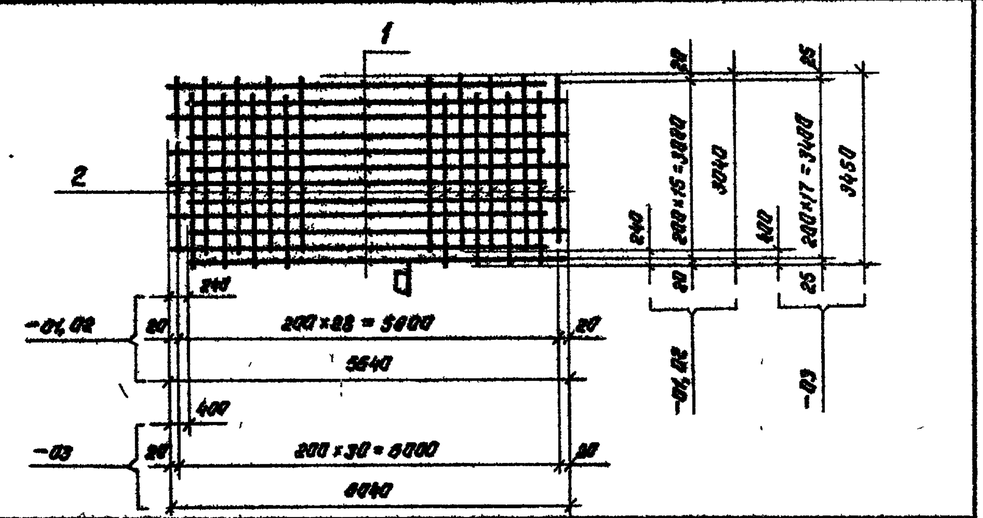

Формат	Зона	Поз.	Обозначение	Наименование	Кол. на исполн. 4.02001 -01	-02	-03	Примечание
				Документация				
			КЖИ-ТТ1.2.3	ТТ2.1; 2.2				
				Детали				
				ГОСТ 5781-82				
Бч		1		⌀8А-III ℓ=5400	18	18	–	1.20кг
Бч				⌀10А-III ℓ=5640	–	–	18	3.50кг
Бч		2		⌀6А-III ℓ=2800	29	29	–	0.62кг
Бч				⌀10А-III ℓ=3050	–	–	31	1.88кг

Привязан

Инв. №

Инв. № подл. | Подпись и дата | Взам. инв. №

Т.П. 902-2-407с.86 КЖИ-4.02001

Изм.	Лист	№ докум.	Подп.	Дата
Н. контр.	Курманкулова			XI-84
Нач. отд.	Спицын			
Гл. спец.	Шевченко			
Рук. гр.	Цанга			
Инженер	Константинова			

Сетка

Лит.	Масса	Масштаб
Р	01-37.2кг 02-37 4кг 03-127 3кг	5 м.

Лист 1 | Листов 1

Госстрой СССР
Союзводоканалпроект
КАЗВОДОКАНАЛПРОЕКТ

Типовой проект 902-2-409с.86 Альбом IX

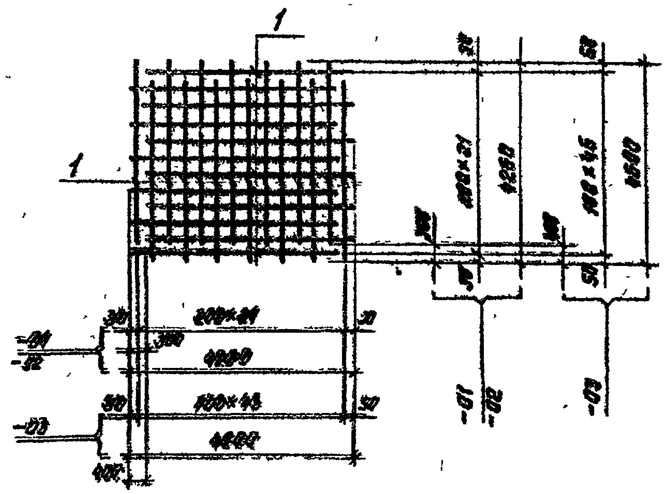

Формат	Зона	Поз.	Обозначение	Наименование	Кол. на исполн. 4.02002 -01	-02	-03	Примечание
				Документация				
			КЖИ-ТТ 1,2,3	ТТ 2.1; 2.2				
				Детали				
				ГОСТ 5781-82				
Б4		1		⌀8Ар-II ℓ=3950	34	34	–	1.57кг
Б4				⌀10Ар-II ℓ=4200	–	–	92	2.59кг

Привязан

Инв. №

Изм.	Лист	№ докум.	Подп.	Дата
Н. контр.	Курманалиева			4-84
Нач. отд.	Спицын			
Гл. спец.	Шевченко			
Рук. гр.	Цанга			
Инженер	Константинова			

КЖИ-4.02002

Сетка

Лит.	Масса	Масштаб
Р	01-69.2кг 02-69.2кг 03-139.2кг	1:50
Лист 1	Листов 1	

Госстрой СССР Союзводоканалпроект КАЗВОДОКАНАЛПРОЕКТ г. Алма-Ата

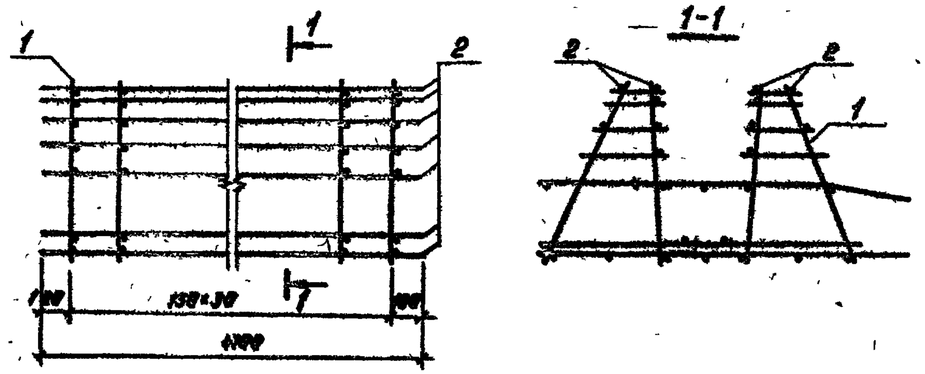

Формат	Зона	Поз.	Обозначение	Наименование	Кол. на исполн. 4.02100 -01	-02	-03	Примечание
				Документация				
			КЖИ-ТТ 1,2,3	ТТ 2.1; 2.2				
				Сборочные единицы				
12г		1	КЖИ-4.02101-01	Каркас плоский	31			4.31кг
12г			-02	" "		31		4.48кг
12г			-03	" "			31	6.26кг
				Детали				
				ГОСТ 6727-80				
Вр		2		⌀5Вр-I, ℓ=6700	26	26	26	0.73кг

Привязан

Инв. №

Изм.	Лист	№ докум.	Подп.	Дата
Н. контр.	Курманалиева			XI-84
Нач. отд.	Спицын			
Гл. спец.	Шевченко			
Рук. гр.	Цанга			
Инженер	Константинова			

Гл. 902-2-409с.86 КЖИ-4.02100

Каркас пространственный

Лит.	Масса	Масштаб
Р	01-4.82кг 02-4.48кг 03-6.26кг	б.м.
Лист 1	Листов 1	

Госстрой СССР Союзводоканалпроект КАЗВОДОКАНАЛПРОЕКТ г. Алма-Ата

Типовой проект 902-2-40 тс.86 Альбом IX

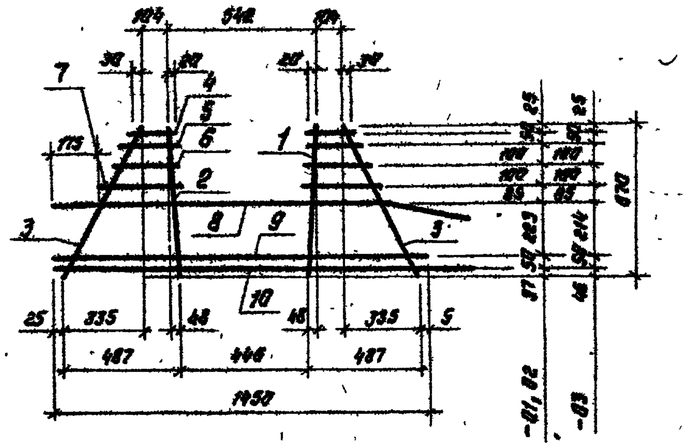

Формат	Зона	Поз.	Обозначение	Наименование		Кол. на исполн. 4.02101 -01	-02	-03	Примечание
				Документация					
			КЖИ-ТТ 1,2,3	ТТ 2.1; 2.2					
				Детали					
				ГОСТ 5781-82					
54		1		Ф 10 А-III	ℓ=672	1	–	–	0.42 кг
54				Ф 12-А-III	ℓ=672	–	1	1	0.60 кг
54		2		Ф 12 А-III	ℓ=672	1	1	1	0.60 кг
54		3		Ф 8 А-I	ℓ=750	2	2	2	0.30 кг
54		4÷7		Ф 6 А-III	ℓ=160÷300	8	8	8	0.05 кг
54		8	*)	Ф 10 А-III	ℓ=1650	1	1	1	1.01 кг
54		9		Ф 6 А-III	ℓ=1450	1	1	–	0.32 кг
54				Ф 8 А-III	ℓ=1450	–	–	1	0.57 кг
54		10		Ф 10 А-III	ℓ=1540	1	1	–	0.95 кг
54				Ф 12 А-III	ℓ=1080	–	–	1	1.40 кг

*) поз. 8 — см. ведомость деталей.

Ведомость деталей

Поз.	Эскиз
8	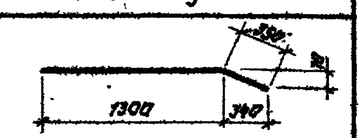

Изм.	Лист	№ докум.	Подп.	Дата
Н. контр.	Курмалиева			XI-84
Нач. отд	Спицын			
Гл. спец.	Шевченко			
Рук. гр.	Цанга			
Инженер	Константинова			

Привязан

Инв. №

ТП.902-2-40тс.86 КЖИ-4.02101

Каркас плоский

Лит.	Масса	Масштаб
Р	01-4.31 кг 02-4.49 кг 03-5.26 кг	Б.М.

Лист 1 Листов 1

Госстрой СССР Союзводоканалниипроект КАЗВОДОКАНАЛПРОЕКТ г. Алма-Ата

Инв. № подл. | Подпись и дата | Взам. инв. №

Типовой проект 902-2-407с.86 Альбом IX

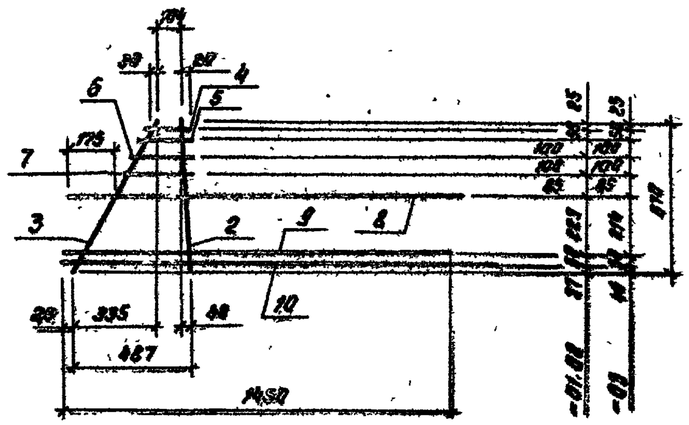

Формат	Зона	Поз.	Обозначение	Наименование	Кол. на элемент. 4.02003 -01	-02	-03	Примечание
				Документация				
			КЖИ-ТП1,2,3	ТТ2,1; 2.2				
				Детали				
				ГОСТ 5781-82				
Б4		2		Ф12А-III ℓ=672	1	1	1	0.66кг
Б4		3		Ф8А-I ℓ=750	1	1	1	0.30кг
Б4		4÷7		Ф6А-III ℓ=160÷300	4	4	4	0.05кг
Б4		8		Ф10А-III ℓ=1630	1	1	1	1.02кг
Б4		9		Ф6А-III ℓ=1438	1	1	1	0.32кг
Б4		10		Ф10А-III ℓ=1850	1	1	—	1.02кг
Б4				Ф12А-III ℓ=1650	—	—	1	1.47кг

Взам. инв. №

Подпись и дата

Инв. № подл.

Изм.	Лист	№ докум.	Подп.	Дата
Н. контр.	Курманалиева			XI-86
Нач. отд.	Спицын			
Гл. спец.	Шевченко			
Рук. гр.	Цанга			
Инженер	Константинова			

КЖИ-4.02003

Каркас плоский

Лит.	Масса	Масштаб
Р	-01-346кг -02-346кг -03-391кг	1:50

Лист 1 Листов 81

Госстрой СССР Союзсантехниипроект КАЗВОДОКАНАЛПРОЕКТ г. Ялта-Ялта

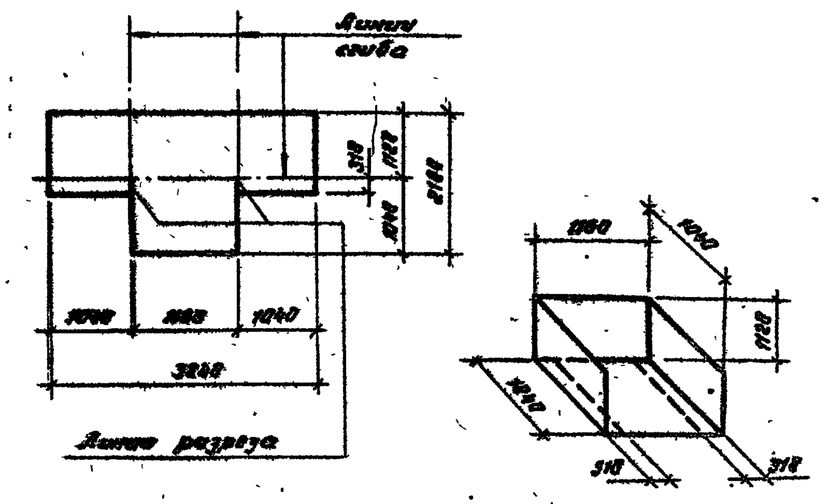

Формат	Зона	Поз.	Обозначение	Наименование	Кол.	Примечание
			ГОСТ 8478-81	С $\frac{8А\,III-100}{8А\,III-100}$ 2180×3240 $\frac{28}{30}$	44.2	кг.

Привязан

Инв. №

Взам. инв. №

Подпись и дата

Инв. № подл.

Изм.	Лист	№ Докум.	Подпись	Дата
Н. контр.	Курманалиева			XI-86
Нач. отд.	Спицын			
Гл. спец.	Шевченко			
Рук. гр.	Цанга			
Инженер	Жукова			

т.п. 902-2-407с.86 КЖИ-4.01003

Сетка арматурная

Лит.	Масса	Масштаб
Р	44.2 кг	1:4

Листов 1

Госстрой СССР Сантехниипроект КАЗВОДОКАНАЛПРОЕКТ г. Ялта-Ялта

1166-09

Типовой проект 902-2-407с.86 Альбом IV

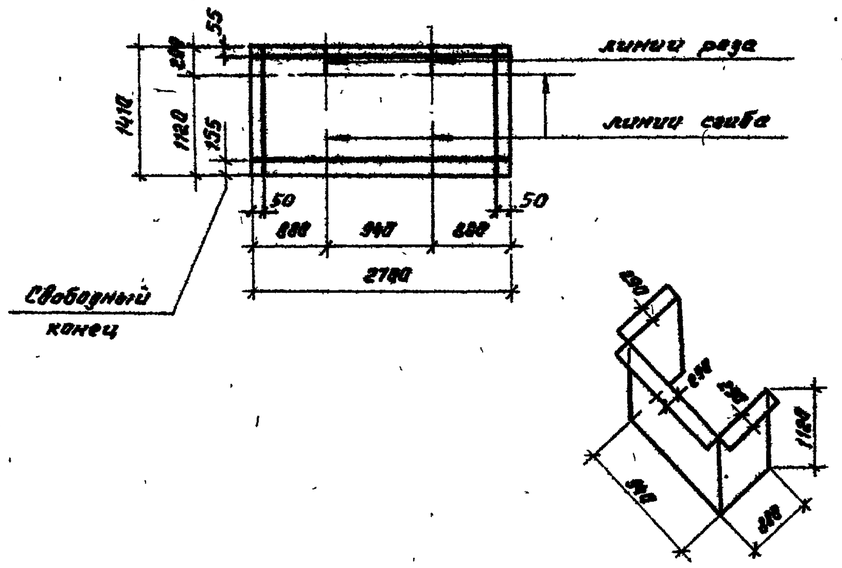

Марка	Обозначение	Наименование	Кол	Примечание
	ГОСТ 8478-81	С $\frac{8АIII-100}{8АIII-100}$ 1410×2700 $\frac{50}{55}$	28.9	кг

Привязан

Инв. №

КЖИ-4.01 004

Изм.	Лист	№ докум.	Подп.	Дата
Н.контр.	Курманалиева			XI-84
Нач.отд.	Спицын			
Гл.спец.	Шевченко			
Рук.гр.	Цанга			
Инженер	Жукова			

Сетка арматурная

Лит.	Масса	Масштаб
Р	28.9 кг	б.м.

Лист 1 Листов 1

Госстрой СССР Союзводоканалниипроект КАЗВОДОКАНАЛПРОЕКТ г. Алма-Ата

Инв. № подл. | Подпись и дата | Взам. инв. №

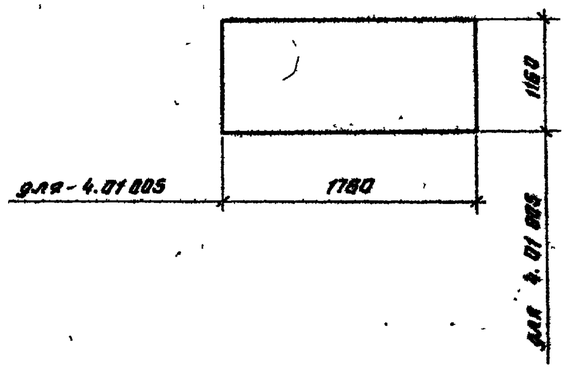

Марка	Обозначение	Наименование	Кол	Примечание
4.01 005	ГОСТ 8478-81	С $\frac{8АIII-100}{8АIII-100}$ 1160×1760 $\frac{30}{30}$	16.6	кг.

Привязан

Инв. №

Т.П. 902-2-407с.86 КЖИ-4.01 005

Изм.	Лист	№ докум.	Подп.	Дата
Н.контр.	Курманалиева			XI-84
Нач.отд.	Спицын			
Гл.спец.	Шевченко			
Рук.гр.	Цанга			
Инж.	Жукова			

Сетка арматурная

Лит.	Масса	Масштаб
Р	16.6 кг	б.м.

Лист 1 Листов 1

Госстрой СССР Союзводоканалниипроект КАЗВОДОКАНАЛПРОЕКТ г. Алма-Ата

Инв. № подл. | Подпись и дата | Взам. инв. №

Типовой проект 902-2-40тс.86 Альбом IX

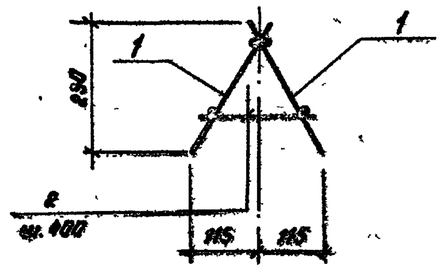

Формат	Зона	Поз.	Обозначение	Наименование	Кол.	Примечание
				Документация		
			КЖИ-ТТ 1,2,3	ТТ 2,1; 2,2		
				Сборочные единицы		
Б4		1		Сетка	2	4.26 кг
				Детали		
Б4		2		ФВ-I ГОСТ 5781-82 ℓ=240	11	0.07 кг

Привязан

Инв. №

Изм.	Лист	№ докум.	Подп.	Дата
Н. контр.	Курманалиева			XI-84
Нач. отд.	Спицын			
Гл. спец.	Шевченко			
Рук. гр.	Цанга			
Инженер				

КЖИ-4.013 00

Каркас пространственный

Лит	Масса	Масштаб
Р	9,64 кг	1:10

Лист 1 | Листов 1

Госстрой СССР
Союзводоканалниипроект
КАЗВОДОКАНАЛПРОЕКТ
г. Алма-Ата

Инв. № подл. | Подпись и дата | Взам. инв. №

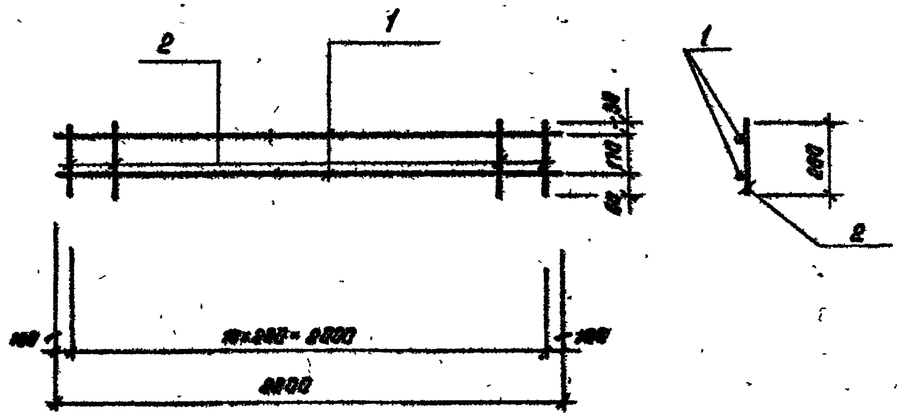

Формат	Зона	Поз.	Обозначение	Наименование	Кол.	Примечание
				Документация		
			КЖИ-ТТ 1,2,3	ТТ 2,1; 2,2		
				Детали		
Б4		1		ФВ-I ГОСТ 5781-82 ℓ=2200	2	0.37 кг
Б4		2		ФВ-I ГОСТ 5781-82 ℓ=260	11	0.11 кг

Привязан

Инв. №

Изм.	Лист	№ докум.	Подп.	Дата
Н. контр.	Курманалиева			XI-84
Нач. отд.	Спицын			
Гл. спец.	Шевченко			
Рук. гр.	Цанга			
Инженер				

т.п. 902-2-40тс.86 КЖИ-4.01301

Сетка

Стадия	Масса	Масштаб
Р	426 кг.	1:10

Лист 1 | Листов 1

Госстрой СССР
Союзводоканалниипроект
КАЗВОДОКАНАЛПРОЕКТ
г. Алма-Ата

Инв. № подл. | Подпись и дата | Взам. инв. №

Типовой проект 902-2-407с.86 Альбом IX

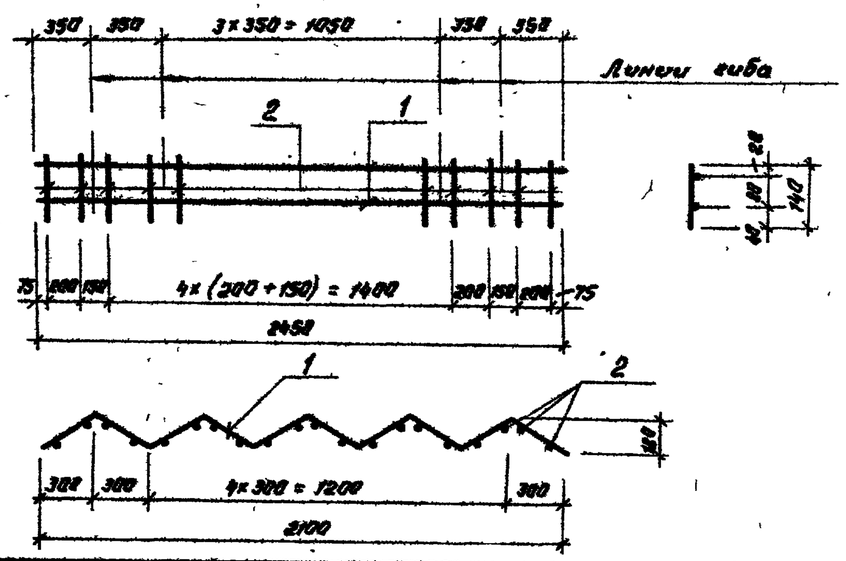

Формат	Зона	Поз.	Обозначение	Наименование	Кол.	Примечание
				Документация		
			КЖИ-ТТ 1,2,3	ТТ 2.1; 2.2		
				Детали		
Б4		1		ф5 ВрI ГОСТ 6727-80 ℓ=2450	2	0.37 кг
Б4		2		ф5 ВрI ГОСТ 6727-80 ℓ=140	14	0.03 кг

Привязан

Инв. №

Изм.	Лист	№ докум.	Подп.	Дата	КЖИ-4.02004			
Н. контр.	Курманалиева			XI-84	Каркас плоский	Лит	Масса	Масштаб
Нач. отд.	Спицын					Р	1.20 кг	1:5
Гл. спец.	Шевченко					Лист 1	Листов 1	
Рук. гр.	Цанга					Госстрой СССР Союзводоканалпроект КАЗВОДОКАНАЛПРОЕКТ г. Алма-Ата		
Инженер								

Взам. инв. № | Подпись и дата | Инв. № подл.

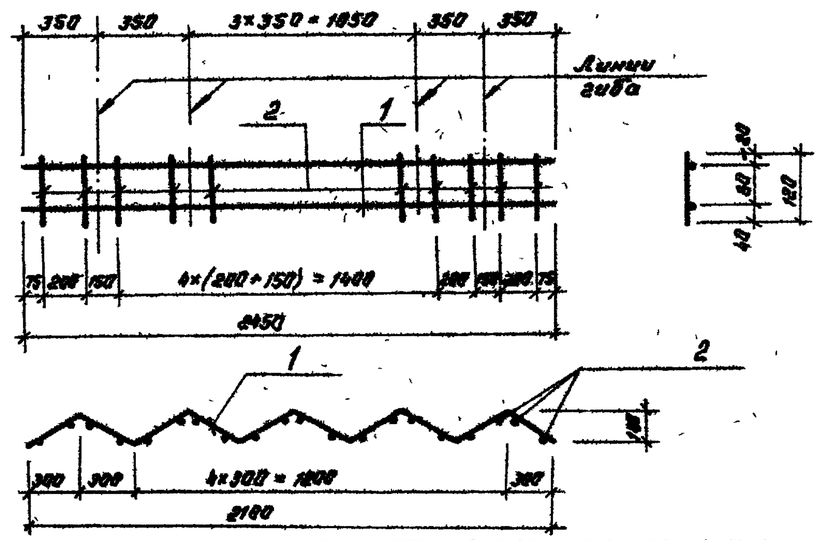

Формат	Зона	Поз.	Обозначение	Наименование	Кол.	Примечание
				Документация		
			КЖИ-ТТ 1,2,3	ТТ 2.1; 2.2		
				Детали		
Б4		1		ф5 ВрI ГОСТ 6727-80 ℓ=2450	2	0.38 кг
Б4		2		ф5 ВрI ГОСТ 6727-80 ℓ=120	14	0.02 кг

Привязан

Инв. №

Изм.	Лист	№ докум.	Подп.	Дата	Т.П.902-2-407с.86 КЖИ-4.02005			
Н. контр.	Курманалиева			XI-84	Каркас плоский	Лит.	Масса	Масштаб
Нач. отд.	Спицын					Р	1.04 кг	1:5
Гл. спец.	Шевченко					Лист 1	Листов 1	
Рук. гр.	Цанга					Госстрой СССР Союзводоканалпроект КАЗВОДОКАНАЛПРОЕКТ г. Алма-Ата		
Инженер								

Взам. инв. № | Подпись и дата | Инв. № подл.

Типовой проект 902-2-407с.86 Альбом IX

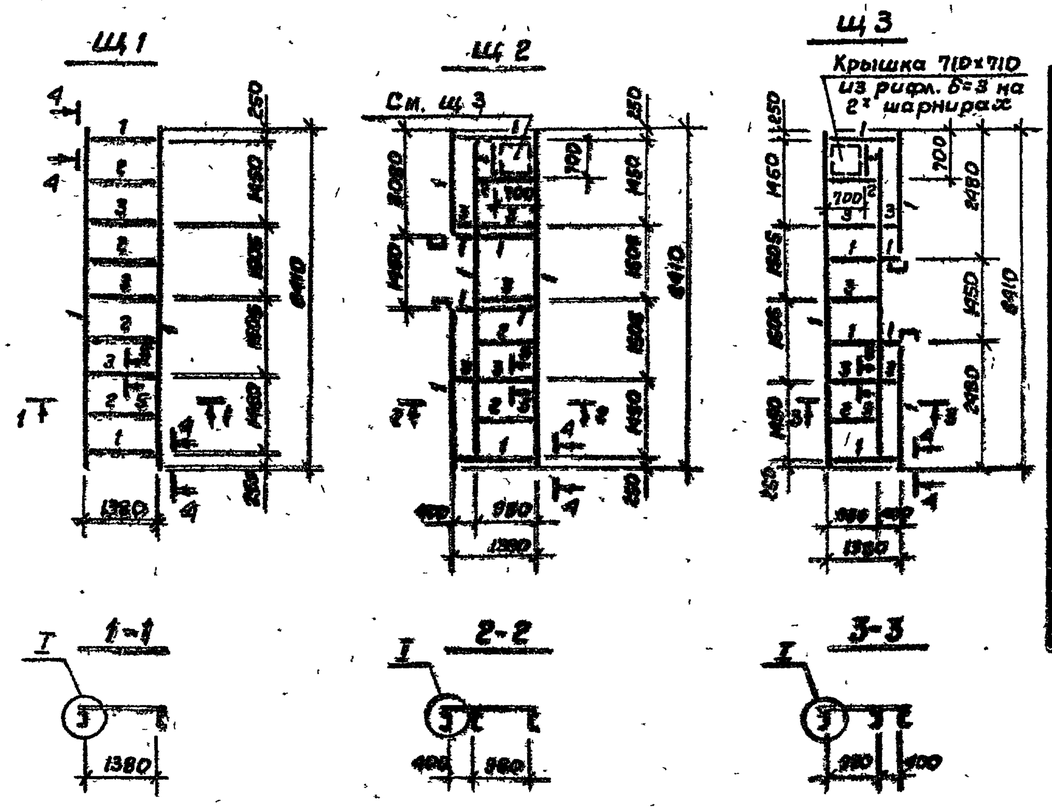

Марка поз.	Обозначение	Наименование	Масса, кг.				Примечание
		Документация					
	КЖСЦ-ТТ 1,2,3	ТТ 3.1, 3.2					
		Детали					
1		[180×60×4 ГОСТ 8278-83	100.0	208.0	208.0		
2		L 40×4, ГОСТ 8509-72*	17.0	11.4	8.3		
3		⊤ 40×4, ГОСТ 8509-72*	25.6	23.1	23.1		
		Рифл. -б=3 ГОСТ 8568-77*	-	11.8	11.8		
		Прочая сталь	24.4	34.7	34.7		
		Наплавленный металл	2	2	2		
		Материалы					
		Лист асбестоцементный	4	4	4		шт
		ГОСТ 18124-75, 1500×1500	48.0	48.0	48.0		кг/шт
		Марка	Щ1	Щ2	Щ3		

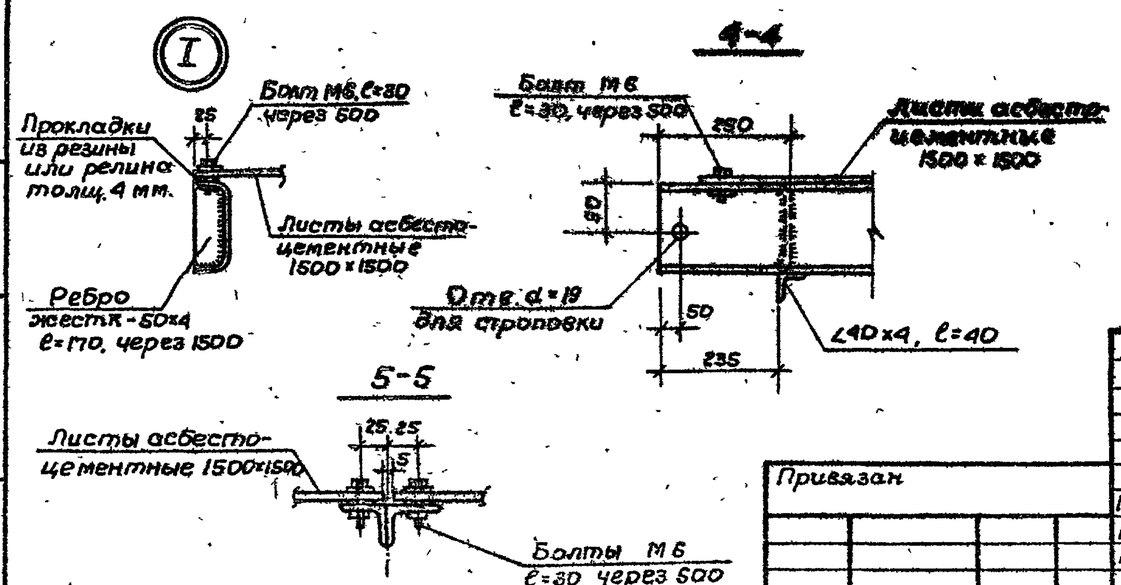

Привязан

Инв №

Н. контр.	Курманалиев		
Нач. отд.	Спицын		
Гл. спец.	Шевченко		
Рук. гр.	Цанга		
Ст. инж.	Деменев		

т.п. 902-2-407с.86 КЖСЦ-3.00.000

Щит съемного покрытия Щ1, Щ2, Щ3

Стадия	Масса	Масштаб
Р	271.0 кг 403.0 кг 180.0 кг	Б.М.
Лист 1	Листов 1	

Госстрой СССР Союзводоканалпроект КАЗВОДОКАНАЛПРОЕКТ г. Алма-Ата

Шифр № подл. | Подпись и дата | Взам. инв. №

Типовой проект 902-2-407с.86 Альбом IX

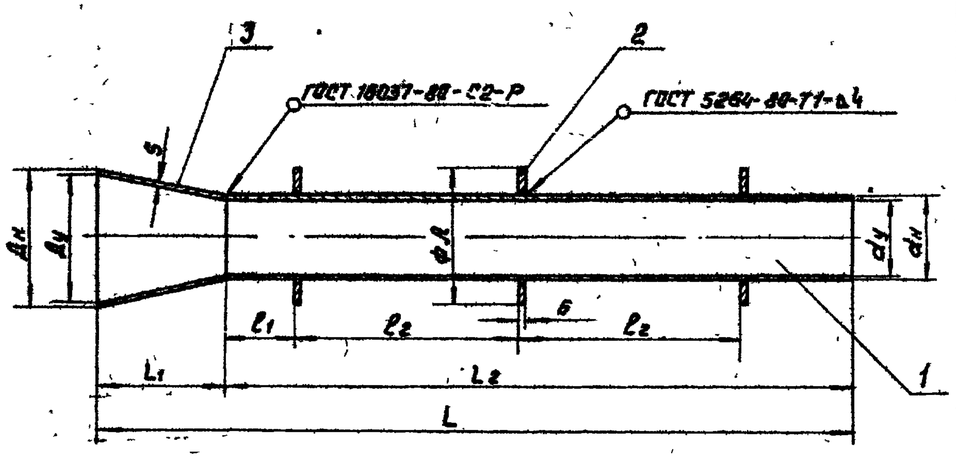

№ п/п	Размеры раструба в плане, мм	Ду	dу	Дн	dн	L	L1	L2	ℓ1	ℓ2	A	S	Масса в кг	Примеч.
1	3×6	300	200	329	219	2540	210	2350	225	850	400	6	90	
2	6×6	300	200	329	219	3010	210	2800	225	1000	400	6	104	

Привязан

Инв. №

Инв. № подл. | Подпись и дата | Взам. инв. №

Н. контр.	Ким		
ГИП	Каштелян		
Нач. отд.	Каштелян		
Гл. спец.	Цхай		
Инженер	Сяутанова		

МК 1.00.00 СБ

Отводящий трубопровод I-вариант
Сборочный чертеж

Стадия	Масса	Масштаб
Р	см. табл.	–
Лист 1	Листов 1	

Госстрой СССР
Союзводоканалниипроект
КАЗВОДОКАНАЛПРОЕКТ
г. Алма-Ата

Формат	Зона	Поз.	Обозначение	Наименование	Кол.	Примеч.
				Документация		
11			МК 1.00.00	Сборочный чертеж		ТТ 3.1 ТТ 3.2
				Детали		
				(для резервуаров 3×6; 6×6)		
Б4		1	МК 1.00.01	Патрубок	1	L2 см. табл.
				Труба 219×6 ГОСТ 10704-76 / В-Б ст.3 сп. ГОСТ 10705-80		
Б4		2	МК 1.00.02	Ребро жесткости ф400×ф222 S=6	3	
				Лист Б ГОСТ 19903-74 / Ст.3 ГОСТ 14637-79		
				Стандартные изделия		
		3	ОСТ 36-44-81	Переход В 300×200×6	1	

Привязан

Инв. №

Инв. № подл. | Подпись и дата | Взам. инв. №

Т.П. 902-2-407с.86 МК 1.00.00

Н. контр.	Ким	
ГИП	Каштелян	
Нач. отд.	Каштелян	
Гл. спец.	Цхай	
Инженер	Дяптанова	

Отводящий трубопровод I-вариант

Литер	Лист	Листов
Р	1	1

Госстрой СССР
Союзводоканалниипроект
КАЗВОДОКАНАЛПРОЕКТ
г. Алма-Ата

1166-09

Альбом IX

902-2-407с.86

Типовой проект

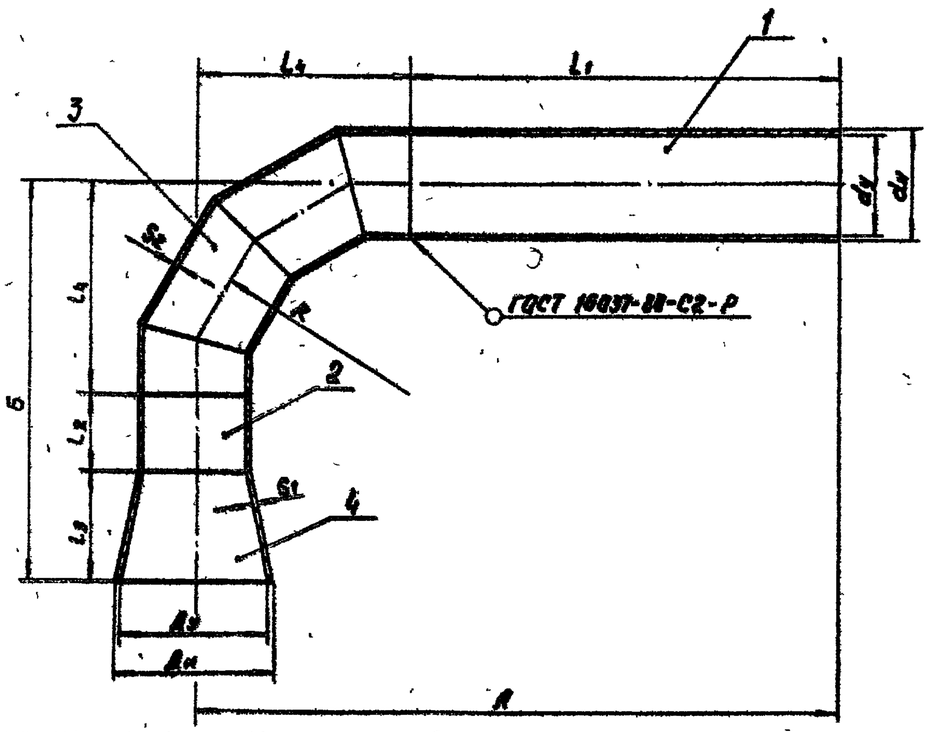

№ п/п	Размеры резервуара в плане, мм	Ду	dy	Дн	dн	А	Б	L1	L2	L3	L4	R	S1	S2	Масса в кг
1	3×6	300	200	329	219	2350	1360	1950	750	210	400	400	6	6	114
2	6×6	300	200	329	219	2800	1960	2400	950	210	400	400	6	6	135

Привязан

Инв №

Марка	Зона	Поз.	Обозначение	Наименование	Кол.	Примеч.
				Документация		
11			МК.3.00.00	Сборочный чертеж		ТП 3-1 ТТ 3.2
				Детали		
				(Для резервуаров 3х6; 6х6)		
Б.4		1	МК 3.00.01	Патрубок	1	L_1 см. табл.
				Труба 219×6 Б ГОСТ 10704-76 / 8-8 ст.3 ст ГОСТ 10705-80		
Б.4		2	МК 3.00.02	Ветвка	1	L_2 см. табл.
				Труба 219×6 Б ГОСТ 10704-76 / 8-8 ст 3 ст ГОСТ 10705-80		
				Стандартные изделия		
		3	ОСТ 36-43-81	Отвод 90° 219×6	1	
		4	ОСТ 36-44-81	Переход Б 300×200×6	1	

Привязан

Инв №

Н. контр.	Ким		
ГИП	Каштелюк		
Нач отд	Каштелюк		
Гл спец	Цхай		
Инженер	Сяптинова		

МК 3.00.00.СБ

Отводящий трубопровод Г-вариант Сборочный чертеж

Стадия	Масса	Масштаб
Р	см. табл	—

Лист 1 Листов 1

Госстрой СССР, Союзводоканалниипроект КАЗВОДОКАНАЛПРОЕКТ г. Алма-Ата

Инв. № подл. | Подпись и дата | Взам. инв. №

Т.П. 902-2-407с.86 МК 3.00.00

Н контр.	Ким		
ГИП	Каштелюк		
Нач отд	Каштелюк		
Гл спец	Цхай		
Инженер	Сяптинова		

Отводящий трубопровод Г-вариант

Стадия	Лист	Листов
Р	1	1

Госстрой СССР Союзводоканалниипроект КАЗВОДОКАНАЛПРОЕКТ г. Алма-Ата

Альбом III

902-2-407с.86

Типовой проект

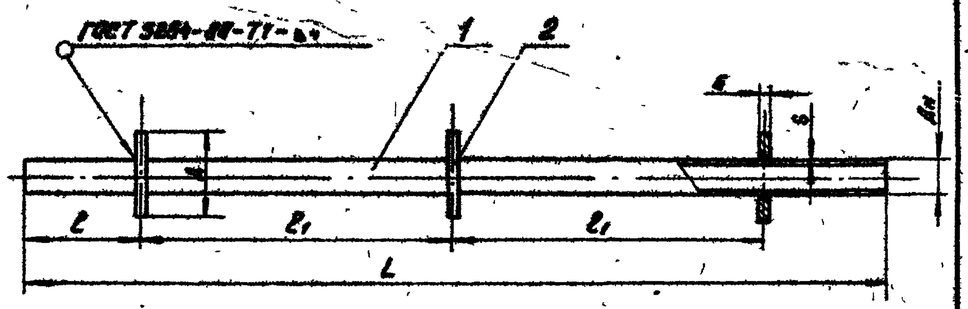

№	Размер патрубка Диаметр	dy	Дн	Д	L	l	l1	S	Масса кг. кг.	Примечание
1	3×6	50	68	160	2350	265	850	4.5	17	
2	6×6	50	80	160	2500	225	1000	4.5	19.6	

Позиция	Зона	Кол.	Обозначение	Наименование	Кол.	Примеч.
				Документация		
11			МК.5.00.00 СБ	Сборочный чертеж		ТТ3.1 ТТ3.2
				Детали		
				(Для резервуара 3×6, 6×6)		
5.4		1	МК5.00.01	Корпус	1	
				Труба 50×4.5 ГОСТ 3262-75		
5.4		2	МК 5.00.02	Ребро жесткости	3	
				Лист $\frac{Б6\ ГОСТ\ 19903-74}{Ст.3\ ГОСТ\ 14637-79}$		

Привязан

Инв. №

МК 5.00.00.СБ

Н.контр.	Ким		
ГИП	Каштелян		
Нач.отд.	Каштелян		
Гл.спец.	Ижай		
Инженер	Сотникова		

Патрубок
Сборочный чертеж

Стадия	Масса	Масштаб
Р	см. табл.	—
Лист 1	Листов 1	

Госстрой СССР
Сельводоканалгипрострой
КАЗВОДОКАНАЛПРОЕКТ
г. Алма-Ата

Инв. № подл. | Подпись и дата | Взам. инв. №

Привязан

Инв. №

Т.П.902-2-407с.86 МК 5.00.00

Н.контр.	Ким		
ГИП	Каштелян		
Нач.отд.	Каштелян		
Гл.спец.	Ижай		
Инженер	Сотникова		

Патрубок

Литер	Лист	Листов
Р	1	1

Госстрой СССР
Сельводоканалгипрострой
КАЗВОДОКАНАЛПРОЕКТ
г. Алма-Ата

Инв. № подл. | Подпись и дата | Взам. инв. №

Типовой проект 9902-2-407с.86 Альбом IX

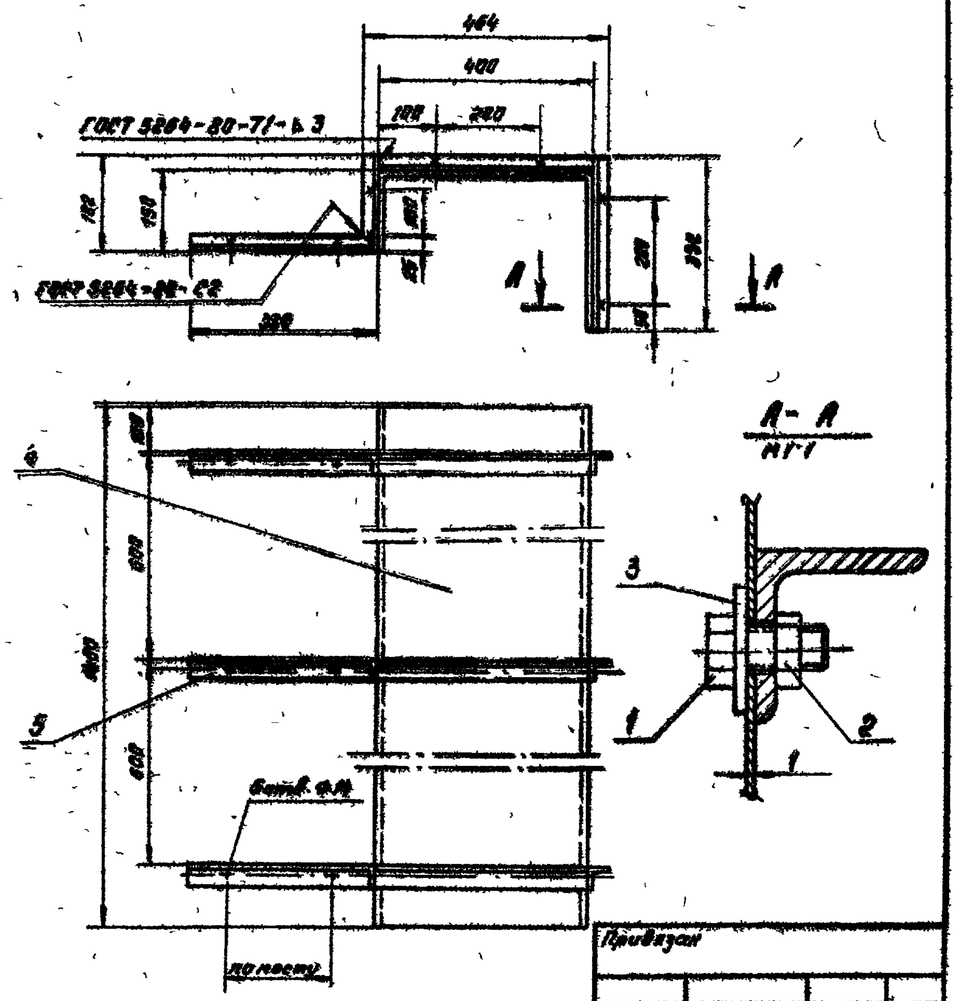

Формат	Зона	Поз	Обозначение	Наименование	Кол	Примеч.
				Документация		
11			МК 10.00.00 СБ	Сборочный чертеж		ТТ3.1 ТТ3.2
				Стандартные изделия		
		1		Болт М8×20.46 ГОСТ 7798-70	18	
		2		Гайка М8.4.01 ГОСТ 5915-70	18	
		3		Шайба 8.01 ГОСТ 6402-70	18	
				Материалы		
		4		Лист $\frac{Б1\ ГОСТ\ 19903-70}{Ст.3\ ГОСТ\ 16523-70}$ 1400×600		8.4кг
		5		Угол. равн. $\frac{32\times32\times4\ ГОСТ\ 8509-72}{Ст.3\ ГОСТ\ 535-79}$ L=1200		2.4кг

Привязан

Инв №

Н.контр	Ким		
ГИП	Коштелюк		
Нач отд.	Коштелюк		
Гл. спец.	Цхай		
Инженер	Сяптонова		

МК 10.00.00 СБ

Кожух

Сборочный чертеж

Стадия	Масса	Масштаб
Р	11.9	1:10
Лист 1	Листов 1	

Госстрой СССР Сельводоканалгипроект КАЗВОДОКАНАЛПРОЕКТ г. Ялта-Ялта

Привязан

Инв №

Н.контр	Ким		
ГИП	Коштелюк		
Нач отд	Коштелюк		
Гл.спец.	Цхай		
Инженер	Сяптонова		

Т.П. 902-2-407с.86 МК.10.00.00

Кожух

Стадия	Лист	Листов
Р	1	1

Госстрой СССР Сельводоканалгипроект КАЗВОДОКАНАЛПРОЕКТ г. Ялта-Ялта

1166-09

Типовой проект 902-2-407с.86 Альбом IV

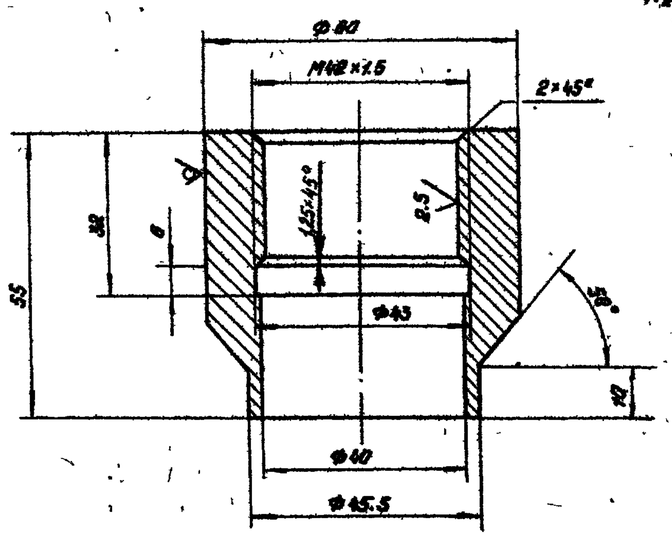

$R_z 80$ √(V)

Привязан

Инв. №

Н. контр.	Ким		МК. 11.00.00		
ГИП	Каштелян		Бобышка	Стадия	Масса	Масштаб
Нач. отд.	Каштелян			Р	0.67	1:1
Гл. спец.	Цхай			Лист 1	Листов 1
Инженер	Сяптонова		Круг Б 60 ГОСТ 2590-71 / Ст. 3 ГОСТ 535-79	Госстрой СССР Союзводоканалниипроект КАЗВОДОКАНАЛПРОЕКТ г. Алма-Ата	

Инв. № подл. | Подпись и дата | Взам. инв. №

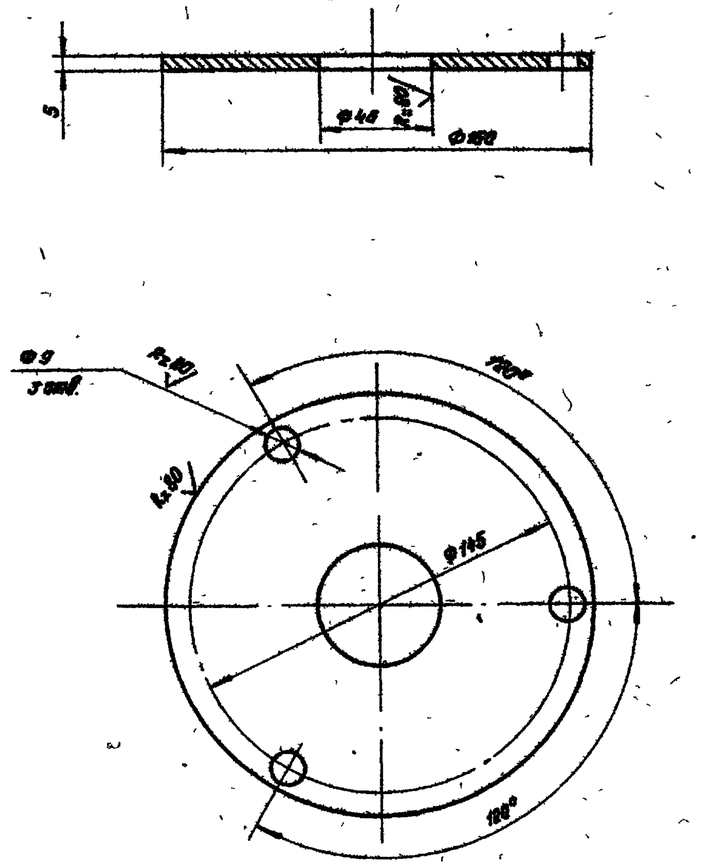

√(V)

Привязан

Инв. №

Н. контр.	Ким		Т.П. 902-2-407с.86	МК 12.00.00	
ГИП	Каштелян		Фланец	Стадия	Масса	Масштаб
Нач. отд.	Каштелян			Р	0.72	1:2
Гл. спец.	Цхай			Лист 1	Листов 1
Инженер	Сяптонова		Лист Б5 ГОСТ 19903-74 / Ст. 3 ГОСТ 18523-70	Госстрой СССР Союзводоканалниипроект КАЗВОДОКАНАЛПРОЕКТ г. Алма-Ата	

Инв. № подл. | Подпись и дата | Взам. инв. №