ТИПОВОЙ ПРОЕКТ
902-1-133.88

КАНАЛИЗАЦИОННАЯ НАСОСНАЯ СТАНЦИЯ С ПОГРУЖНЫМИ ЭЛЕКТРОНАСОСАМИ ПРОИЗВОДИТЕЛЬНОСТЬЮ 5-25м³/ч, НАПОРОМ 5-32м ПРИ ГЛУБИНЕ ЗАЛОЖЕНИЯ ПОДВОДЯЩЕГО КОЛЛЕКТОРА 3,0; 4,0 И 5,0м

АЛЬБОМ 2

НКН НЕСТАНДАРТИЗИРОВАННОЕ ОБОРУДОВАНИЕ

23090-02
ЦЕНА

ТИПОВОЙ ПРОЕКТ
902-1-133.88

КАНАЛИЗАЦИОННАЯ НАСОСНАЯ СТАНЦИЯ С ПОГРУЖНЫМИ ЭЛЕКТРОНАСОСАМИ ПРОИЗВОДИТЕЛЬНОСТЬЮ 5-25м³/ч, НАПОРОМ 5-32м ПРИ ГЛУБИНЕ ЗАЛОЖЕНИЯ ПОДВОДЯЩЕГО КОЛЛЕКТОРА 3,0; 4,0 И 5,0м

АЛЬБОМ 2

ПЕРЕЧЕНЬ АЛЬБОМОВ

АЛЬБОМ 1 ПЗ ПОЯСНИТЕЛЬНАЯ ЗАПИСКА.
НК ТЕХНОЛОГИЧЕСКИЕ РЕШЕНИЯ.
КЖ КОНСТРУКЦИИ ЖЕЛЕЗОБЕТОННЫЕ.
ЭМ СИЛОВОЕ ЭЛЕКТРООБОРУДОВАНИЕ.
СО СПЕЦИФИКАЦИИ ОБОРУДОВАНИЯ
АЛЬБОМ 2 НКН НЕСТАНДАРТИЗИРОВАННОЕ ОБОРУДОВАНИЕ
АЛЬБОМ 3 ВМ ВЕДОМОСТИ ПОТРЕБНОСТИ В МАТЕРИАЛАХ
АЛЬБОМ 4 С СМЕТЫ

РАЗРАБОТАН ПРОЕКТНЫМ ИНСТИТУТОМ
«ХАРЬКОВСКИЙ ВОДОКАНАЛПРОЕКТ»

УТВЕРЖДЕН ГЛАВНЫМ УПРАВЛЕНИЕМ
ПРОЕКТИРОВАНИЯ ГОССТРОЯ СССР
ПРОТОКОЛ ОТ 25.01.88 №6
ВВЕДЕН В ДЕЙСТВИЕ В/О СОЮЗВОДОКАНАЛНИИПРОЕКТ
ПРИКАЗ ОТ 11.03.88 №58

ГЛАВНЫЙ ИНЖЕНЕР ИНСТИТУТА Т.А. БОНДАРЕНКО
ГЛАВНЫЙ ИНЖЕНЕР ПРОЕКТА В.С. ЛЯЛЮК

© ГП ЦПП, 1996

Альбом 2

Типовой проект 902-1-133.88

№№ листов	Обозначение документов	Наименование документов	Стр.
2		Содержание альбома	2,3
2	М694-01.000	Решетка-заслонка	4
1	М694-01.100	Решетка	4
1	М694-03.000	Запор	4
1	М694-01.000СБ	Решетка-заслонка	5
		Сборочный чертеж	
1	М694-01.101	Упор	6
1	М694-01.102	Уголок	6
1	М694-01.100СБ	Решетка. Сборочный	6
		чертеж	
1	М694-01.103	Пластина	7
1	М694-01.002	Направляющая	7
1	М694-01.001	Пластина	7
1	М694-01.003	Заслонка	7
1	М694-01.005	Ось	8
1	М694-01.004	Прокладка	8
1	М694-02.000	Контейнер решетчатый	8
1	М694-02.102	Рамка	8
1	М694-02.000СБ	Контейнер решетчатый	9
		Сборочный чертеж	
1	М694-02.400	Ручка	10
1	М694-02.200	Створка левая	10
1	М694-02.300	Створка правая	10
1	М694-02.100	Корпус	10
1	М694-02.100СБ	Корпус. Сборочный чертеж	11
1	М694-02.001	Ось	12
1	М694-02.300 СБ	Створка правая	12
		Сборочный чертеж	
1	М694-02.106	Щиток	12
1	М694-02.201	Створка	13
1	М694-02.302	Платик	13
1	М694-02.200 СБ	Створка левая	13
		Сборочный чертеж	
1	М694-02.101	Скоба	14
1	М694-02.202	Петля	14
1	М694-02.400СБ	Ручка. Сборочный чертеж	14
1	М694-02.301	Петля	14
1	М694-03.002	Петля	15
1	М694-03.003	Рукоятка	15
1	М694-03.000 СБ	Запор. Сборочный чертеж	15
1	М694-04.000	Контейнер герметический	16
1	М694-04.100	Корпус	16
1	М694-04.200	Крышка	16
1	М694-04.200 СБ	Крышка. Сборочный чертеж	16
1	М694-04.000СБ	Контейнер герметический	17
		Сборочный чертеж	
1	М694-04.100 СБ	Корпус. Сборочный чертеж	17
1	М694-04.101	Цилиндр	18
1	М694-04.102	Скоба	18
1	М694-04.201	Ручка	18
1	М694-04.202	Обечайка	18
1	М694-05.001	Колесо	19
1	М694-05.002	Ось	19
1	М694-05.003	Крючок	19
1	М694-05.000	Блок	19
1	М694-05.000СБ	Блок. Сборочный чертеж	20
1	М694-05.102	Уголок	21
1	М694-05.101	Скоба	21
1	М694-05.100СБ	Кронштейн. Сборочный	21
		чертеж.	
1	М694-07.000	Шкаф металлический	22
1	М694-05.100	Кронштейн	22
1	М694-06.000	Короб	22
1	М694-06.100	Корыто	22
1	М694-06.101	Лоток	23
1	М694-06.100СБ	Корыто. Сборочный	23
		чертеж	
1	М694-06.000СБ	Короб. Сборочный чертеж	23
1	М694-07.000СБ	Шкаф металлический.	24
		Сборочный чертеж	
2	М694-07.100	Корпус	25
2	М694-07.200	Дверь	25
1	М694-07.100СБ	Корпус. Сборочный чертеж	26
1	М694-07.203	Ручка	27
1	М694-07.110	Уголок	27
1	М694-07.200СБ	Дверь. Сборочный чертеж	27
1	М694-07.101	Боковина	28
1	М694-07.107	Уголок	28
1	М694-07.108	Уголок	28
1	М694-07.105	Уголок	28
1	М694-07.112	Уголок	29
1	М694-07.201	Створка	29
1	М694-07.204	Прокладка	29
1	М694-06.102	Крышка	29
2	М694-09.120	Люк	30
1	М694-09.100	Крышка левая	30
1	М694-09.200	Крышка правая	30
1	М694-09.110	Рама	31
2	М694-09.210	Рама	31
1	М694-09.100СБ	Крышка левая.	32
		Сборочный чертеж	
1	М694-09.110СБ	Рама. Сборочный чертеж	33
1	М694-09.200СБ	Крышка правая	34
		Сборочный чертеж	
1	М694-09.210СБ	Рама. Сборочный чертеж	35
1	М694-09.221	Петля	36
1	М694-09.222	Лист	36
1	М694-09.101	Прокладка	36
1	М694-09.111	Крышка	36
1	М694-09.112	Ручка	37
1	М694-09.113	Дуга	37
1	М694-09.114	Стяжка	37
1	М694-09.120СБ	Люк. Сборочный чертеж	38
1	М694-09.218	Пластина	38
1	М694-09.122	Крюк	38
1	М694-09.211	Крышка	39
1	М694-09.212	Переходник	39
3	М694-10.000	Стрела	40
2	М694-10.000СБ	Стрела. Сборочный чертеж	41-42
1	М694-10.002	Втулка	43
1	М694-10.003	Вкладыш	43
1	М694-10.001	Пята	43
1	М694-10.004	Цапфа	44
1	М694-10.005	Кронштейн	44
1	М694-10.006	Ребро	44
1	М694-10.007	Кожух	44
1	М694-10.008	Уголок	45
1	М694-10.009	Уголок	45
1	М694-10.011	Уголок	45
1	М694-10.021	Труба	45
1	М694-10.017	Скоба	46
1	М694-10.023	Втулка	46
1	М694-10.022	Пята	46
2	М694-14.000	Стойка	47
2	М694-11.000	Труба	47
1	М694-11.001	Конус	48
1	М694-11.002	Патрубок	48
1	М694-11.000СБ	Труба. Сборочный чертеж	48
1	М694-11.003	Скоба	49
1	М694-11.004	Ребро	49
1	М694-11.005	Лист	49
1	М694-11.008	Труба	49
2	М694-12.000	Мачта	50
1	М694-12.200	Ящик	50
1	М694-12.100	Стойка	50
1	М694-12.000СБ	Мачта	51
		Сборочный чертеж	
1	М694-12.100СБ	Стойка. Сборочный чертеж	52
2	М694-12.300	Опора	53
1	М694-12.210	Корпус	53

Альбом 2

Типовой проект 902-1-133.88

№№ листов	Обозначение документов	Наименование документов	Стр.
1	М694-12.220	Дверь	53
1	М694-13.005	Скоба	54
1	М694-12.220СБ	Дверь. Сборочный чертеж	54
1	М694-12.200СБ	Ящик. Сборочный чертеж	54
1	М694-12.111	Ребро	55
1	М694-12.102	Ребро	55
1	М694-12.104	Фланец	55
1	М694-12.109	Ребро	55
1	М694-12.105	Опора	56
1	М694-12.107	Основание	56
1	М694-12.201	Стержень	56
1	М694-12.202	Шайба	56
1	М694-12.217	Петля	57
1	М694-12.103	Конус	57
1	М694-12.108	Кронштейн	57
1	М694-12.216	Петля	58
1	М694-12.213	Дно	58
1	М694-12.210СБ	Корпус. Сборочный чертеж	58
1	М694-12.214	Скоба	59
1	М694-12.215	Крюк	59
1	М694-12.222	Скоба	59
1	М694-12.223	Скоба	59
1	М694-12.300СБ	Опора. Сборочный чертеж	60
1	М694-12.301	Труба	60
1	М694-12.302	Патрубок	60
1	М694-12.001	Ребро	61
1	М694-12.400СБ	Стойка. Сборочный чертеж	61
1	М694-12.402	Дно	61
1	М694-12.400	Стойка	61
1	М694-13.001	Кронштейн	62
1	М694-13.000	Держатель	62
1	М694-13.000СБ	Держатель	62
		Сборочный чертеж	
1	М694-14.001	Ребро	63
1	М694-14.002	Направляющая	63
1	М694-14.000СБ	Стойка.	63
		Сборочный чертеж	
1	М694-16.000	Кронштейн	64
1	М694-17.000	Кронштейн	64
2	М694-15.000	Ограничитель	64
1	М694-13.003	Крюк	65
1	М694-13.002	Швеллер	65
1	М694-15.000СБ	Ограничитель	65
		Сборочный чертеж	
1	М694-17.002	Ребро	66
1	М694-17.003	Ребро	66
1	М694-16.000СБ	Кронштейн. Сборочный	66
		чертеж	
1	М694-16.001	Ребро	66
1	М694-17.001	Пластина	67
1	М694-17.000СБ	Кронштейн. Сборочный	67
		чертеж	

№№ листов	Обозначение документов	Наименование документов	Стр.

Альбом 2

Типовой проект 902-1-133.88

Формат	Зона	Поз.	Обозначение	Наименование	Кол.	Примечание
				Документация		
А2			М694-01.000СБ	Сборочный чертеж		
				Сборочные единицы		
А3		1	М694-01 100	Решетка	1	
				Детали		
А4		2	М694-01.001	Пластина	1	
А4		3	М694-01.002	Направляющая	2	
А4		4	М694-01.003	Заслонка	1	
А4		5	М694-01.004	Прокладка	1	
А4		6	М694-01.005	Ось	2	
				Стандартные изделия		
		8		Болт М6х35.58 ГОСТ 7798-70	6	
		9		Болт М6х16.58 ГОСТ 7798-70	2	
		10		Гайка М6.5 ГОСТ 5915-70	8	
		11		Шайба 6.01 ГОСТ 11371-78	6	

Изм	Лист	№ докум.	Подп.	Дата	М694-01.000		
Разраб.	Анопко				Решетка-заслонка	Лит.	Лист 1 / Листов 2
Пров.	Брацлавский					ГОССТРОЙ СССР Союзводоканалниипроект Харьковский Водоканалпроект	
Н.контр.	Козлов						
Утв.							

Формат А4

Инв.№ подл. | Подп. и дата | Взам. инв.№ | Инв.№ дубл. | Подп. и дата

Формат	Зона	Поз.	Обозначение	Наименование	Кол.	Примечание
		12		Шайба 6.65Г ГОСТ 6402-70	2	
		13		Шайба 7,1.65Г ГОСТ 11648-75	2	
		14		Заклепка 5х11.011 ГОСТ 10299-80	9	

Изм	Лист	№ докум.	Подп.	Дата	М694-01.000	Лист 2

Формат А4

Формат	Зона	Поз.	Обозначение	Наименование	Кол.	Примечание
				Документация		
А3			М694-01.100СБ	Сборочный чертеж		
				Детали		
А4		1	М694-01.101	Упор	1	
А4		2	М694-01.102	Уголок	2	
А4		3	М694-01.103	Пластина	11	
Б4		4	М694-01.104	Ось		
				Круг $\frac{10\text{-}В\ ГОСТ\ 2590\text{-}71}{Ст3\text{-}II\text{-}ГОСТ\ 535\text{-}79}$		
				L=236 h14	2	0,15кг

Изм	Лист	№ докум.	Подп.	Дата	М694-01.100		
Разраб.	Анопко				Решетка	Лит.	Лист / Листов 1
Пров.	Брацлавский					ГОССТРОЙ СССР Союзводоканалниипроект Харьковский Водоканалпроект	
Рук.гр.	Брацлавский						
Н.контр.	Козлов						
Утв.							

Формат А4

Формат	Зона	Поз.	Обозначение	Наименование	Кол.	Примечание
				Документация		
А3			М694-03.000СБ	Сборочный чертеж		
				Детали		
Б4		1	М694-03.001	Штырь		
				Круг $\frac{16\text{-}В\text{-}ГОСТ\ 2590\text{-}71}{Ст3\text{-}I\text{-}ГОСТ\ 535\text{-}79}$		
				L=1530 h14	1	2,4кг
А4		2	М694-03.002	Петля	1	
А4		3	М694-03.003	Рукоятка	1	

Изм	Лист	№ докум.	Подп.	Дата	М694-03.000		
Разраб.	Большакова				Запор	Лит.	Лист / Листов 1
Пров.	Брацлавский					ГОССТРОЙ СССР Союзводоканалниипроект Харьковский Водоканалпроект	
Рук.гр.	Брацлавский						
Н.контр.	Козлов						
Утв.							

Копир. Зайцева 23090-02 3 Формат А4

Альбом 2

М694-01.000СБ

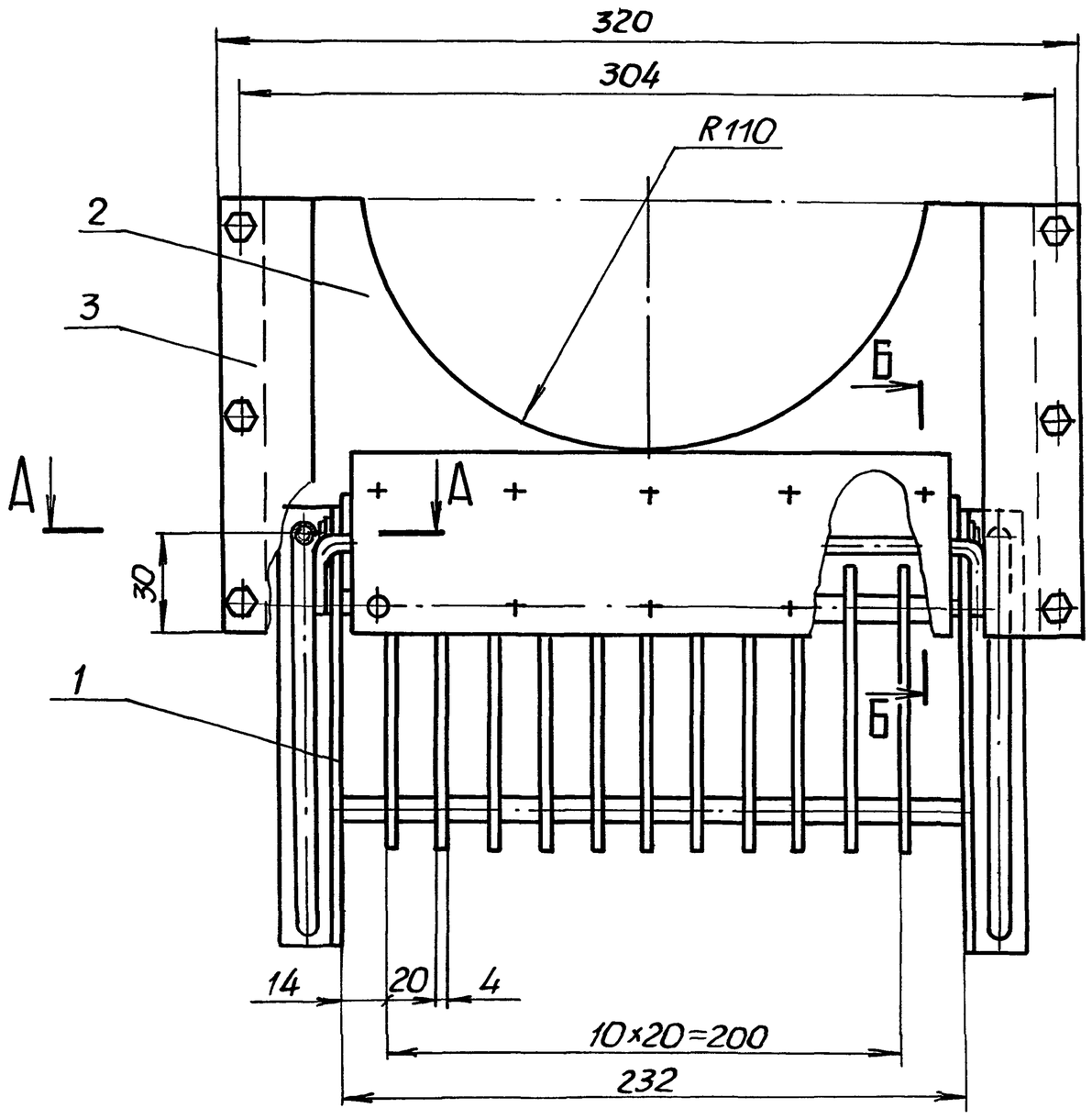

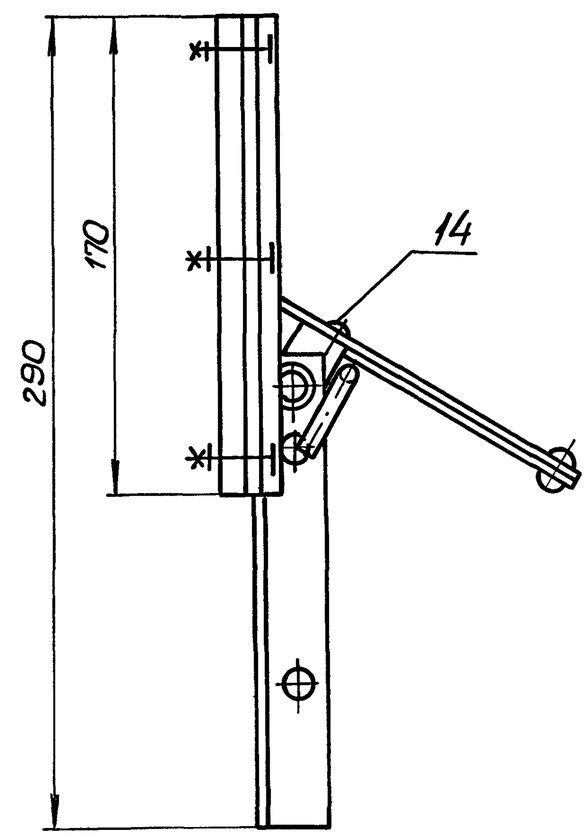

В-В
М1:1
повернуто

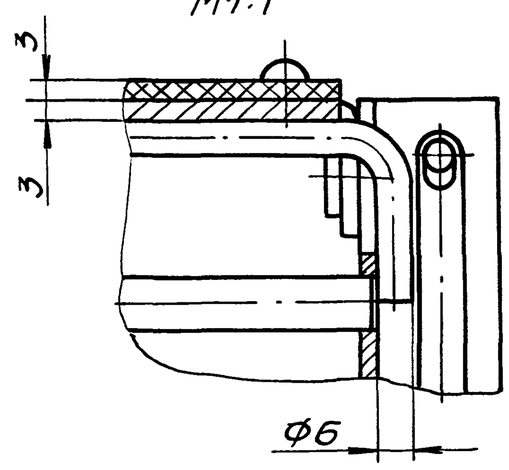

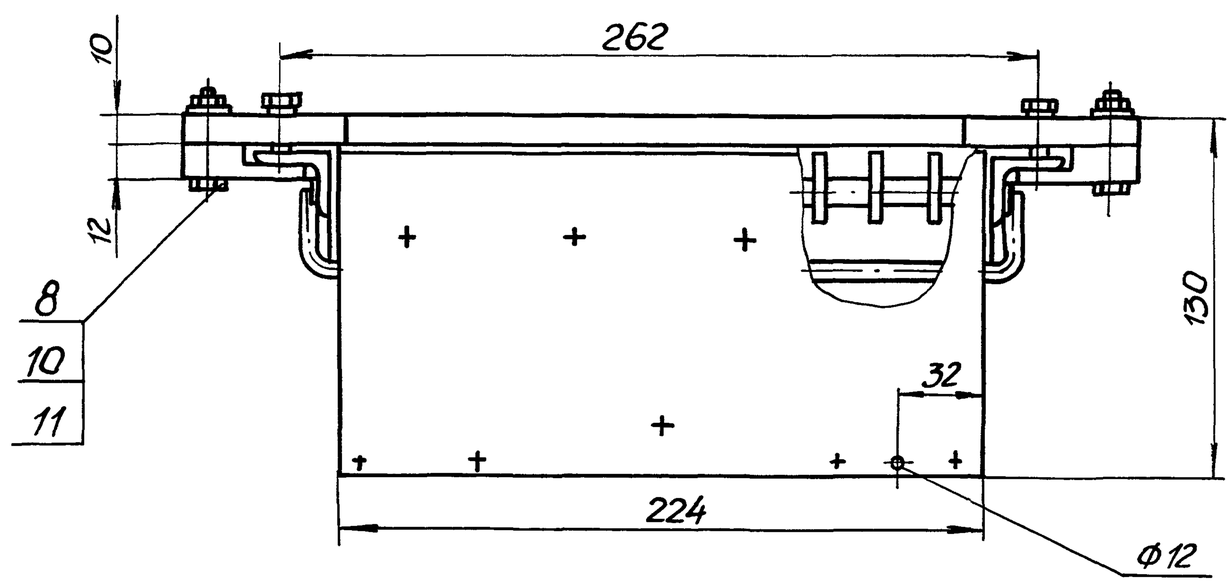

А-А
М1:1

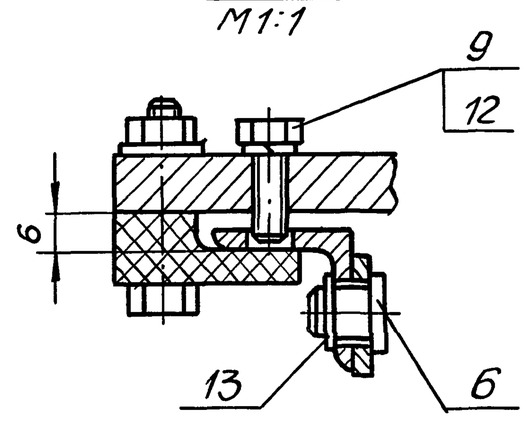

Б-Б
М1:1

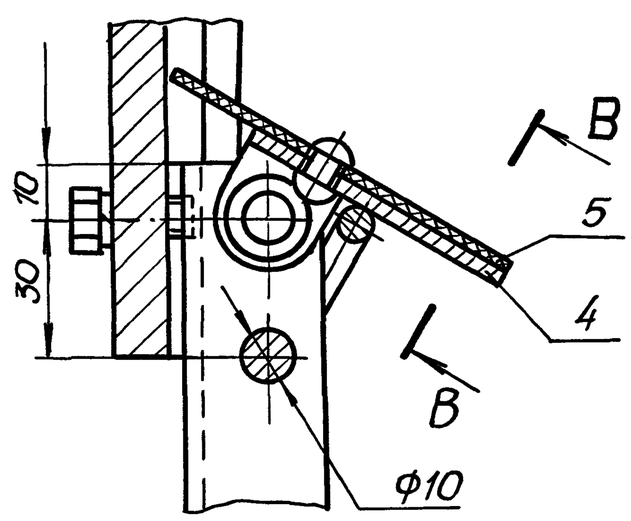

Размеры для справок

					М694-01.000СБ		
Изм.	Лист	№ докум.	Подп.	Дата	Решетка-заслонка Сборочный чертеж	Лит.	Масса: 5,6 / Масштаб: 1:2
Разраб.		Анопко				Лист	Листов 1
Пров.		Браславский				Госстрой СССР Союзводоканалниипроект Харьковский Водоканалпроект	
Т.контр.		Браславский					
Н.контр.		Козлов					
Утв.							

902-1-133.88

Типовой проект

Инв. № подл. | Подп. и дата | Взам. инв. № | Инв. № дубл. | Подп. и дата

Копировал: Майстренко 27.08.09 Б Формат А2

Альбом 2

Типовой проект 902-1-133.88

М694-01.101

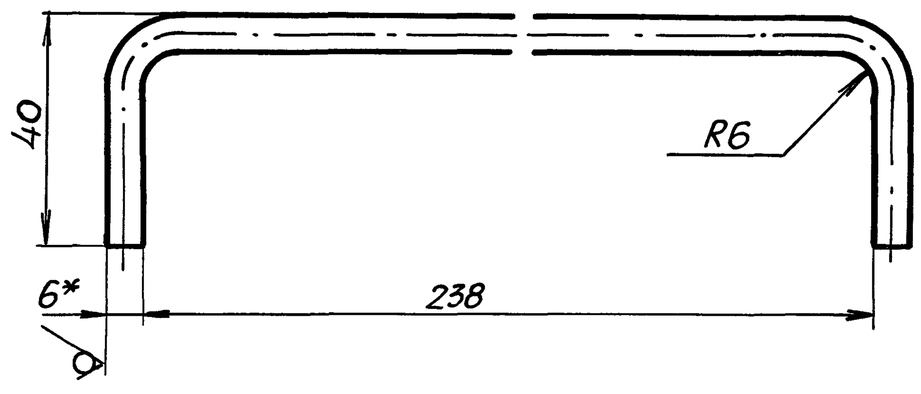

1. $\pm \frac{t2}{2}$.
2.* Размер для справок.
3. Развернутая длина 310мм.

Изм.	Лист	№докум.	Подп.	Дата	М694-01.101		
Разраб.		Анопко			Упор	Лит.	Масса 0,07 / Масштаб 1:1
Пров.		Брацлавский				Лист	Листов 1
Т.контр.		Брацлавский			Круг 6-В ГОСТ 2590-71 / Ст3-II-ГОСТ 535-79	Госстрой СССР Союзводоканалниипроект Харьковский Водоканалпроект	
Н.контр.		Козлов					
Утв.							

Формат А4

М694-01.102

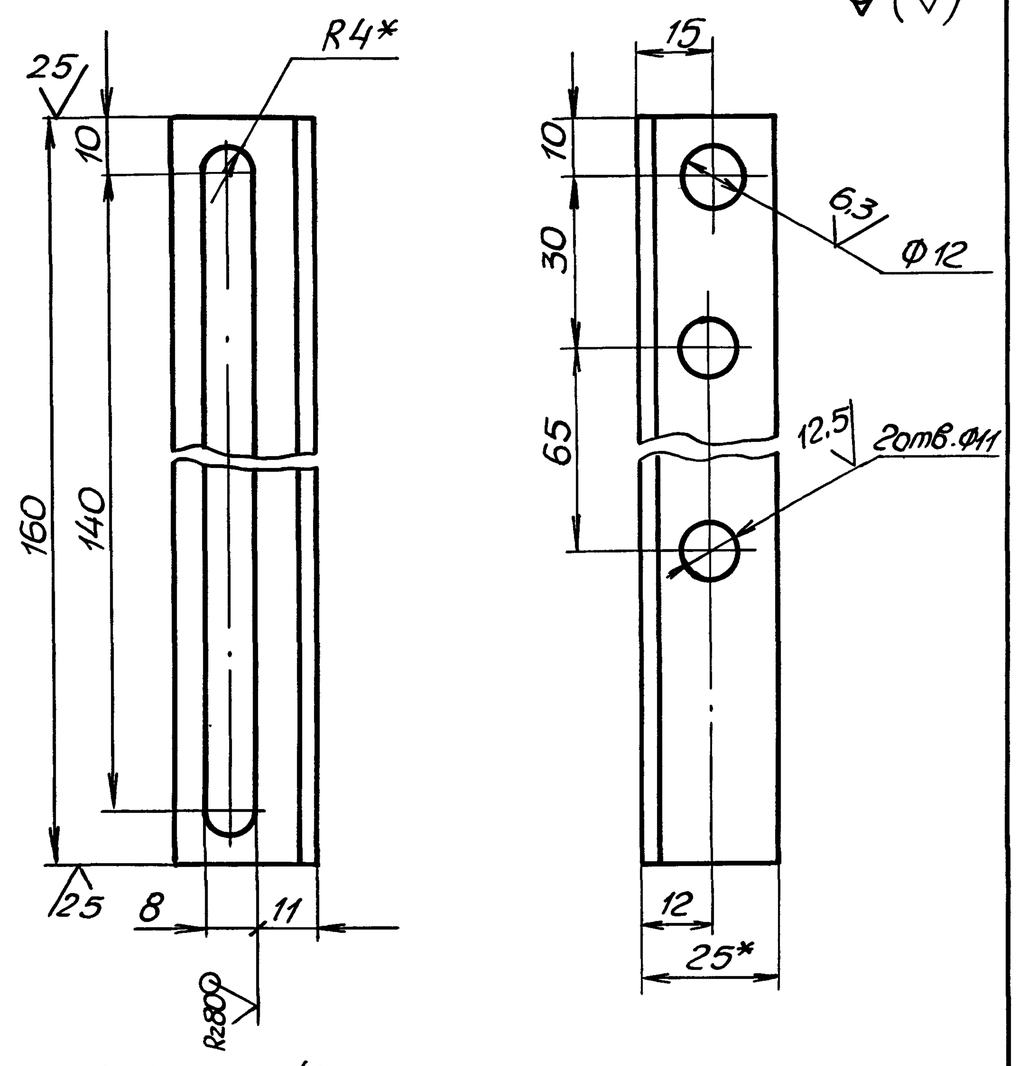

1. H14, h14, $\pm \frac{t2}{2}$.
2.* Размеры для справок.

Изм.	Лист	№докум.	Подп.	Дата	М694-01.102		
Разраб.		Анопко			Уголок	Лит.	Масса 0,15 / Масштаб 1:1
Пров.		Брацлавский				Лист	Листов 1
Т.контр.		Брацлавский			Уголок 25×25×3-Б-ГОСТ 8509-72 / Ст3-II-ГОСТ 535-79	Госстрой СССР Союзводоканалниипроект Харьковский Водоканалпроект	
Н.контр.		Козлов					
Утв.							

Формат А4

М694-01.100СБ

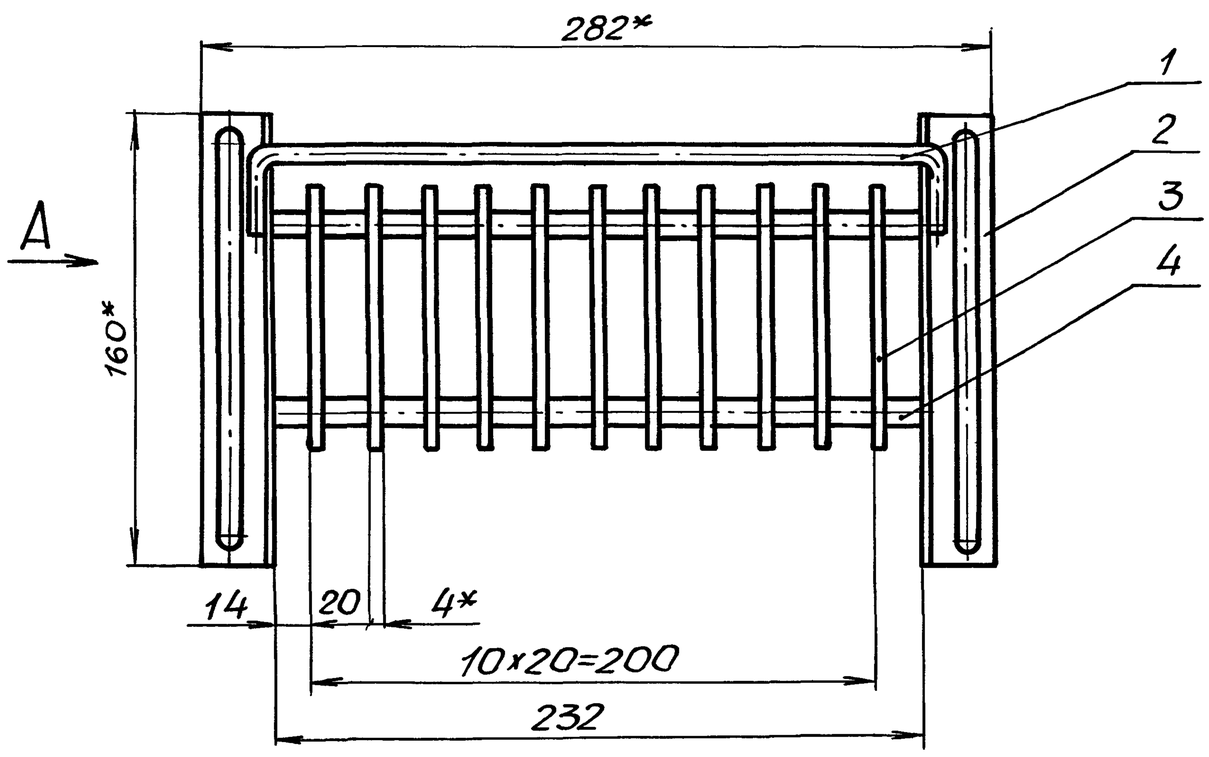

Вид А
М1:1

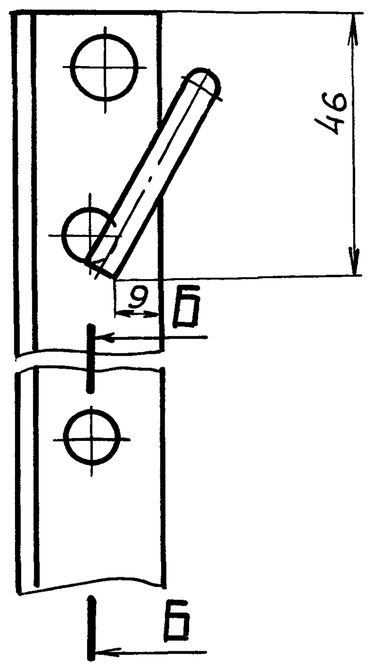

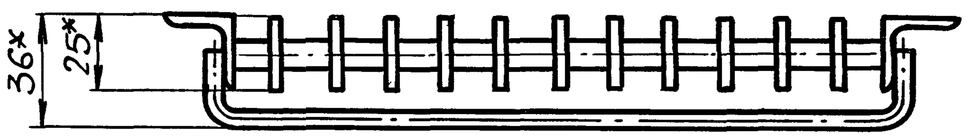

Б-Б

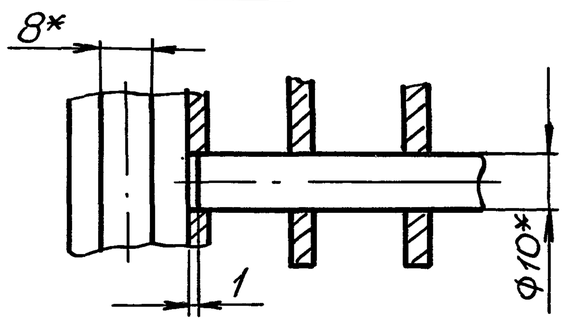

1. Конструкция сварная. Сварку производить по линии примыкания деталей, в соответствии со стандартом на сварку и технологией, применяемой заводом-изготовителем.
2. $\pm \frac{t2}{2}$.
3.* Размеры для справок.

Изм.	Лист	№докум.	Подп.	Дата	М694-01.100СБ		
Разраб.		Анопко			Решетка	Лит.	Масса 1,6 / Масштаб 1:2
Пров.		Брацлавский			Сборочный чертеж	Лист	Листов 1
Т.контр.		Брацлавский				Госстрой СССР Союзводоканалниипроект Харьковский Водоканалпроект	
Н.контр.		Козлов					
Утв.							

Инв.№подл. | Подп. и дата | Взам.инв.№ | Инв.№дубл. | Подп. и дата

Копир. Майстренко 23090-02 7 Формат А3

Альбом 2

Типовой проект 902-1-133.88

М694-01.103

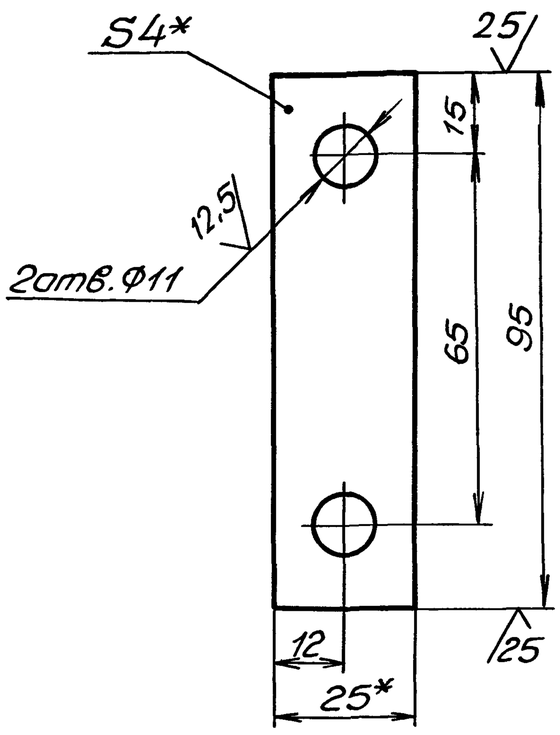

1. H14, h14, $\pm\frac{t2}{2}$.
2.* Размеры для справок.

Изм	Лист	№докум.	Подп.	Дата	М694-01.103	
Разраб.		Анопко			Пластина	Лит. / Масса 0,08 / Масштаб 1:1
Пров.		Брацлавский				Лист / Листов 1
Т.контр.		Брацлавский			Полоса $\frac{4\times25\ ГОСТ103-76}{Ст3\ ГОСТ535-79}$	ГОССТРОЙ СССР Союзводоканалниипроект Харьковский Водоканалпроект
Н.контр.		Козлов				
Утв.						

Формат А4

Подп. и дата | Инв. № дубл. | Взам. инв. № | Подп. и дата | Инв. № подл.

М694-01.002

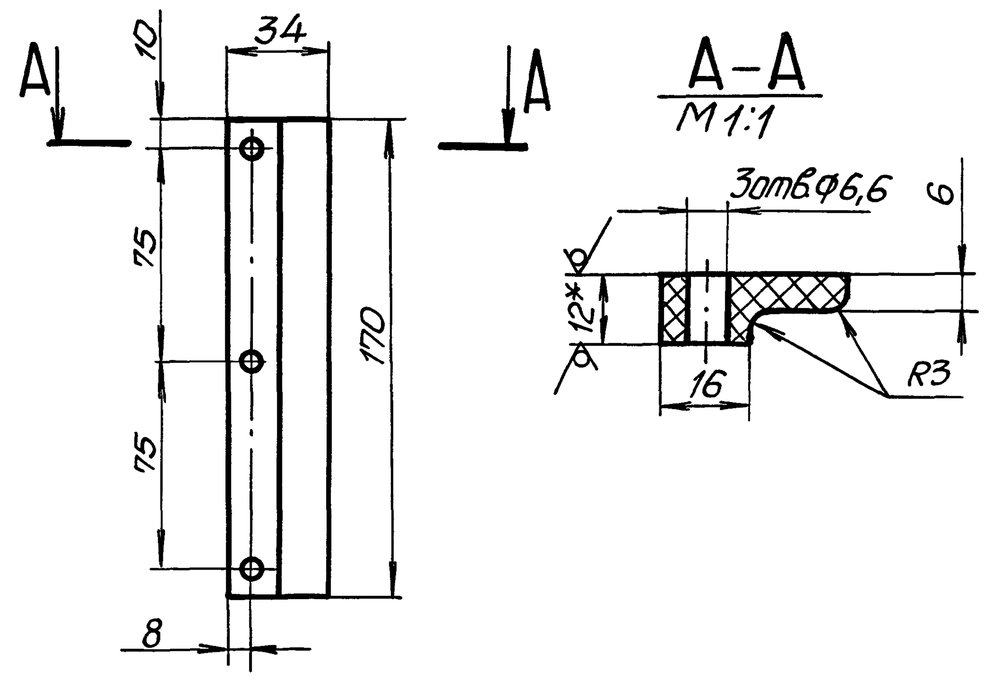

1. H14, h14, $\pm\frac{t2}{2}$.
2.* Размер для справок.

Изм	Лист	№докум.	Подп.	Дата	М694-01.002	
Разраб.		Анопко			Направляющая	Лит. / Масса 0,08 / Масштаб 1:2
Пров.		Брацлавский				Лист / Листов 1
Т.контр.		Брацлавский			Лист винипласта ВН12 ГОСТ 9639-71	ГОССТРОЙ СССР Союзводоканалниипроект Харьковский Водоканалпроект
Н.контр.		Козлов				
Утв.						

Формат А4

М694-01.001

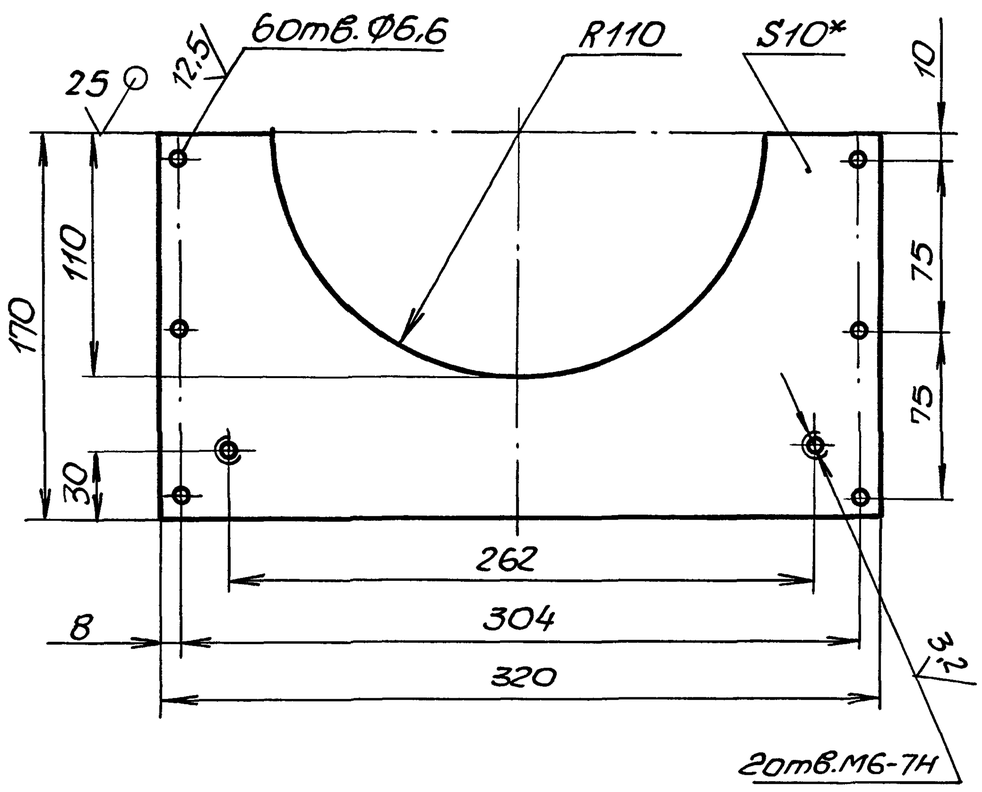

1. H14, h14, $\pm\frac{t2}{2}$.
2.* Размер для справок.

Изм	Лист	№докум.	Подп.	Дата	М694-01.001	
Разраб.		Анопко			Пластина	Лит. / Масса 2,8 / Масштаб 1:2,5
Пров.		Брацлавский				Лист / Листов 1
Т.контр.		Брацлавский			Лист $\frac{10\ ГОСТ19903-74}{Ст3\ ГОСТ14637-79}$	ГОССТРОЙ СССР Союзводоканалниипроект Харьковский Водоканалпроект
Н.контр.		Козлов				
Утв.						

Формат А4

М694-01.003

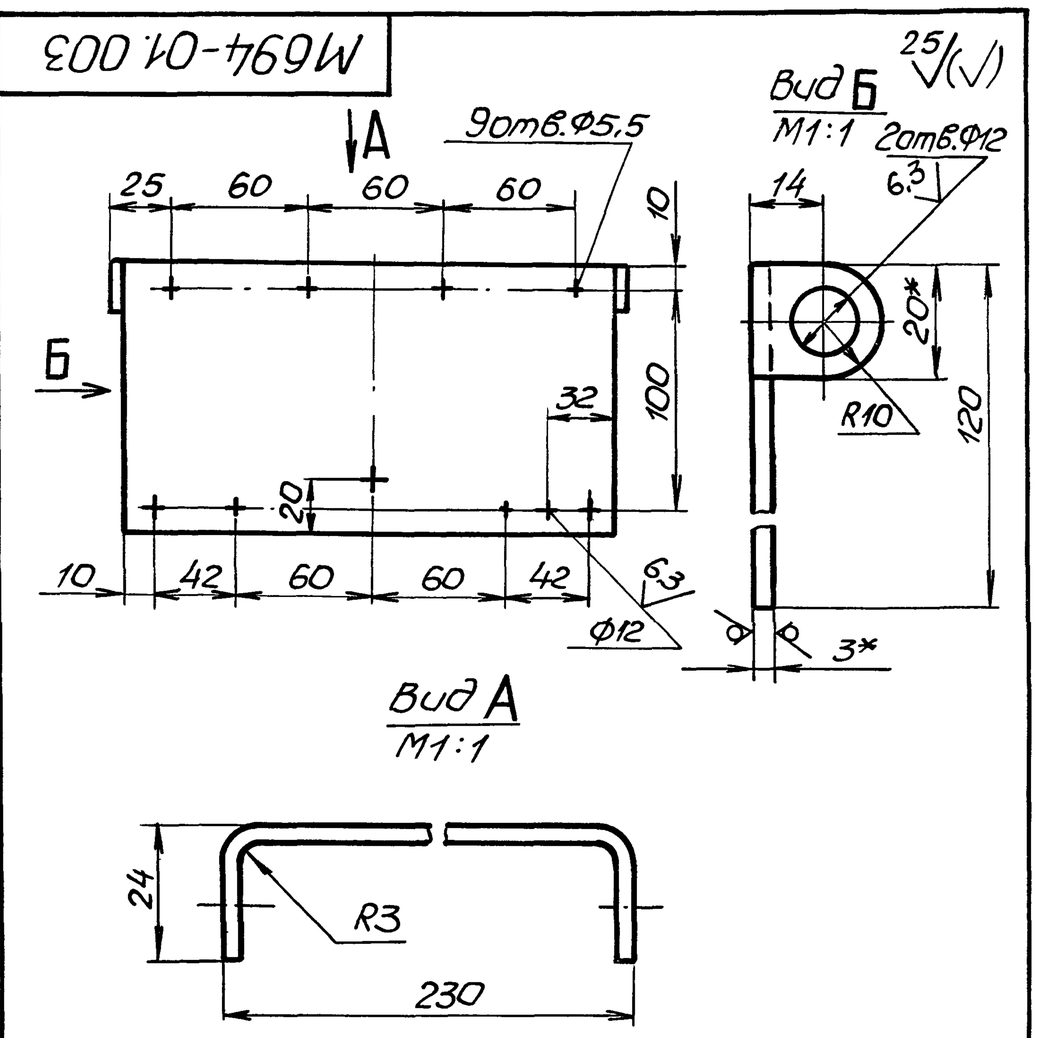

1. H14, h14, $\pm\frac{t2}{2}$.
2.* Размеры для справок.

Изм	Лист	№докум.	Подп.	Дата	М694-01.003	
Разраб.		Анопко			Заслонка	Лит. / Масса 0,7 / Масштаб 1:2,5
Пров.		Брацлавский				Лист / Листов 1
Т.контр.		Брацлавский			Лист $\frac{3\ ГОСТ19903-74}{Ст3\ ГОСТ16523-70}$	ГОССТРОЙ СССР Союзводоканалниипроект Харьковский Водоканалпроект
Н.контр.		Козлов				
Утв.						

Формат А4

Альбом 2

Типовой проект 902-1-133.88

М694-01.005

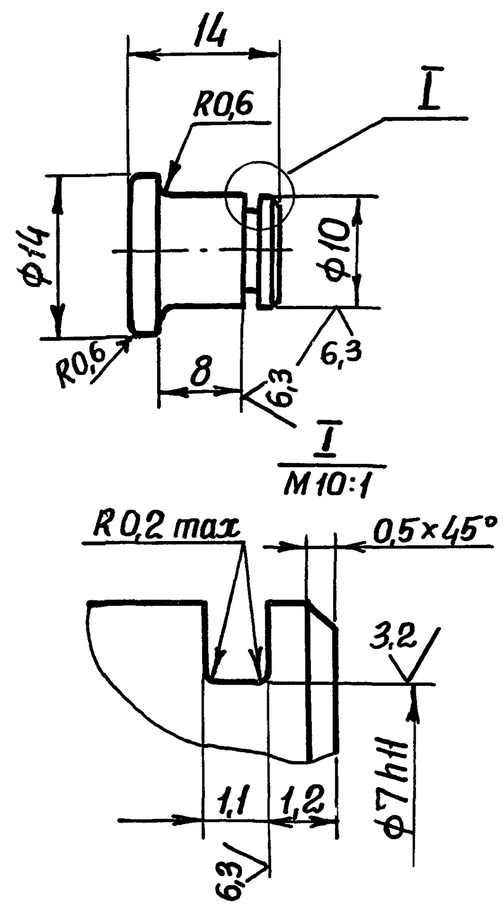

Неуказанные пред. откл. размеров $h14, \pm\frac{t2}{2}$.

Изм.	Лист	№ докум.	Подп.	Дата	М694-01.005		
Разраб.		Анопко			Ось	Лит.	Масса 0,01 / Масштаб 2:1
Пров.		Браславский				Лист	Листов 1
Т.контр.		Браславский			Ст.3 ГОСТ 380-71	Госстрой СССР Союзводоканалниипроект Харьковский Водоканалпроект	
Н.контр.		Ясинов					
Утв.							

Формат А4

М694-01.004

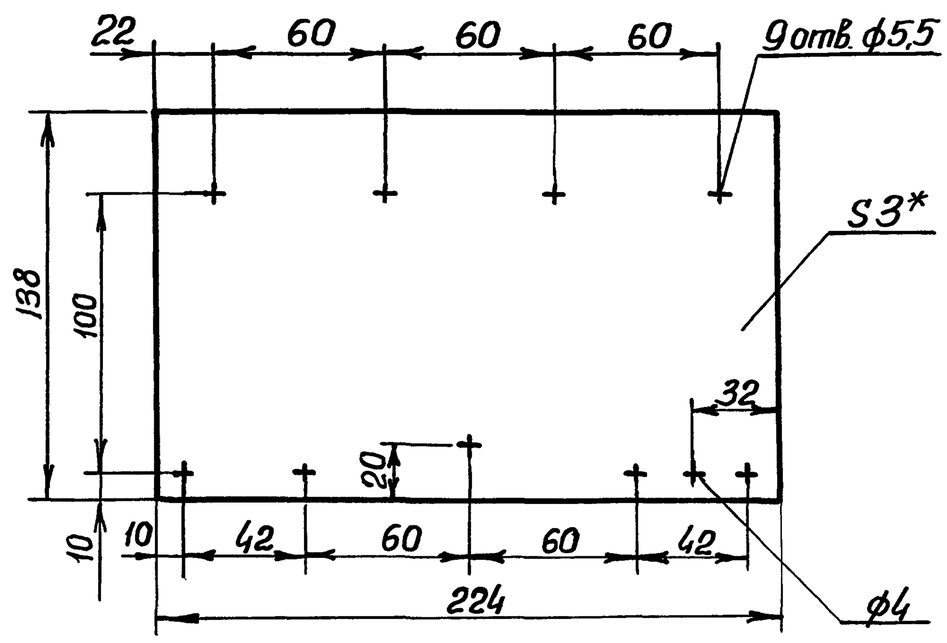

1. $H14, h14, \pm\frac{t2}{2}$.
2.* Размер для справок.

Изм.	Лист	№ докум.	Подп.	Дата	М694-01.004		
Разраб.		Анопко			Прокладка	Лит.	Масса 0,15 / Масштаб 1:2
Пров.		Браславский				Лист	Листов 1
Т.контр.		Браславский			Пластина I лист, ТМКЩ-С3 ГОСТ 7338-77	Госстрой СССР Союзводоканалниипроект Харьковский Водоканалпроект	
Н.контр.		Ясинов					
Утв.							

Формат А4

Формат	Зона	Поз.	Обозначение	Наименование	Кол.	Примечание
				Документация		
А2			М694-02.000СБ	Сборочный чертеж		
				Сборочные единицы		
А4		1	М694-02.100	Корпус	1	
А4		2	М694-02.200	Створка левая	1	
А4		3	М694-02.300	Створка правая	1	
А4		4	М694-02.400	Ручка	1	
				Детали		
А4		5	М694-02.001	Ось	2	
				Стандартные изделия		
		6		Шайба 3,65Г ГОСТ 11648-75	4	

Изм.	Лист	№ докум.	Подп.	Дата	М694-02.000		
Разраб.		Анопко			Контейнер решетчатый	Лит.	Лист / Листов 1
Пров.		Браславский				Госстрой СССР Союзводоканалниипроект Харьковский Водоканалпроект	
Рук.гр.		Браславский					
Н.контр.		Ясинов					
Утв.							

Формат А4

М694-02.102

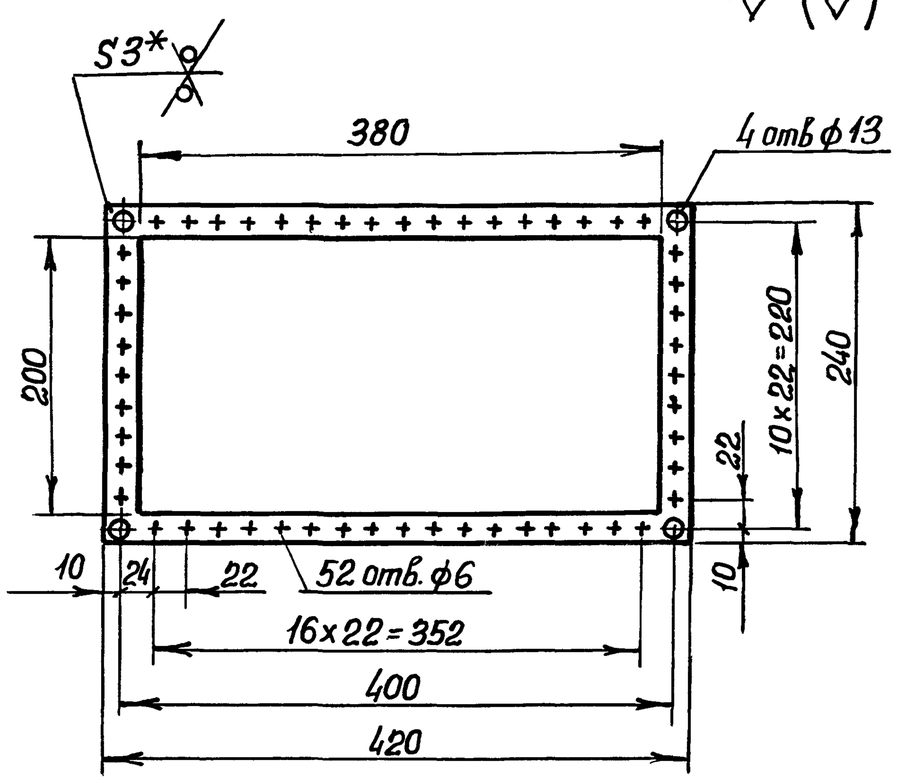

1. $H14, h14, \pm\frac{t2}{2}$.
2.* Размер для справок

Изм.	Лист	№ докум.	Подпись	Дата	М694-02.102		
Разраб.		Анопко			Рамка	Лит.	Масса 0,55 / Масштаб 1:4
Пров.		Браславский				Лист	Листов 1
Т.контр.		Браславский			Лист 3 ГОСТ 19903-74 / Ст3 ГОСТ 16523-70	Госстрой СССР Союзводоканалниипроект Харьковский Водоканалпроект	
Н.контр.		Ясинов					
Утв.							

Формат А4

Альбом 2

М694-02.000 СБ

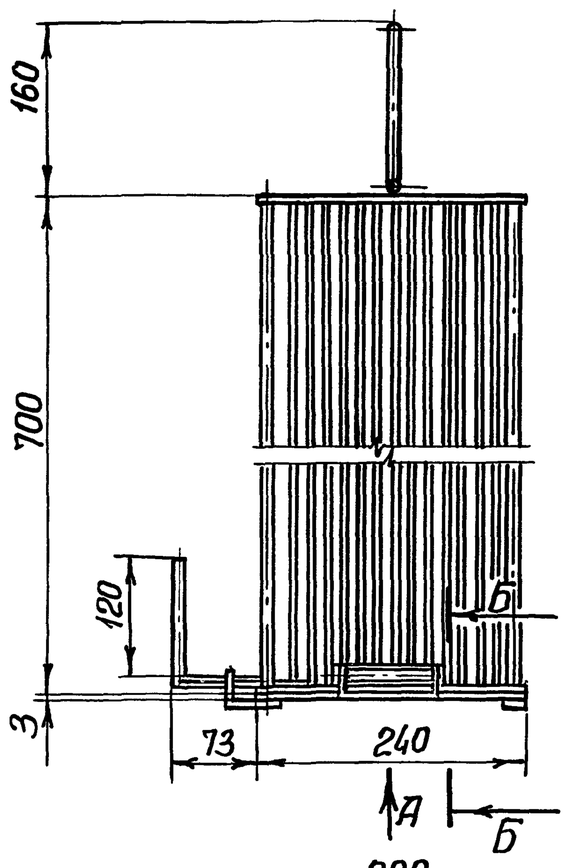

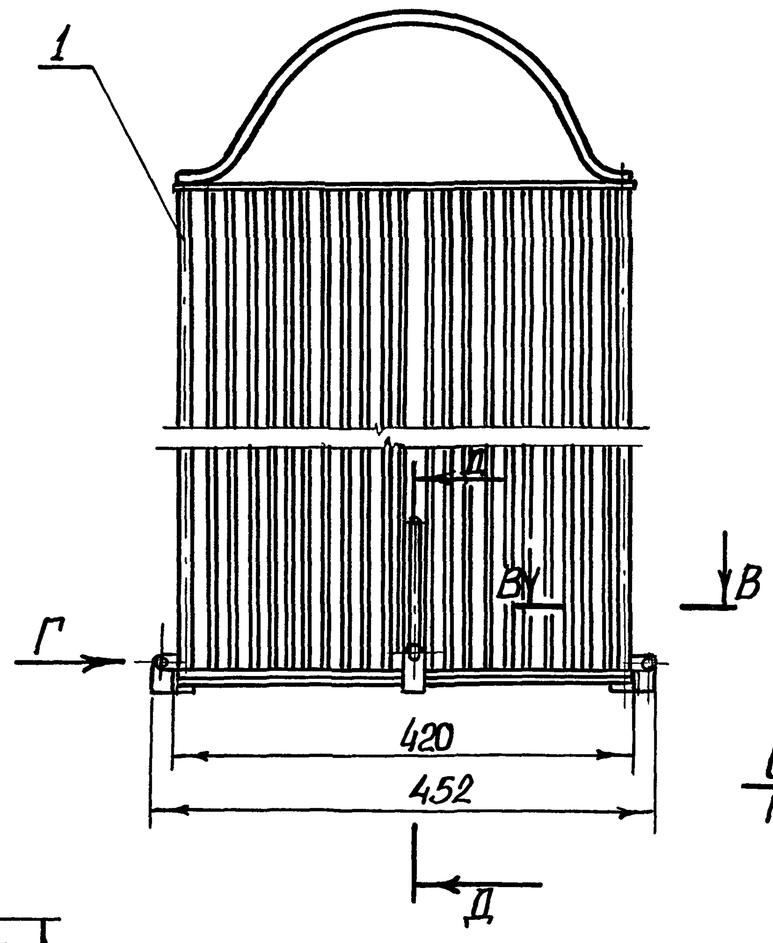

Е-Е повернуто

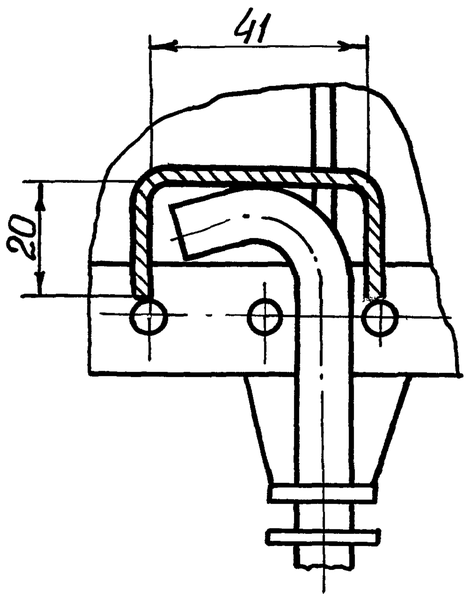

В-В
М 1:1

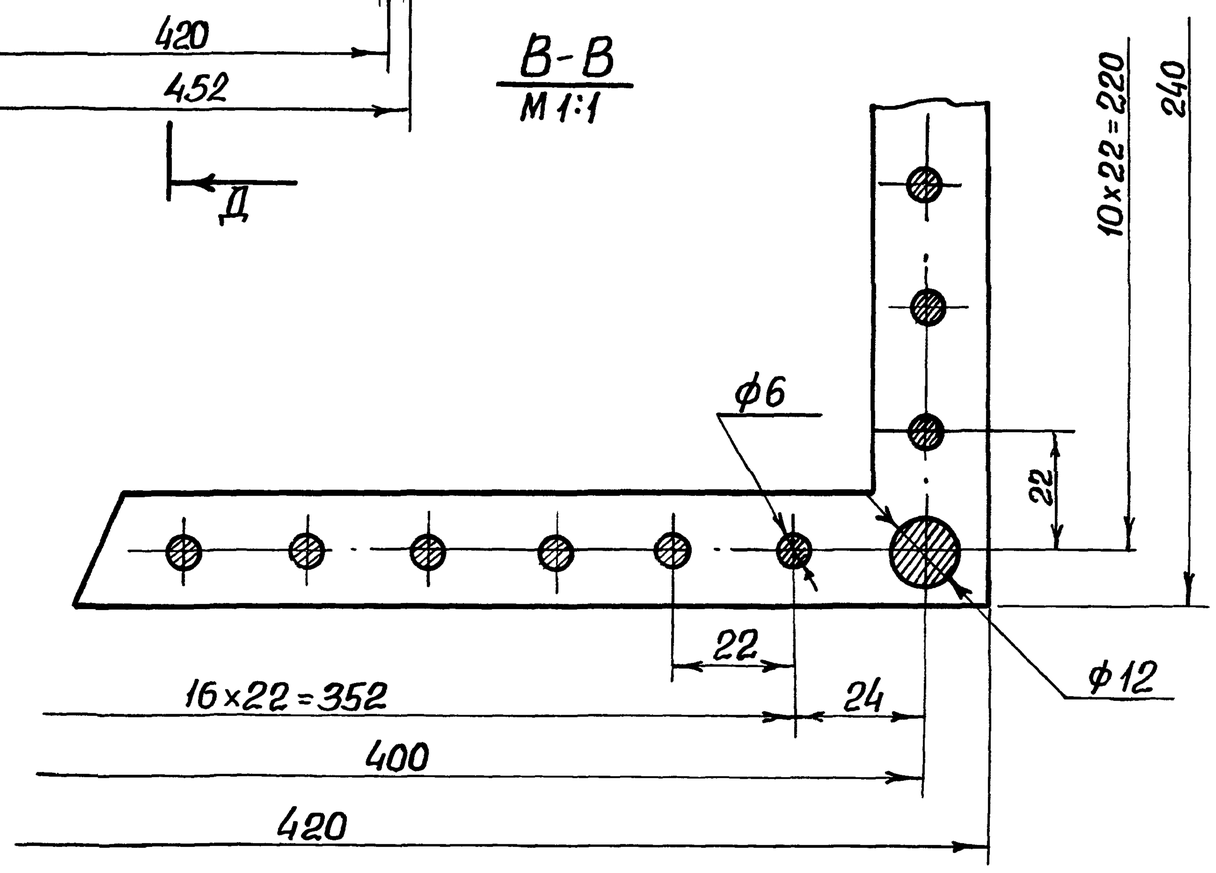

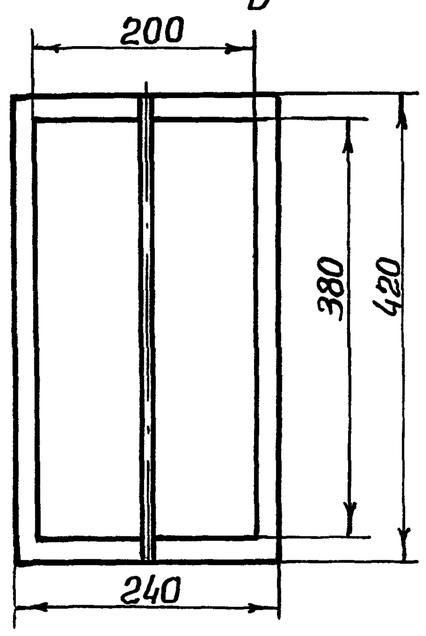

Вид А
М1:2

Б-Б
М 1:1

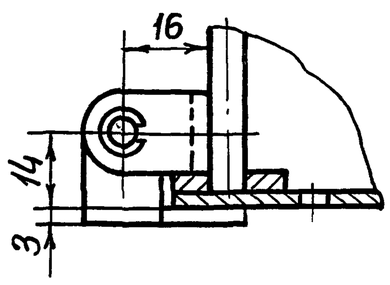

Д-Д
М 1:1

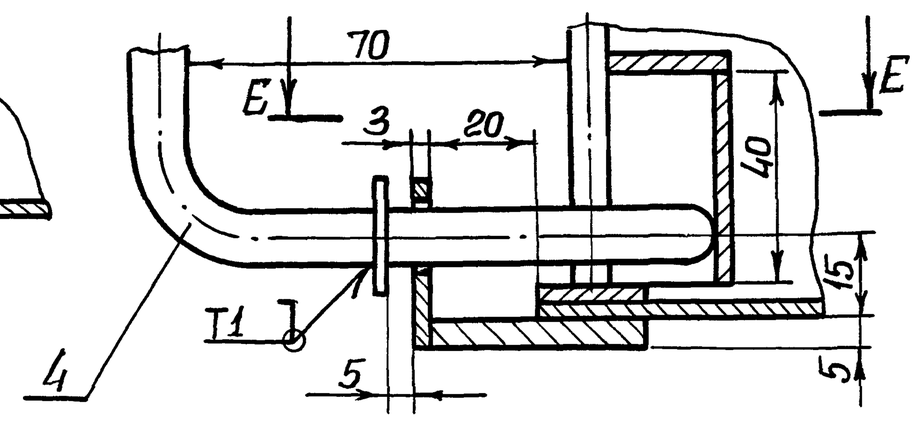

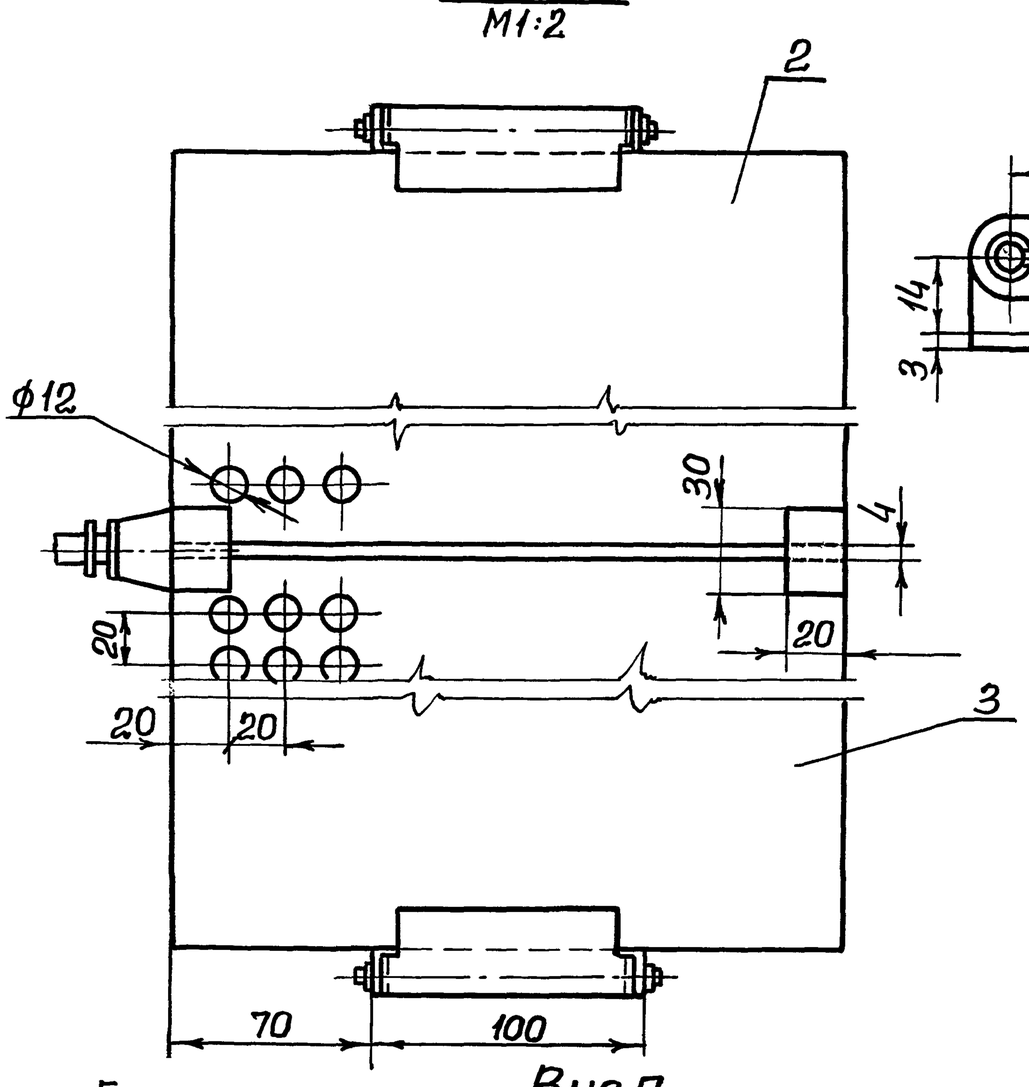

Вид Г
М 1:1

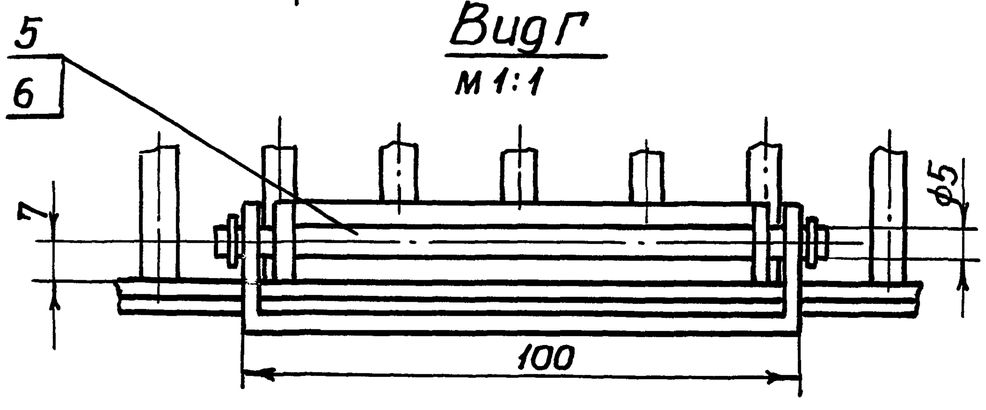

Техническая характеристика

1. Назначение - сбор канализационных отбросов
2. Рабочий объем - м³. 0,06
3. Нагрузочная масса - кг. 70

Размеры для справок

Изм	Лист	№докум.	Подп.	Дата	М694-02.000 СБ			
Разраб.		Анопко			Контейнер решетчатый сборочный чертеж	Лит.	Масса	Масштаб
Пров.		Брацлавский					16.5	1:5
Т.контр		Брацлавский				Лист	Листов 1	
Н.контр.		Асинов				Госстрой СССР Союзводоканалниипроект Харьковский Водоканалпроект		
Утв.								

Типовой проект 902-1-133.88

Инв.№ подл. | Подпись и дата | Взам.инв.№ | Инв.№ дубл. | Подпись и дата

Альбом 2

Типовой проект 902-1-133.88

Формат	Зона	Поз.	Обозначение	Наименование	Кол.	Примечание
				Документация		
А4			М694-02.400СБ	Сборочный чертеж		
				Детали		
Б4		1	М694-02.401	Ручка		
				Круг 10-В ГОСТ 2590-71		
				Ст3 ГОСТ 535-79		
				ℓ=275 h14	1	0,16 кг
				Стандартные изделия		
		2		Шайба 12.01 ГОСТ 11371-78	1	

Изм.	Лист	№докум.	Подп.	Дата	М694-02.400			
Разраб.		Лупанова			Ручка	Лит.	Лист	Листов 1
Пров.		Брацлавский				Госстрой СССР Союзводоканалниипроект Харьковский Водоканалпроект		
Рук. гр.		Брацлавский						
Н. контр.		Ясинов						
Утв.								

Инв. № подл. | Подпись и дата | Взам. инв. № | Инв. № дубл. | Подпись и дата

Формат А4

Формат	Зона	Поз.	Обозначение	Наименование	Кол.	Примечание
				Документация		
А3			М694-02.300СБ	Сборочный чертеж		
				Детали		
А4		1	М694-02.201	Створка	1	
А4		2	М694-02.202	Петля	1	
А4		3	М694-02.301	Петля	1	
А4		4	М694-02.302	Платик	1	
Б4		5	М694-02.303	Накладка		
				Лист 3 ГОСТ 19903-14		
				Ст3 ГОСТ 16523-70		
				20 h14 × 30 h14	1	0,01 кг

Изм.	Лист	№докум.	Подп.	Дата	М694-02.300			
Разраб.		Лупанова			Створка правая	Лит	Лист	Листов 1
Пров.		Брацлавский				Госстрой СССР Союзводоканалниипроект Харьковский Водоканалпроект		
Рук. гр.		Брацлавский						
Н. контр.		Ясинов						
Утв.								

Инв. № подл. | Подпись и дата | Взам. инв. № | Инв. № дубл. | Подпись и дата

Формат А4

Формат	Зона	Поз.	Обозначение	Наименование	Кол.	Примечание
				Документация		
А3			М694-02.200СБ	Сборочный чертеж		
				Детали		
А4		1	М694-02.201	Створка	1	
А4		2	М694-02.202	Петля	1	

Изм.	Лист	№докум.	Подп.	Дата	М694-02.200			
Разраб.		Лупанова			Створка левая	Лит.	Лист	Листов 1
Пров.		Брацлавский				Госстрой СССР Союзводоканалниипроект Харьковский Водоканалпроект		
Рук. гр.		Брацлавский						
Н. контр.		Ясинов						
Утв.								

Инв. № подл. | Подпись и дата | Взам. инв. № | Инв. № дубл. | Подпись и дата

Формат А4

Формат	Зона	Поз.	Обозначение	Наименование	Кол.	Примечание
				Документация		
А3			М694-02.100СБ	Сборочный чертеж		
				Детали		
А4		1	М694-02.101	Скоба	2	
А4		2	М694-02.102	Рамка	2	
Б4		3	М694-02.103	Ребро		
				Круг 6-В ГОСТ 2590-71 / Ст3-II-ГОСТ 535-79		
				L=698 h14	52	0,16 кг
Б4		4	М694-02.104	Ребро		
				Круг 12-В ГОСТ 2590-71 / Ст3-II-ГОСТ 535-79		
				L=698 h14	4	0,6 кг
Б4		5	М694-02.105	Крышка		
				Лист 3 ГОСТ 19903-74 / Ст.3 ГОСТ 16523-70		
				47 h14 × 23 h14	1	0,02 кг
А4		6	М694-02.106	Щиток	1	
А4		7	М694-02.107	Ручка	1	

Изм.	Лист	№докум.	Подп.	Дата	М694-02.100			
Разраб.		Анопко			Корпус	Лит.	Лист	Листов 1
Пров.		Брацлавский				Госстрой СССР Союзводоканалниипроект Харьковский Водоканалпроект		
Рук. гр.		Брацлавский						
Н. контр.		Ясинов						
Утв.								

Инв. № подл. | Подпись и дата | Взам. инв. № | Инв. № дубл. | Подпись и дата

Копировал Зайцева

Формат А4

Типовой проект 902-1-133.88 Альбом 2

М694-02.100СБ

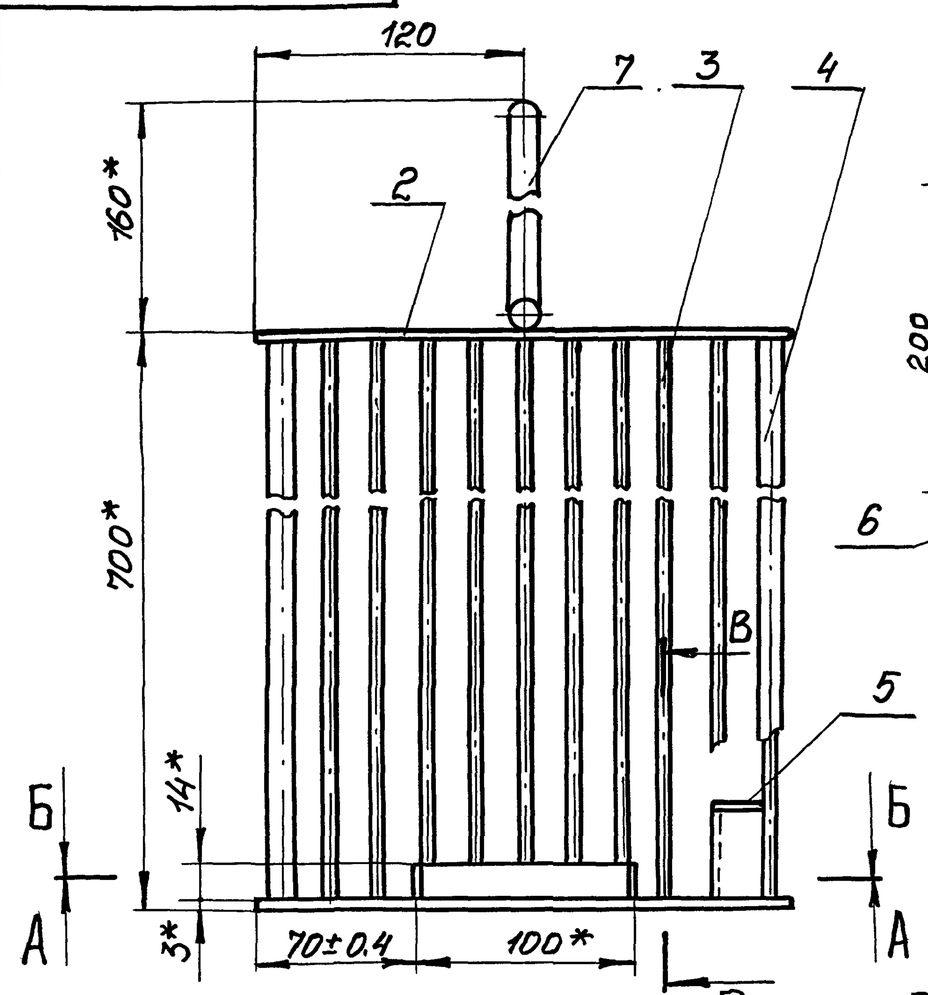

Б-Б
М1:1

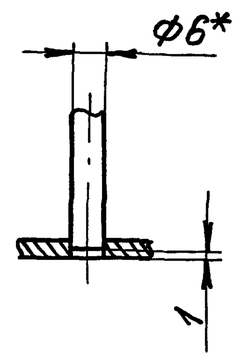

В-В
М1:1

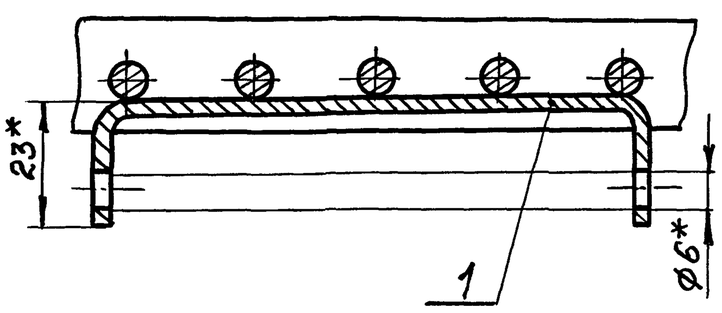

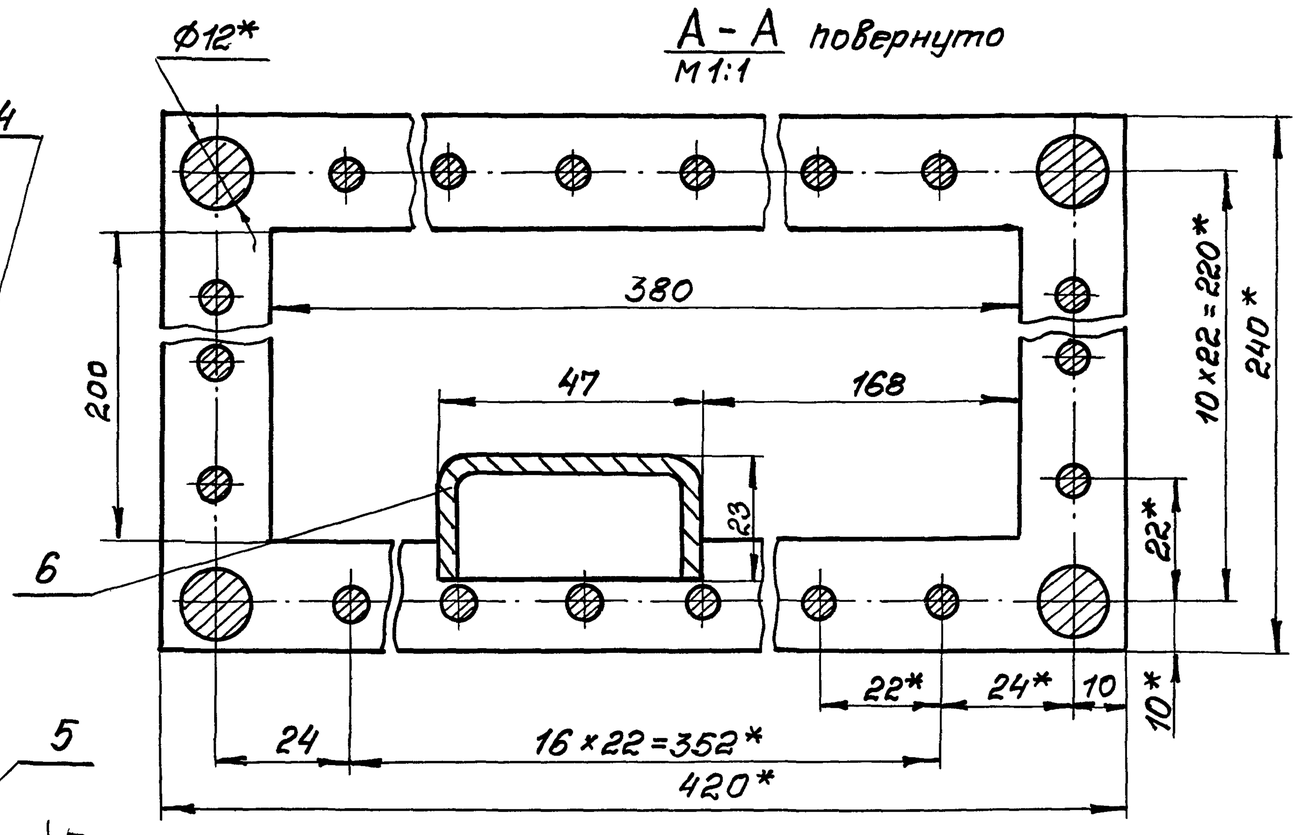

А-А повернуто
М1:1

1. Конструкция сварная. Сварку производить по линии примыкания деталей, в соответствии со стандартом на сварку и технологией, применяемой заводом-изготовителем.
2.* Размеры для справок.
3. Шероховатость обрабатываемых поверхностей деталей Бч 25

					М694-02.100СБ			
Изм.	Лист	№ докум.	Подп.	Дата	Корпус Сборочный чертеж	Лит.	Масса	Масштаб
Разраб.		Анопко					12,6	1:2.5
Пров.		Брацлавский				Лист	Листов 1	
Т.контр.		Брацлавский				Госстрой СССР Союзводоканалниипроект Харьковский Водоканалпроект		
Н.контр.		Ясинов						
Утв.								

Инв.№подл. | Подп. и дата | Взам.инв.№ | Инв.№дубл. | Подп. и дата

Типовой проект 902-1-133.88 Альбом 2

М694-02.001

12,5

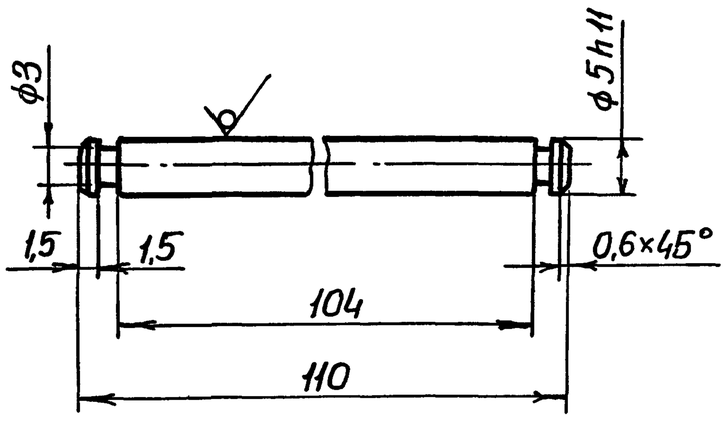

Неуказанные предельные отклонения размеров: $h14, \pm\frac{IT14}{2}$

Изм	Лист	№докум.	Подп.	Дата	М 694-02.001		
Разраб.		Лупанова			Ось	Лит.	Масса 0,02 / Масштаб 2:1
Пров.		Брацлавский				Лист	Листов 1
Т.контр.		Брацлавский			Круг $\frac{5\text{-В ГОСТ 2590-71}}{\text{Ст3 ГОСТ 535-79}}$	Госстрой СССР Союзводоканалниипроект Харьковский Водоканалпроект	
Н.контр.		Ясинов					
Утв.							

Формат А4

М694-02.106

12,5

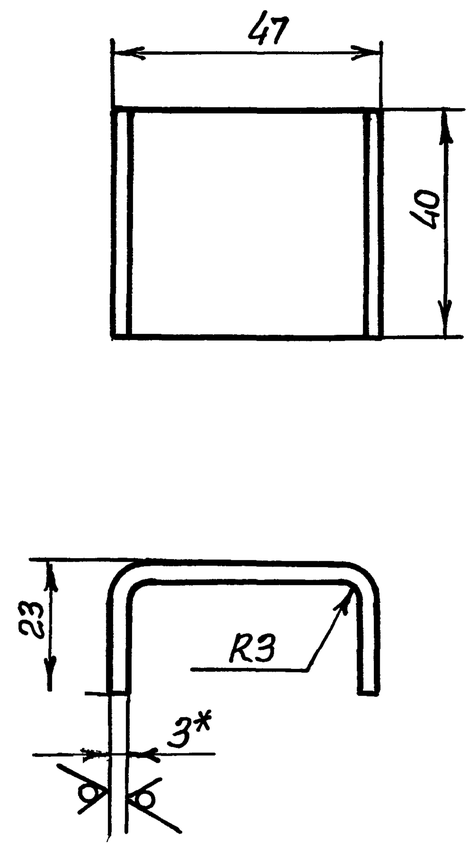

1. $h14, \pm\frac{t2}{2}$.
2. *Размер для справок.
3. Развернутая длина 84 мм.

Изм	Лист	№докум.	Подп.	Дата	М 694-02.106		
Разраб.		Анопко			Щиток	Лит.	Масса 0,08 / Масштаб 1:1
Пров.		Брацлавский				Лист	Листов 1
Т.контр.		Брацлавский			Лист $\frac{3\text{ ГОСТ 19903-74}}{\text{Ст3 ГОСТ 16523-70}}$	Госстрой СССР Союзводоканалниипроект Харьковский Водоканалпроект	
Н.контр.		Ясинов					
Утв.							

Формат А4

М694-02.300СБ

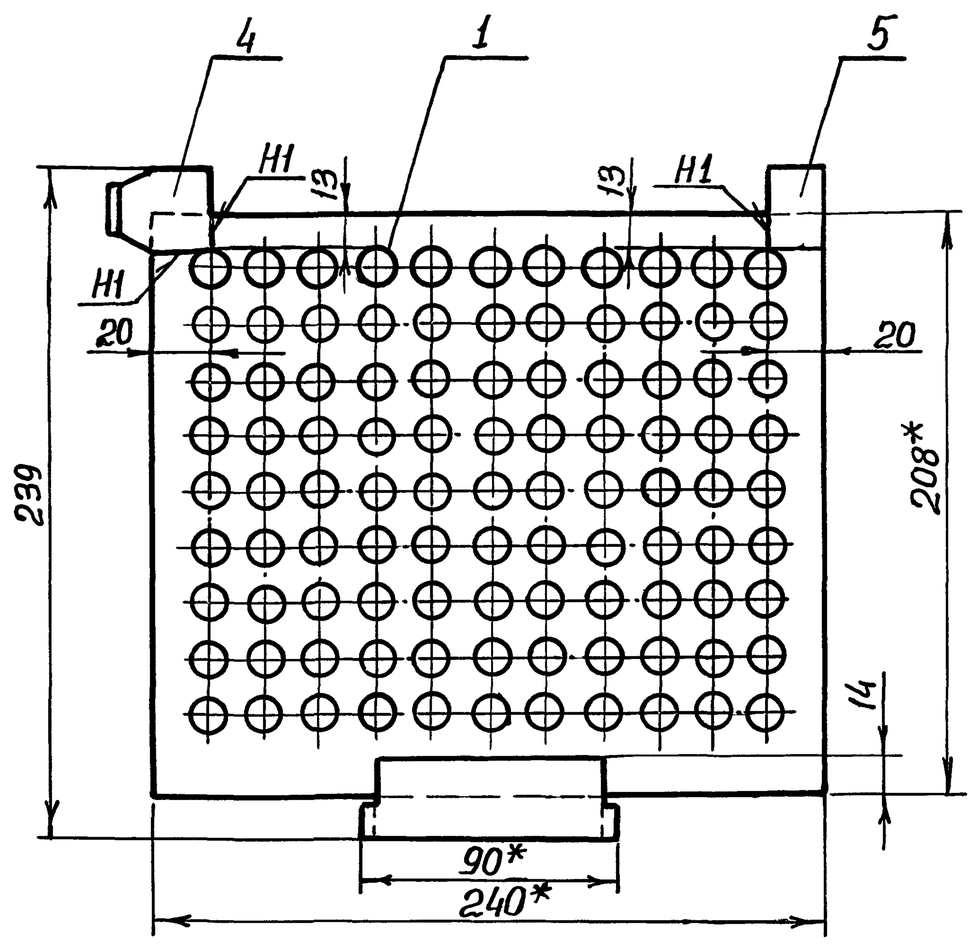

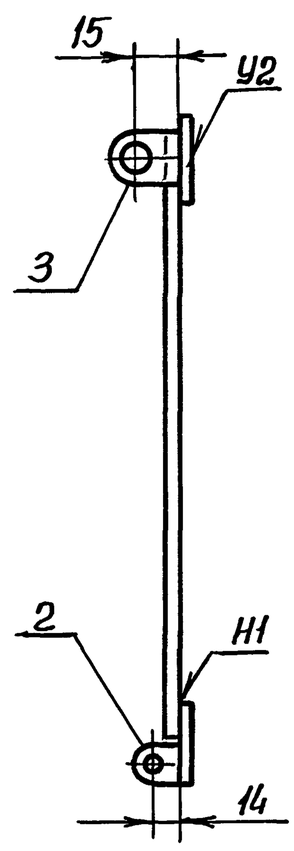

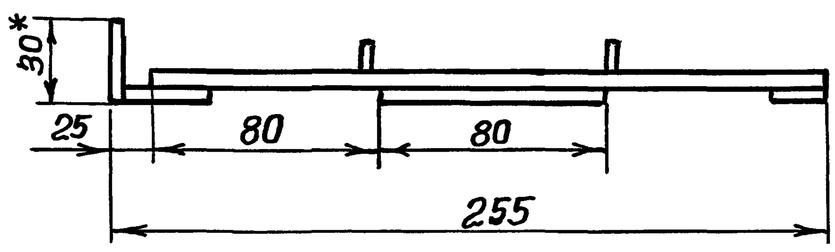

1. Сварные швы по ГОСТ 5264-80
2. *Размеры для справок.
3. $h14, \pm\frac{IT14}{2}$
4. Шероховатость обрабатываемых поверхностей детали поз. 1 Бч 25

Изм	Лист	№докум	Подп.	Дата	М694-02.300СБ		
Разраб.		Лупанова			Створка правая Сборочный чертеж	Лит	Масса 1 / Масштаб 1:2
Пров.		Брацлавский				Лист	Листов 1
Т.контр.		Брацлавский				Госстрой СССР Союзводоканалниипроект Харьковский Водоканалпроект	
Н.контр.		Ясинов					
Утв.							

Копир. Шевкова 23800-02 12 Формат А3

Инв.№подл. | Подпись и дата | Инв.№дубл. | Взам.инв.№ | Подпись и дата

Альбом 2

Типовой проект 902-1-133.88

М694-02.201

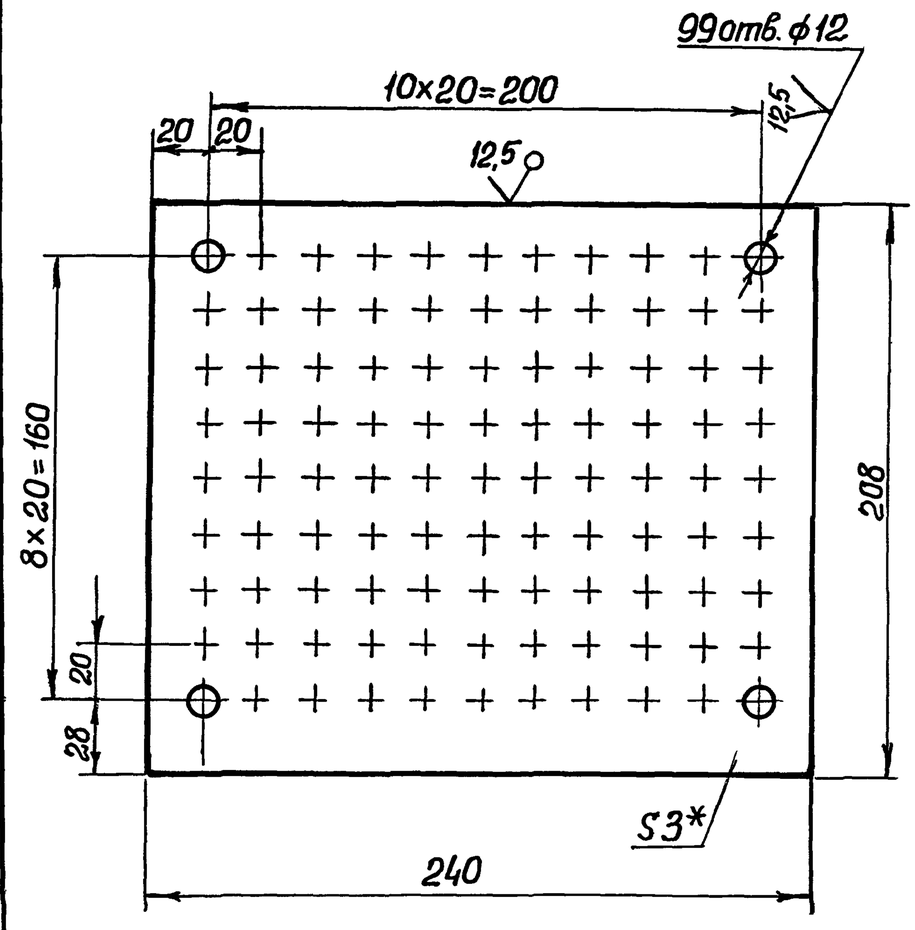

1.* Размер для справок.

2. $H14, h14 \pm \frac{IT14}{2}$

Изм	Лист	№ докум.	Подп.	Дата	М694-02.201	
Разраб.	Лупанова				Створка	Лит / Масса 0,88 / Масштаб 1:2
Пров.	Брацлавский					Лист / Листов 1
Т.контр.	Брацлавский				Лист 3 ГОСТ 19903-74 / Ст3 ГОСТ 16523-70	Госстрой СССР Союзводоканалниипроект Харьковский Водоканалпроект
Н.контр.	Ясинов					
Утв.						

формат А4

М694-02.302

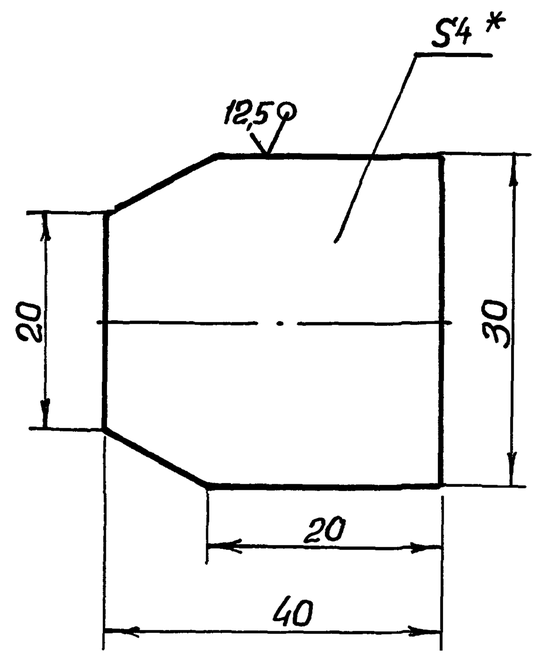

1.* Размер для справок

2. $h14, \pm \frac{IT14}{2}$

Изм	Лист	№ докум.	Подп.	Дата	М694-02.302	
Разраб.	Лупанова				Платик	Лит. / Масса 0,03 / Масштаб 2:1
Пров.	Брацлавский					Лист / Листов 1
Т.контр.	Брацлавский				Лист 4 ГОСТ 19903-74 / Ст3 ГОСТ 14637-79	Госстрой СССР Союзводоканалниипроект Харьковский Водоканалпроект
Н.контр.	Ясинов					
Утв.						

формат А4

М694-02.200СБ

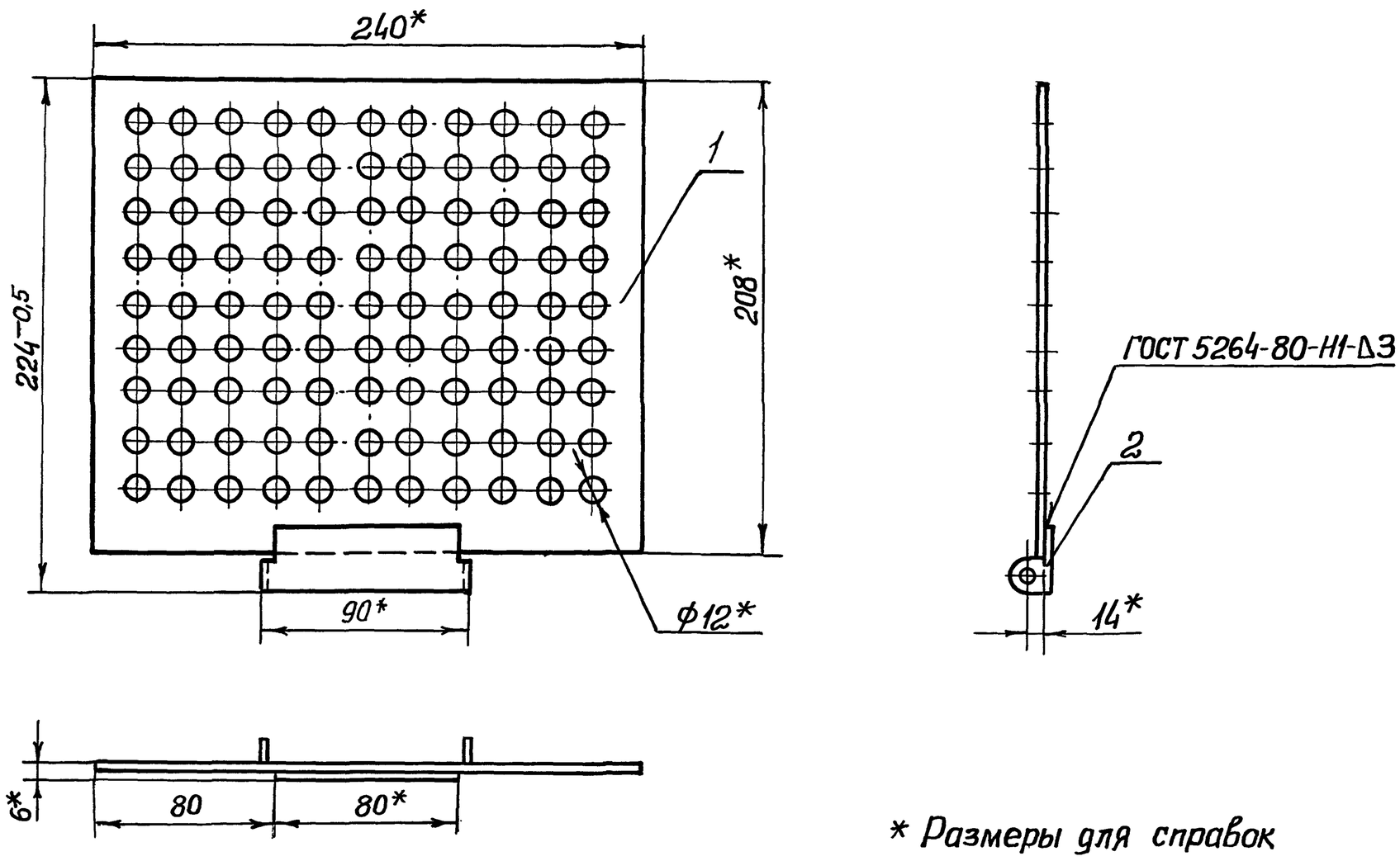

* Размеры для справок

Изм	Лист	№ докум.	Подп.	Дата	М 694-02.200СБ	
Разраб.	Лупанова				Створка левая Сборочный чертеж	Лит. / Масса 0,93 / Масштаб 1:2
Пров.	Брацлавский					Лист / Листов 1
Т.контр.	Брацлавский					Госстрой СССР Союзводоканалниипроект Харьковский Водоканалпроект
Н.контр.	Ясинов					
Утв.						

Копиров. Зайцева 23090-02 14 формат А3

Альбом 2

Типовой проект 902-1-133.88

М694-02.101

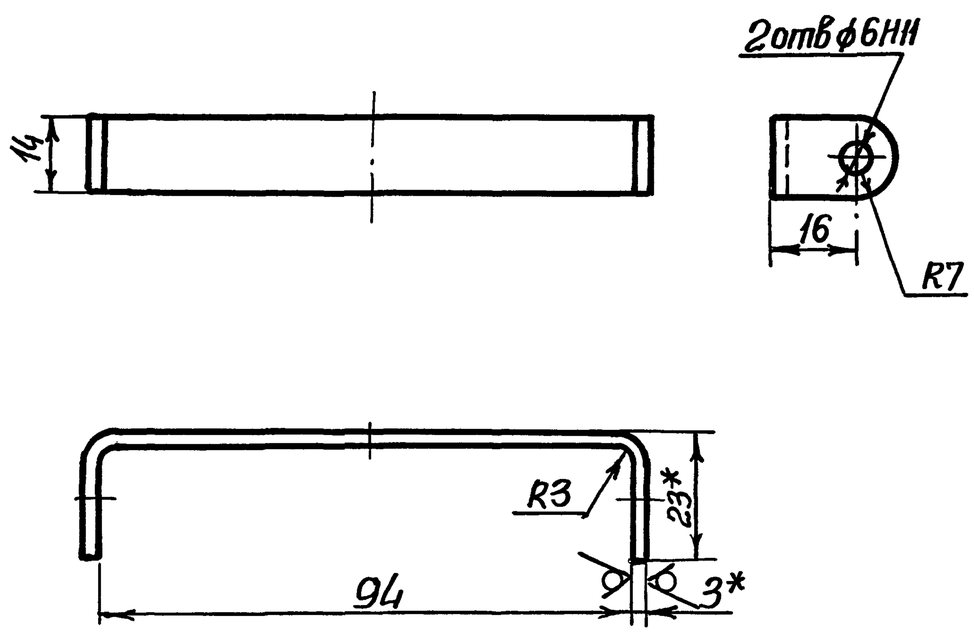

1.* Размеры для справок.

2. $h14, \pm \frac{IT14}{2}$

Изм	Лист	№докум.	Подп.	Дата	М694-02.101			
Разраб.		Лупанова			Скоба	Лит	Масса 0,04	Масштаб 1:1
Пров.		Брацлавский				Лист	Листов 1	
Т.контр.		Брацлавский			Лист 3 ГОСТ 19903-74 / Ст3 ГОСТ 16523-70	Госстрой СССР Союзводоканалниипроект Харьковский Водоканалпроект		
Н.контр.		Ясинов						
Утв.								

Формат А4

Инв.№подл. | Подпись и дата | Взам.инв.№ | Инв.№дубл. | Подпись и дата

М694-02.202

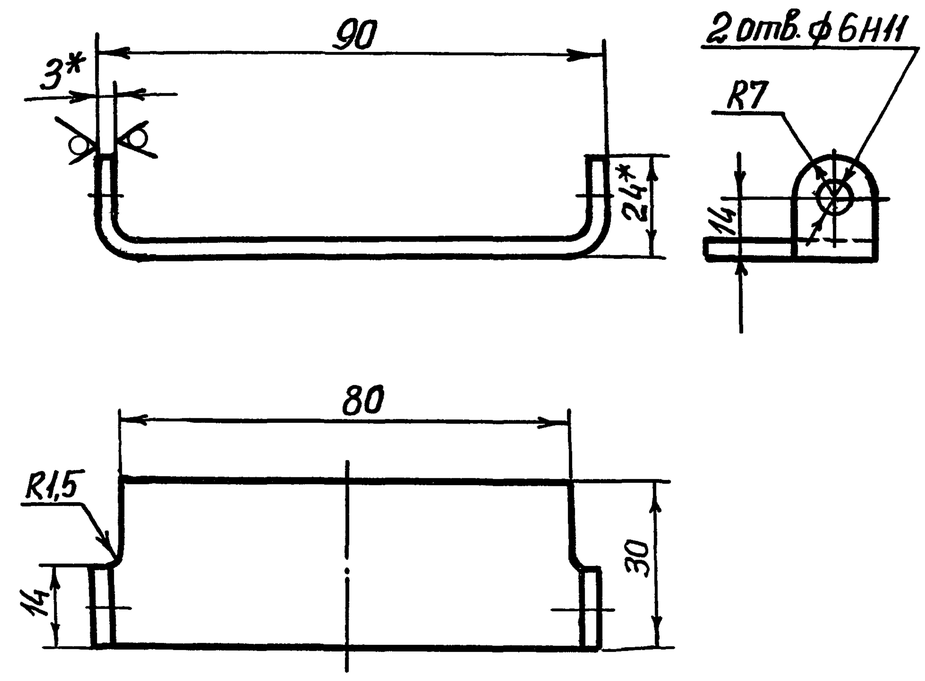

1.* Размеры для справок

2. $h14, \pm \frac{IT14}{2}$.

Изм	Лист	№докум.	Подп.	Дата	М694-02.202			
Разраб.		Лупанова			Петля	Лит.	Масса 0,05	Масштаб 1:1
Пров.		Брацлавский				Лист	Листов 1	
Т.контр.		Брацлавский			Лист 3 ГОСТ 19903-74 / Ст3 ГОСТ 16523-70	Госстрой СССР Союзводоканалниипроект Харьковский Водоканалпроект		
Н.контр.		Ясинов						
Утв.								

Формат А4

М694-02.301

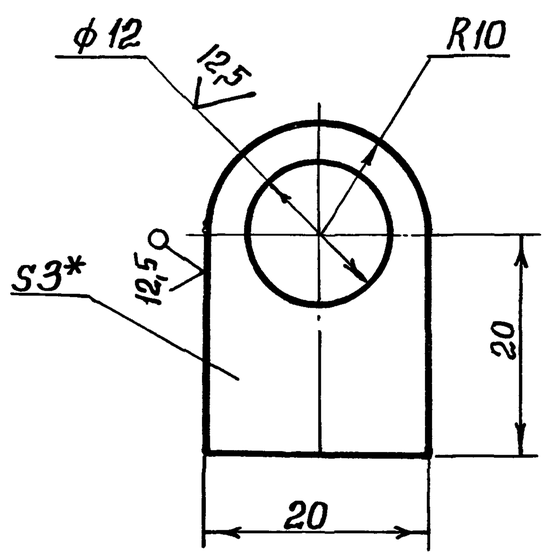

1.* Размер для справок

2. $H14, h14 \pm \frac{IT14}{2}$

Изм	Лист	№докум.	Подп.	Дата	М694-02.301			
Разраб.		Лупанова			Петля	Лит.	Масса 0,01	Масштаб 2:1
Пров.		Брацлавский				Лист	Листов 1	
Т.контр.		Брацлавский			Лист 3 ГОСТ 19903-74 / Ст3 ГОСТ 16523-70	Госстрой СССР Союзводоканалниипроект Харьковский Водоканалпроект		
Н.контр.		Ясинов						
Утв.								

Формат А4

М694-02.400СБ

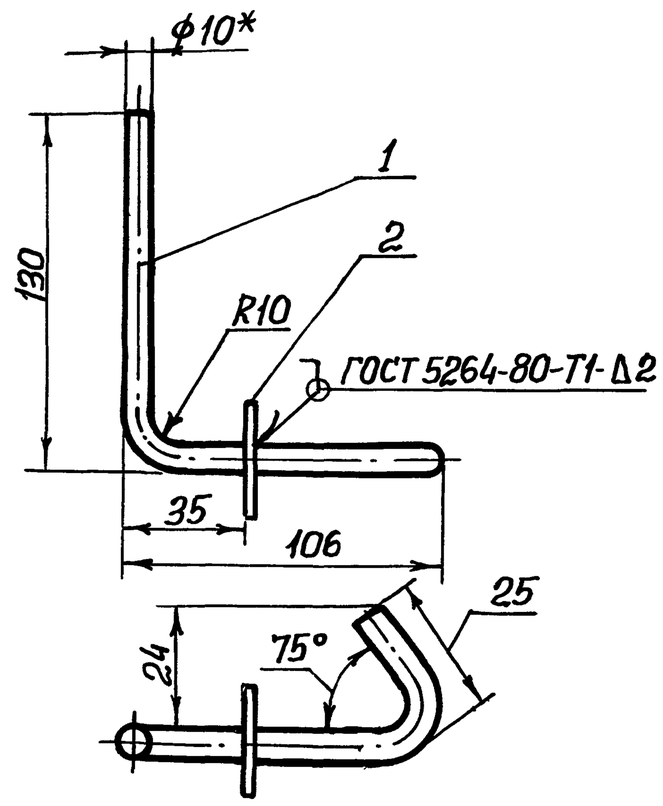

1.* Размер для справок

2. $h14, \pm \frac{IT14}{2}$

3. Развернутая длина L = 275 мм.

4. Шероховатость обрабатываемой поверхности детали поз. 1 Б4 $\overset{25}{\vee}$.

Изм	Лист	№докум.	Подп.	Дата	М694-02.400СБ			
Разраб.		Лупанова			Ручка Сборочный чертеж	Лит.	Масса	Масштаб 1:2
Пров.		Брацлавский				Лист	Листов 1	
Т.контр.		Брацлавский				Госстрой СССР Союзводоканалниипроект Харьковский Водоканалпроект		
Н.контр.		Ясинов						
Утв.								

Формат А4

Альбом 2

Типовой проект 902-1-133.88

Подп. и дата | Инв. № дубл. | Взам. инв. № | Подп. и дата | Инв. № подл.

М694-03.002

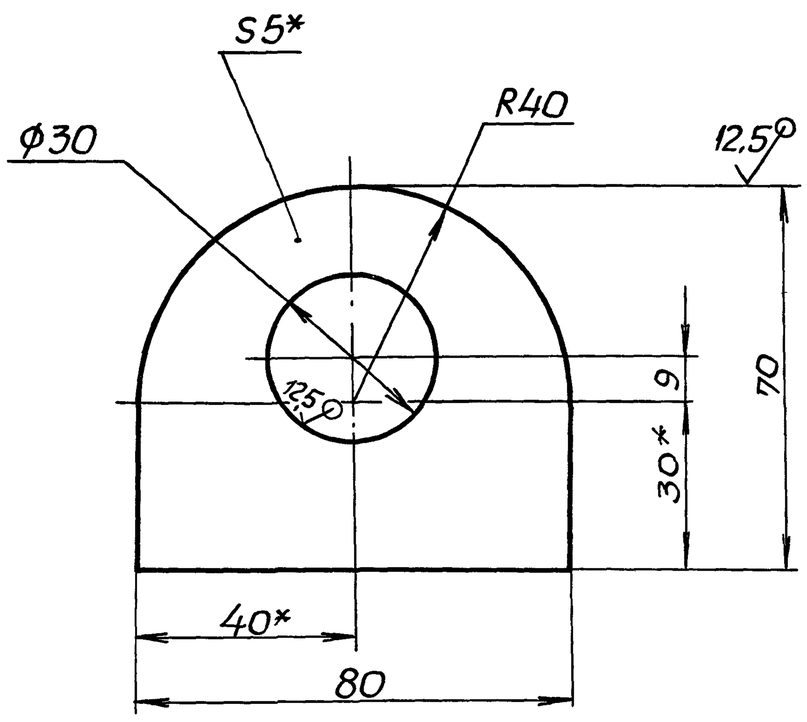

1. H14, h14, $\pm \frac{t2}{2}$.
2. * Размеры для справок.

Изм.	Лист	№ докум.	Подп.	Дата	М694-03.002.		
Разраб.	Большакова				Петля	Лит.	Масса 0,15	Масштаб 1:1
Пров.	Браиловский					Лист	Листов 1
Т. контр.	Браиловский				Лист 5 ГОСТ 19903-74 / Ст3 ГОСТ 14637-79	Госстрой СССР Союзводоканалниипроект Харьковский Водоканалпроект
Н. контр.	Козлов					
Утв.						

Формат А4

М694-03.003

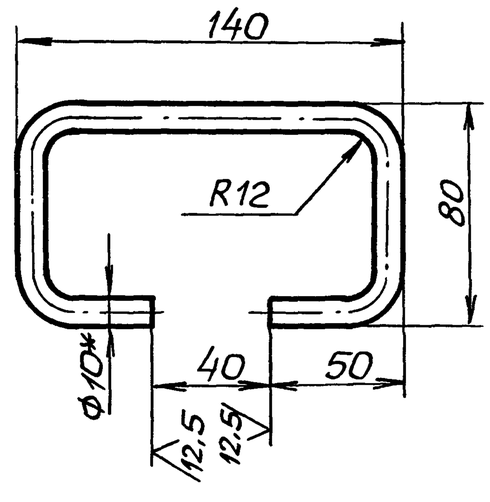

1. Развернутая длина 330мм
2. h14, $\pm \frac{t2}{2}$.
3. * Размер для справок.

Изм.	Лист	№ докум.	Подп.	Дата	М694-03.003		
Разраб.	Большакова				Рукоятка	Лит.	Масса 0,2	Масштаб 1:2
Пров.	Браиловский					Лист	Листов 1
Т. контр.	Браиловский				Круг 10-В-ГОСТ 2590-71 / Ст3-I-ГОСТ 535-79	Госстрой СССР Союзводоканалниипроект Харьковский Водоканалпроект
Н. контр.	Козлов					
Утв.						

Формат А4

М694-03.000СБ

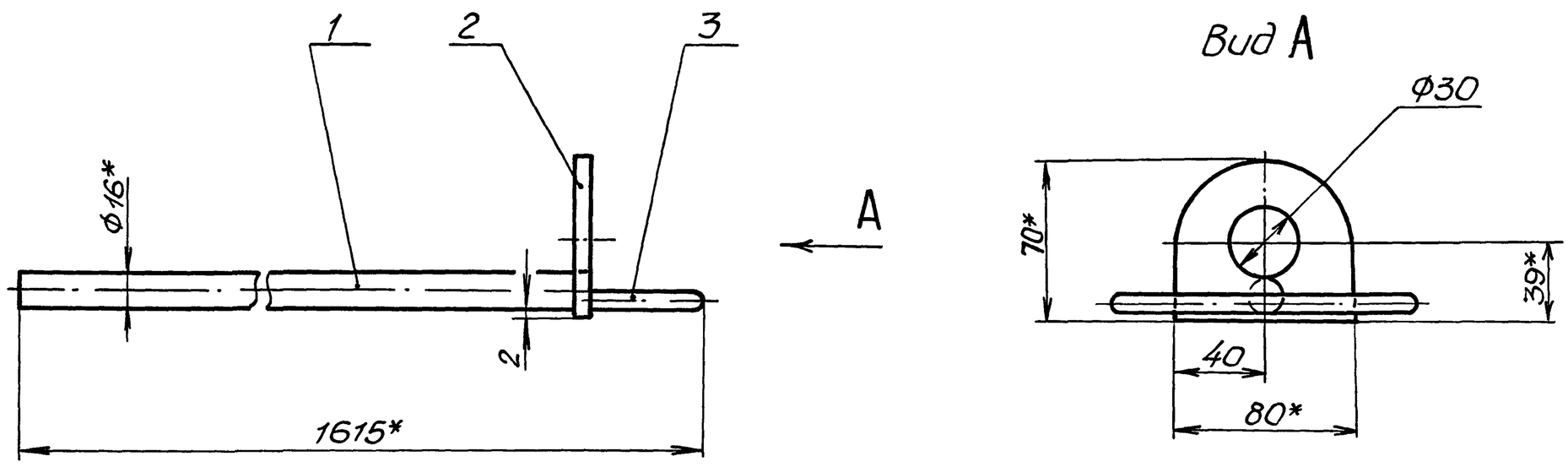

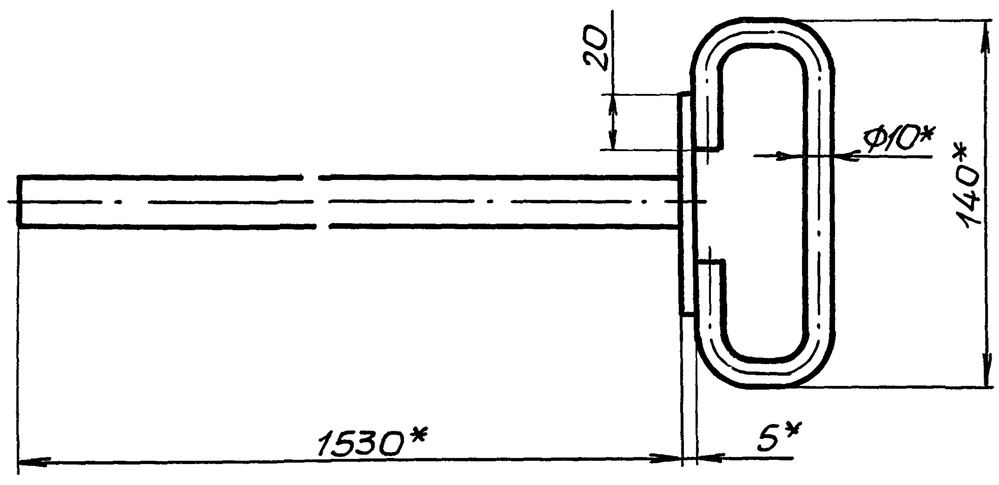

1. Конструкция сварная. Сварку производить по линии примыкания деталей, в соответствии со стандартом на сварку и технологией, применяемой заводом изготавителем.
2. h14. $\pm \frac{t2}{2}$.
3. Шероховатость обрабатываемых поверхностей детали БЧ поз. 1 выполнить $\sqrt{12,5}$, остальное $\sqrt{}$.
4. * Размеры для справок.

Изм.	Лист	№ докум.	Подп.	Дата	М694-03.000СБ		
Разраб.	Большакова				Запор. Сборочный чертеж.	Лит.	Масса 2,8	Масштаб 1:2
Пров.	Браиловский					Лист	Листов 1
Т. контр.	Браиловский					Госстрой СССР Союзводоканалниипроект Харьковский Водоканалпроект
Н. контр.	Козлов					
Утв.						

Альбом Типовой проект 902-1-133.88

Формат	Зона	Поз.	Обозначение	Наименование	Кол.	Примечание
				Документация		
А3			М694 - 04.000 СБ	Сборочный чертеж		
				Сборочные единицы		
А4		1	М694 - 04. 100	Корпус	1	
А4		2	М694 - 04. 200	Крышка	1	

Инв. № подл. | Подп. и дата | Взам. инв. № | Инв. № дубл. | Подп. и дата

Изм.	Лист	№ докум.	Подп.	Дата	М694 - 04. 000		
Разраб.		Анопко			Контейнер герметический	Лит.	Лист / Листов 1
Пров.		Брацлавский				Госстрой СССР Союзводоканалниипроект Харьковский Водоканалпроект	
Рук. гр.		Брацлавский					
Н. контр.		Ясинов					
Утв.							

Формат А4

Формат	Зона	Поз.	Обозначение	Наименование	Кол.	Примечание
				Документация		
А4			М694-04. 100 СБ	Сборочный чертеж		
				Детали		
А4		1	М694 - 04. 101	Цилиндр	1	
А4		2	М694 - 04. 102	Скоба	2	
Б4		3	М694 - 04. 103	Обечайка		
				Полоса $\frac{6 \times 40\ ГОСТ\ 103\text{-}76}{Ст\ 3\ ГОСТ\ 535\text{-}79}$		
				L = 1433 h14	1	2,7 кг
Б4		4	М694-04. 104	Дно		
				Лист $\frac{1,2\ ГОСТ\ 19903\text{-}74}{Ст\ 3\ ГОСТ\ 16523\text{-}70}$		
				Ф 446 h14	1	0,15 кг
Б4		5	М694-04 105	Ребро		
				Полоса $\frac{4 \times 20\ ГОСТ\ 103\text{-}76}{Ст\ 3\ ГОСТ\ 535\text{-}79}$		
				L = 446 h14	1	0,14 кг
Б4		6	М694-04.106	Ребро		
				Полоса $\frac{4 \times 20\ ГОСТ\ 103\text{-}76}{Ст\ 3\ ГОСТ\ 535\text{-}79}$		
				L = 220 h14	2	0,07 кг

Инв. № подл. | Подп. и дата | Взам. инв. № | Инв. № дубл. | Подп. и дата

Изм.	Лист	№ докум.	Подп.	Дата	М694 - 04. 100		
Разраб.		Анопко			Корпус	Лит.	Лист / Листов 1
Пров.		Брацлавский				Госстрой СССР Союзводоканалниипроект Харьковский Водоканалпроект	
Рук. гр.		Брацлавский					
Н. контр.		Ясинов					

Формат А4

Формат	Зона	Поз.	Обозначение	Наименование	Кол.	Примечание
				Документация		
А4			М694 - 04. 200 СБ	Сборочный чертеж		
				Детали		
А4		1	М694 - 04. 201	Ручка	1	
А4		2	М694 - 04. 202	Обечайка	1	
Б4		3	М694 - 04. 203	Лист		
				Лист винипласта		
				ВН 5 ГОСТ 9639-71		
				Ф 458 h 14	1	1,28 кг

Инв. № подл. | Подп. и дата | Взам. инв. № | Инв. № дубл. | Подп. и дата

Изм.	Лист	№ докум.	Подп.	Дата	М694 - 04. 200		
Разраб.		Анопко			Крышка	Лит.	Лист / Листов 1
Пров.		Брацлавский				Госстрой СССР Союзводоканалниипроект Харьковский Водоканалпроект	
Рук. гр.		Брацлавский					
Н. контр.		Ясинов					
Утв.							

Формат А4

М694-04. 200 СБ

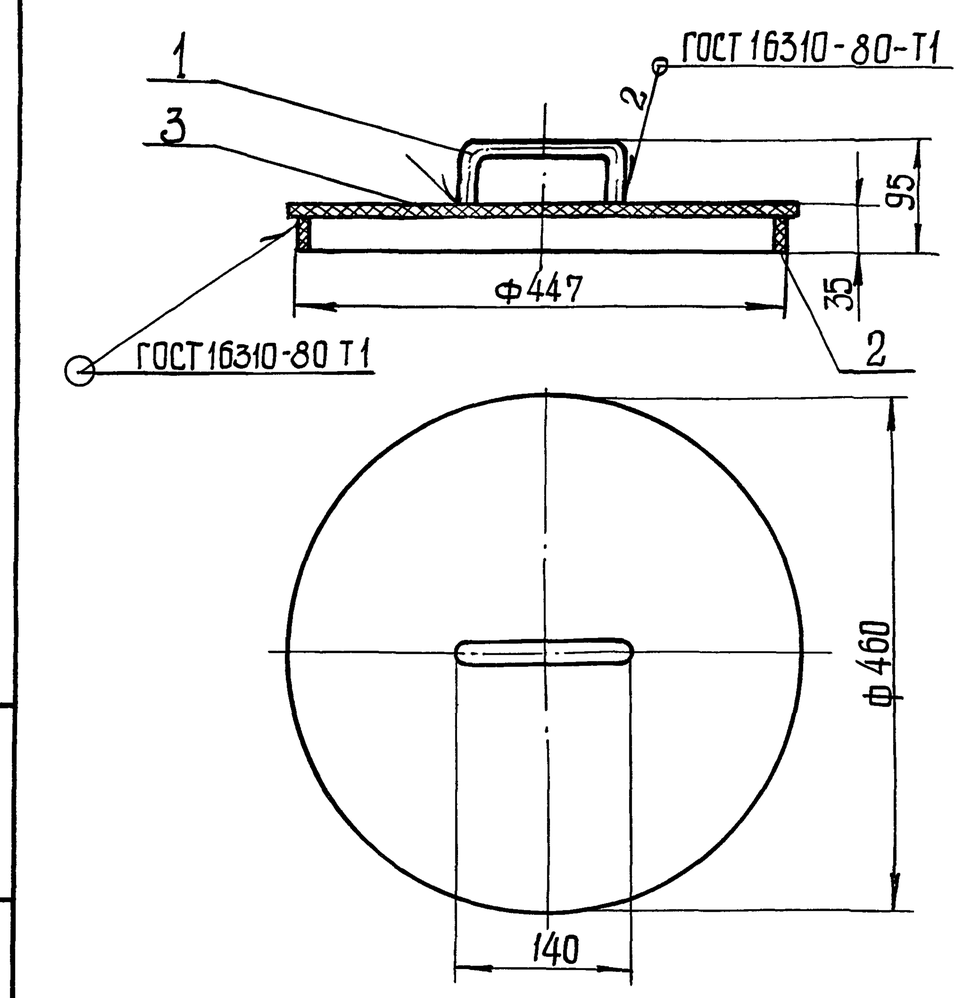

1. Размеры для справок.
2. Шероховатость обрабатываемой поверхности детали Б4 ^{25}/.

Инв. № подл. | Подп. и дата | Взам. инв. № | Инв. № дубл. | Подп. и дата

Изм.	Лист	№ докум.	Подп.	Дата	М694- 04.200СБ			
Разраб.		Анопко			Крышка Сборочный чертеж	Лит.	Масса 1,65	Масштаб 1:5
Пров.		Брацлавский				Лист	Листов 1	
Т. контр.		Брацлавский				Госстрой СССР Союзводоканалниипроект Харьковский Водоканалпроект		
Н. контр.		Ясинов						
Утв.								

Альбом Типовой проект 902-1-133.88

М694-04.000СБ

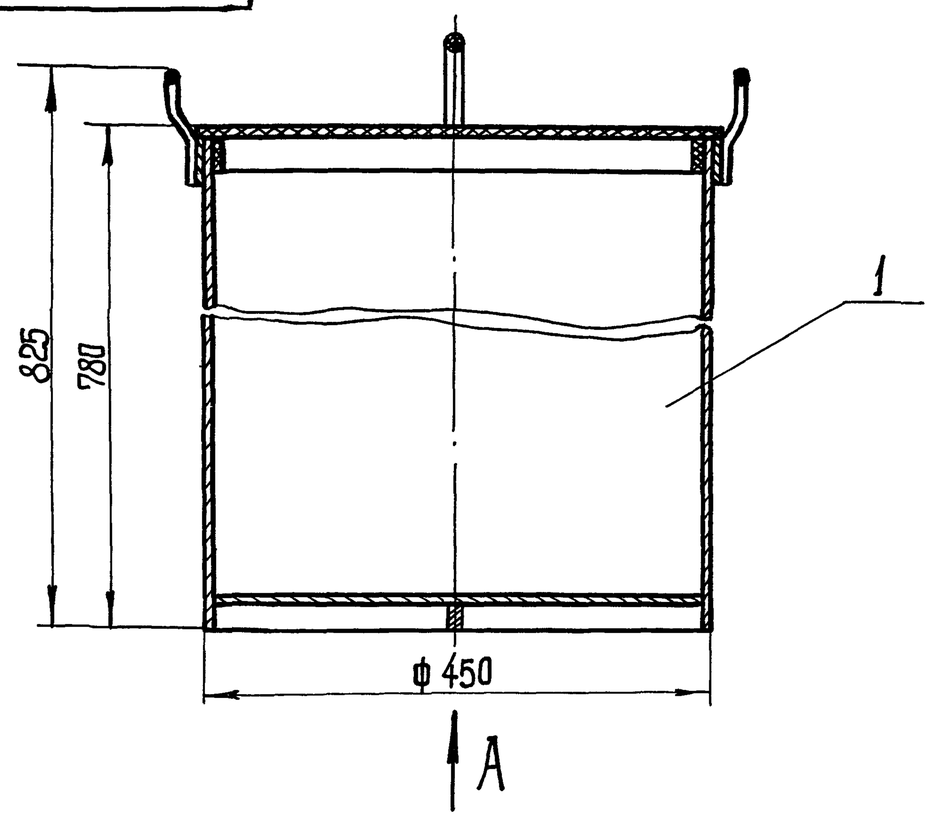

Вид А

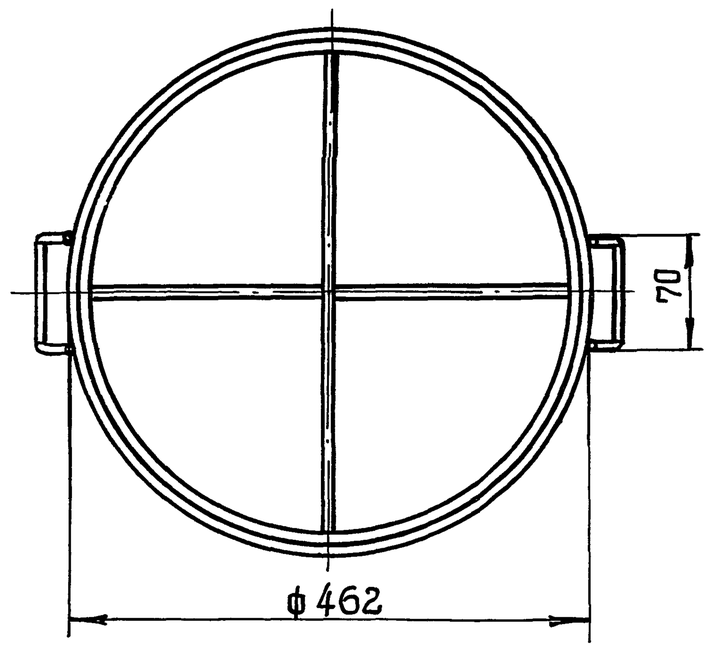

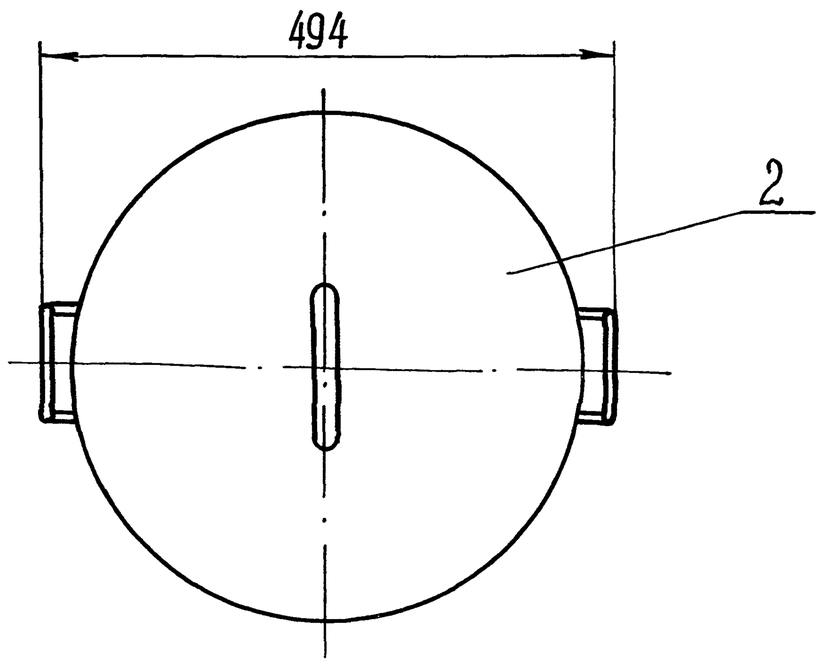

Размеры для справок.

Изм	Лист	№ докум.	Подп.	Дата	М694-04.000 СБ			
Разраб.		Анопко			Контейнер герметический Сборочный чертеж	Лит.	Масса	Масштаб
Пров.		Брацлавский					15,3	1:5
Т. контр.		Брацлавский				Лист	Листов 1	
Н. контр.		Ясинов				Госстрой СССР Союзводоканалниипроект Харьковский Водоканалпроект		
Утв.								

Формат А3

Инв.№подл. | Подп. и дата | Взам.инв.№ | Инв.№дубл. | Подп. и дата

М694-04.100СБ

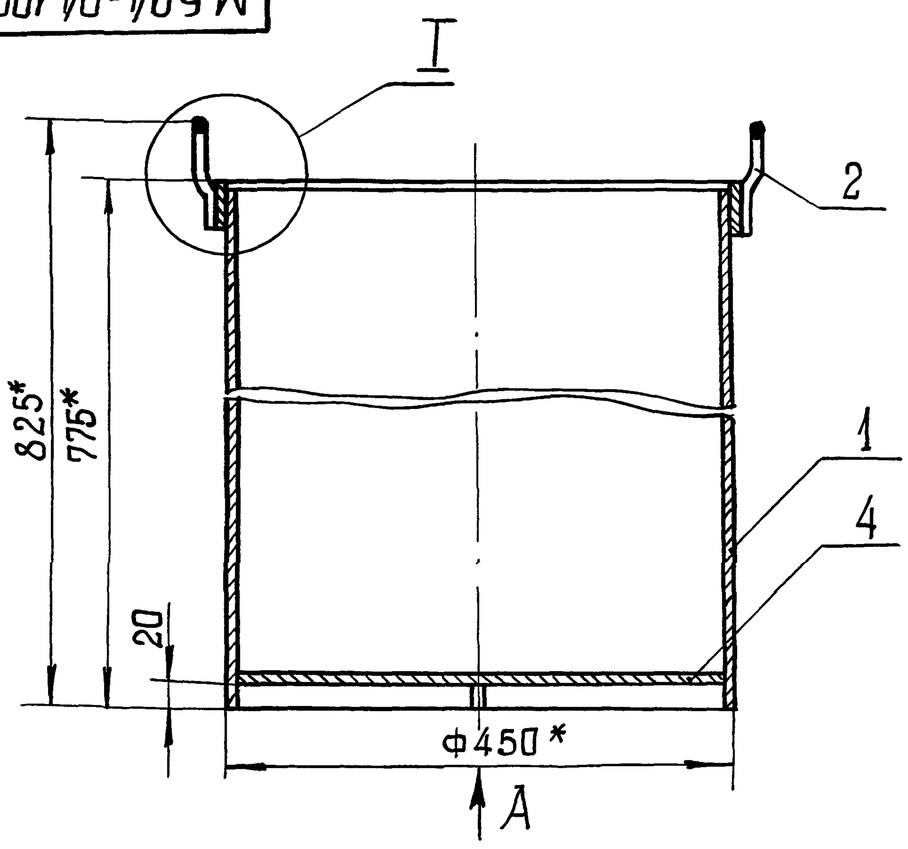

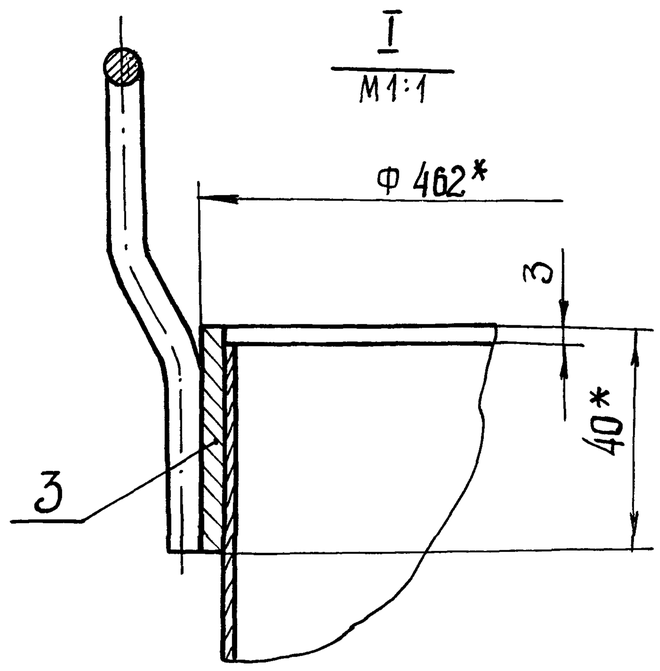

Вид А

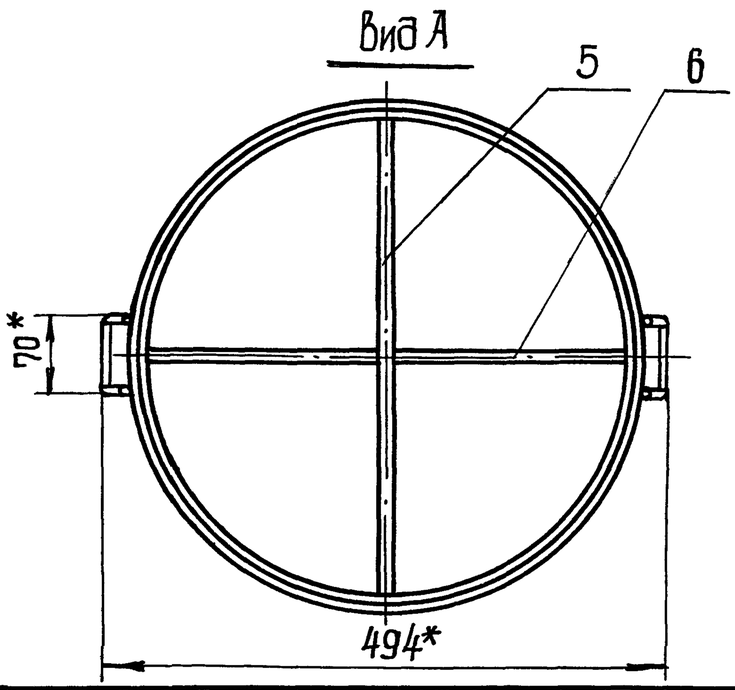

1. Конструкция сварная. Сварку производить по линии примыкания деталей, в соответствии со стандартом на сварку и технологией, применяемой заводом изготовителем.
2. $\pm\frac{t2}{2}$.
3.* Размеры для справок.
4. Шероховатость обрабатываемых поверхностей деталей Б4 $\overset{25}{\vee}$. Сварные швы проверить на герметичность. Течь не допускается.

Изм	Лист	№ докум.	Подп.	Дата	М694-04.100 СБ			
Разраб.		Анопко			Корпус Сборочный чертеж	Лит	Масса	Масштаб
Пров.		Брацлавский					13,6	1:5
Т. контр.		Брацлавский				Лист	Листов 1	
Н. контр.		Ясинов				Госстрой СССР Союзводоканалниипроект Харьковский Водоканалпроект		
Утв.								

Инв.№подл. | Подп. и дата | Взам.инв.№ | Инв.№дубл. | Подп. и дата

Альбом Типовой проект 902-1-133.88

М694-04.101

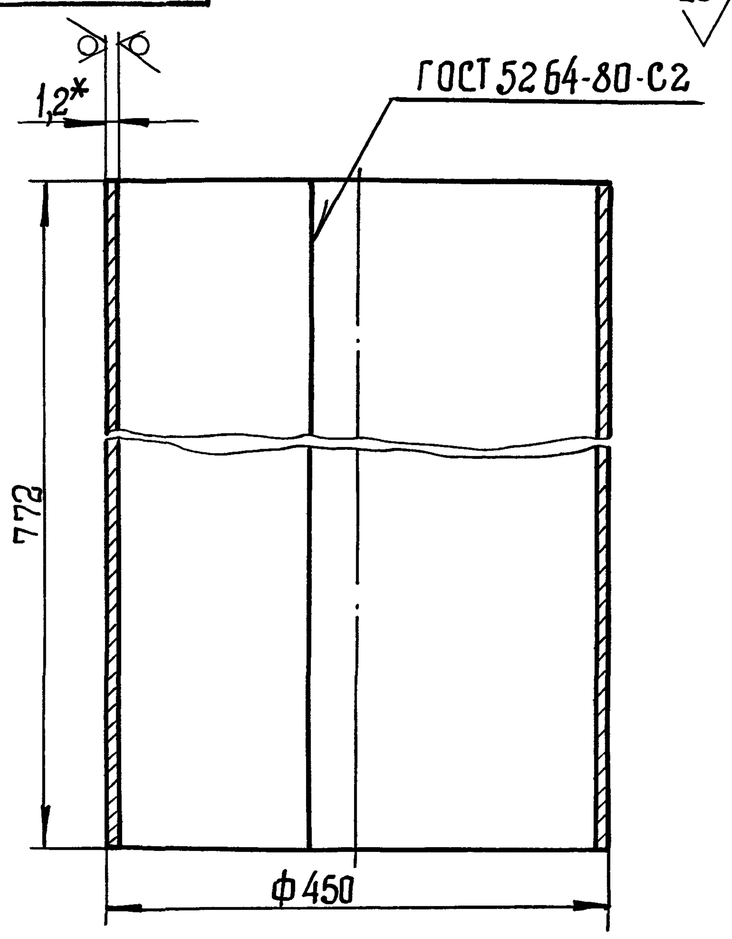

1. h14.
2.* Размер для справок.
3. Развернутая длина 1414 мм.

Изм	Лист	№ докум.	Подп.	Дата	М694-04.101			
Разраб		Анопко			Цилиндр	Лит.	Масса	Масштаб
Пров.		Браславский					10,3	1:5
Т. контр		Браславский				Лист	Листов 1	
Н. контр.		Ясинов			Лист 1,2 ГОСТ 19903-74 / Ст.3 ГОСТ 16523-70	Госстрой СССР Союзводоканалниипроект Харьковский Водоканалпроект		
Утв.								

Формат А4

М694-04.102

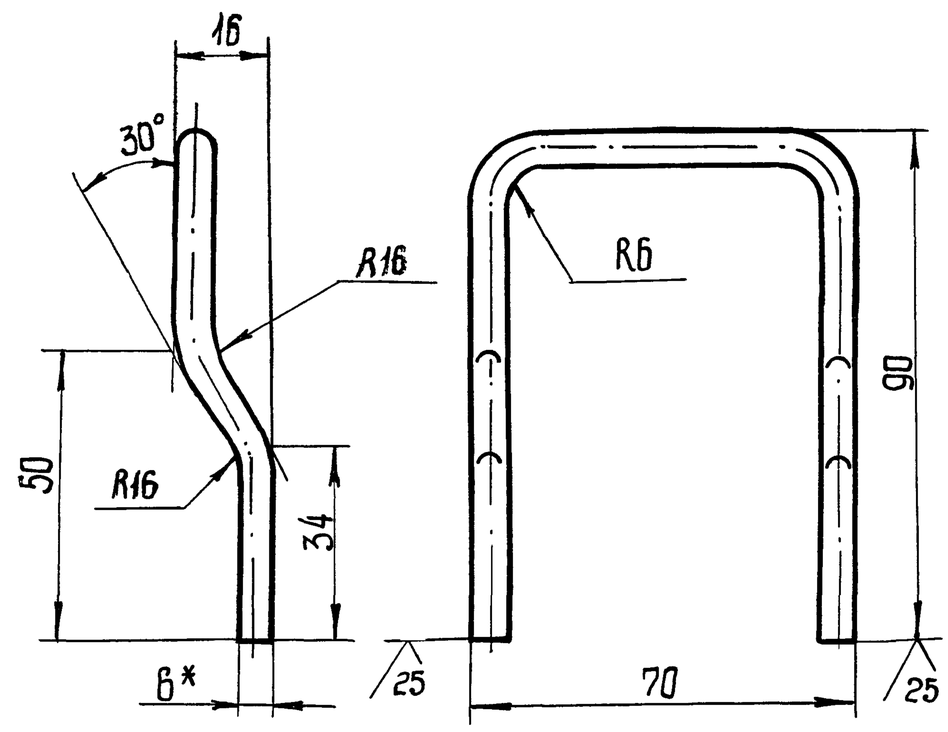

1. h14, $\pm \frac{t_2}{2}$.
2.* Размер для справок.
3. Развернутая длина 238 мм.

Изм.	Лист	№ докум.	Подп.	Дата	М694-04.102			
Разраб.		Анопко			Скоба	Лит	Масса	Масштаб
Пров.		Браславский					0,05	1:1
Т. контр.		Браславский				Лист	Листов 1	
Н. контр.		Ясинов			Круг 6-В ГОСТ 2590-71 / Ст.3-II-ГОСТ 535-79	Госстрой СССР Союзводоканалниипроект Харьковский Водоканалпроект		
Утв.								

Формат А4

М694-04.201

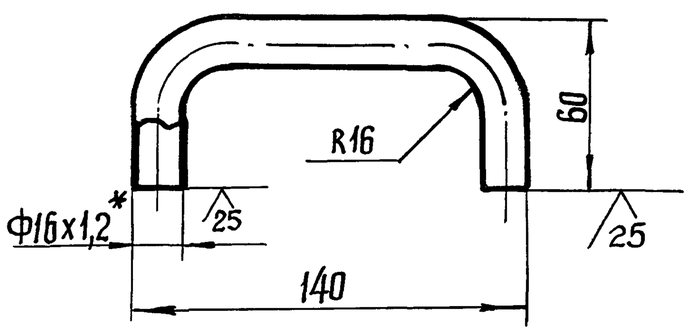

1. h14, $\pm \frac{t_2}{2}$
2* Размер для справок.
3. Развернутая длина 170 мм.

Изм	Лист	№ докум.	Подп.	Дата	М694-04.201			
Разраб.		Анопко			Ручка	Лит.	Масса	Масштаб
Пров.		Браславский					0,02	1:2
Т. контр		Браславский				Лист	Листов 1	
Н. контр.		Ясинов			Труба ПВХ 16 ОТ ТУ 6-19-231-83	Госстрой СССР Союзводоканалниипроект Харьковский Водоканалпроект		
Утв.								

М694-04.202

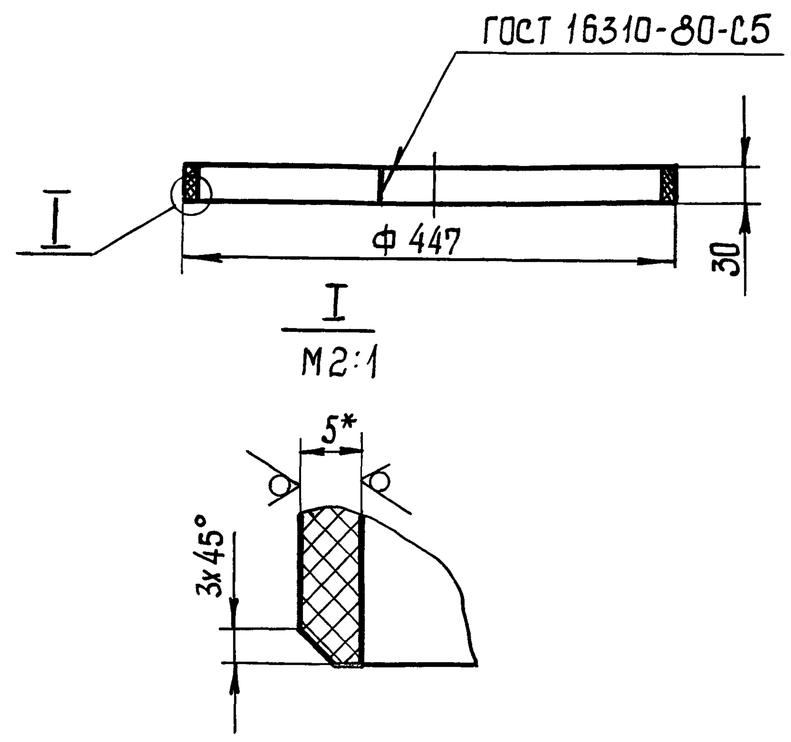

1. h14, $\pm \frac{t_2}{2}$.
2* Размер для справок.
3. Развернутая длина 1395 мм.

Изм	Лист	№ докум.	Подп.	Дата	М694-04.202			
Разраб.		Анопко			Обечайка	Лит.	Масса	Масштаб
Пров.		Браславский					0,32	1:5
Т. контр.		Браславский				Лист	Листов 1	
Н. контр.		Ясинов			Лист винипласта ВН 5 ГОСТ 9639-71	Госстрой СССР Союзводоканалниипроект Харьковский Водоканалпроект		
Утв.								

Формат А4

Инв. № подл. | Подп. и дата | Взам. инв. № | Инв. № дубл. | Подп. и дата

Альбом 2

Типовой проект 902-1-133.88

М694-05.001

6,3 (√)

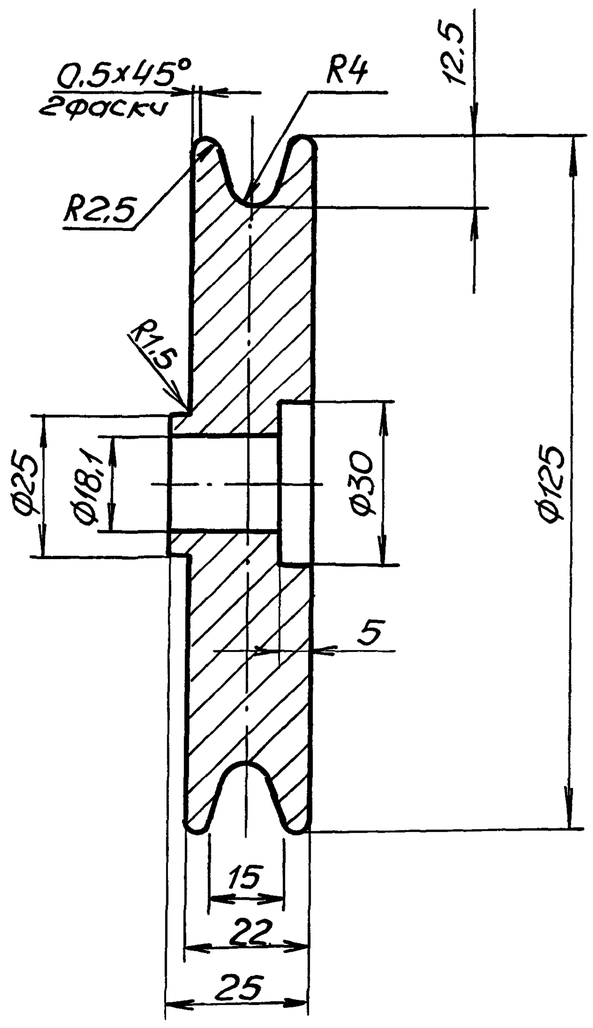

H14, h14, $\pm\frac{t2}{2}$.

Изм.	Лист	№ докум.	Подп.	Дата	М694-05.001		
Разраб.		Зарщиков			Колесо	Лит.	Масса 1,8 / Масштаб 1:1
Пров.		Брацлавский				Лист	Листов 1
Т.контр.		Брацлавский				Госстрой СССР Союзводоканалниипроект Харьковский Водоканалпроект	
Н.контр.		Козлов			Ст 18-36 ГОСТ 1412-85		
Утв.							

Формат А4

М694-05.002

6,3 (√)

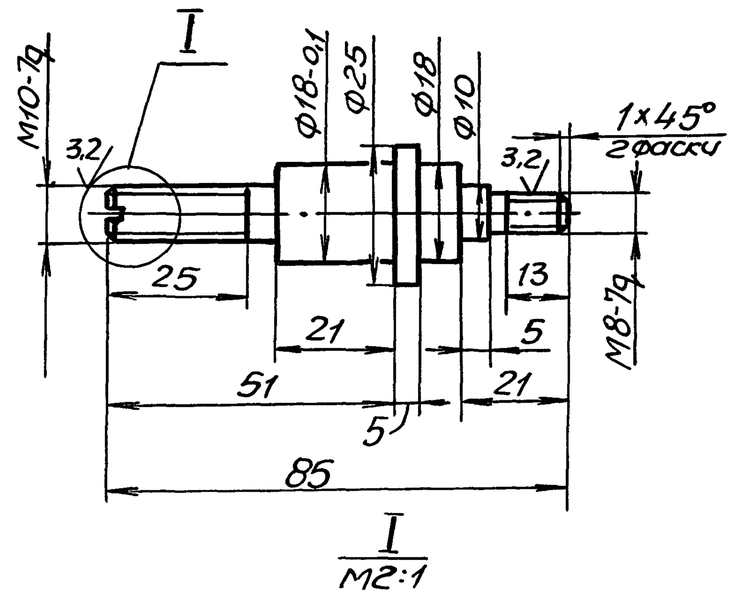

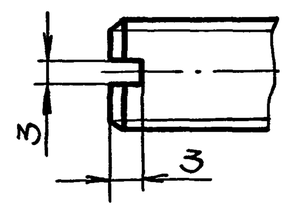

Неуказанные предельные отклонения размеров: H14, h14, $\pm\frac{t2}{2}$.

Изм.	Лист	№ докум.	Подп.	Дата	М694-05.002		
Разраб.		Зарщиков			Ось	Лит.	Масса 0,15 / Масштаб 1:1
Пров.		Брацлавский				Лист	Листов 1
Т.контр.		Брацлавский				Госстрой СССР Союзводоканалниипроект Харьковский Водоканалпроект	
Н.контр.		Козлов			Сталь 45 ГОСТ 1050-74		
Утв.							

Формат А4

М694-05.003

6,3 (√)

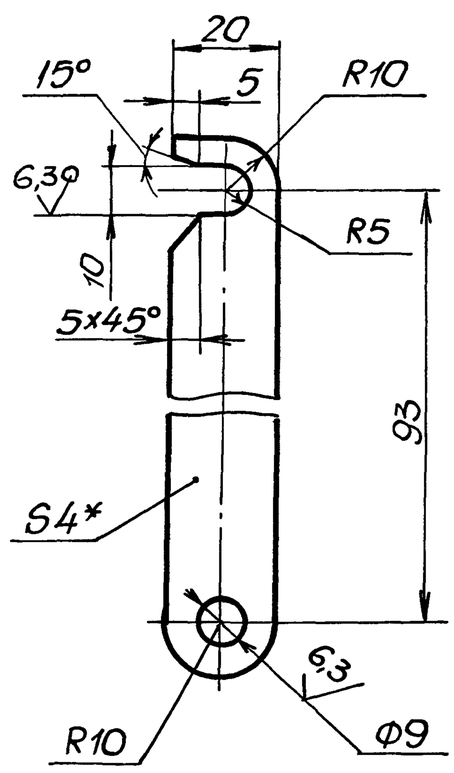

1. H14, h14, $\pm\frac{t2}{2}$.
2. * Размер для справок.

Изм.	Лист	№ докум.	Подп.	Дата	М694-05.003		
Разраб.		Зарщиков			Крючок	Лит.	Масса 0,05 / Масштаб 1:1
Пров.		Брацлавский				Лист	Листов 1
Т.контр.		Брацлавский				Госстрой СССР Союзводоканалниипроект Харьковский Водоканалпроект	
Н.контр.		Козлов			Лист 4 ГОСТ 19903-74 / Ст 3 ГОСТ 14637-79		
Утв.							

Формат А4

Формат	Зона	Поз.	Обозначение	Наименование	Кол.	Примечание
				Документация		
А2			М694-05.000СБ	Сборочный чертеж		
				Сборочные единицы		
А4		1	М694-05.100	Кронштейн	1	
				Детали		
А4		2	М694-05.001	Колесо	1	
А4		3	М694-05.002	Ось	1	
А4		4	М694-05.003	Крючок	1	
				Стандартные изделия		
				Гайки ГОСТ 5915-70		
		5		М10.5.03	2	
		6		М8.5.03	1	
		7		Гайка М8.Л63.036 ГОСТ 3032-76	1	
				Шайбы ГОСТ 11371-78		
		8		10.01	1	
		9		8.01	3	

Изм.	Лист	№ докум.	Подп.	Дата	М694-05.000			
Разраб.		Зарщиков			Блок	Лит.	Лист	Листов 1
Пров.		Брацлавский				Госстрой СССР Союзводоканалниипроект Харьковский Водоканалпроект		
Рук.гр.		Брацлавский						
Н.контр.		Козлов						
Утв.								

Альбом 2

М694-05.000СБ

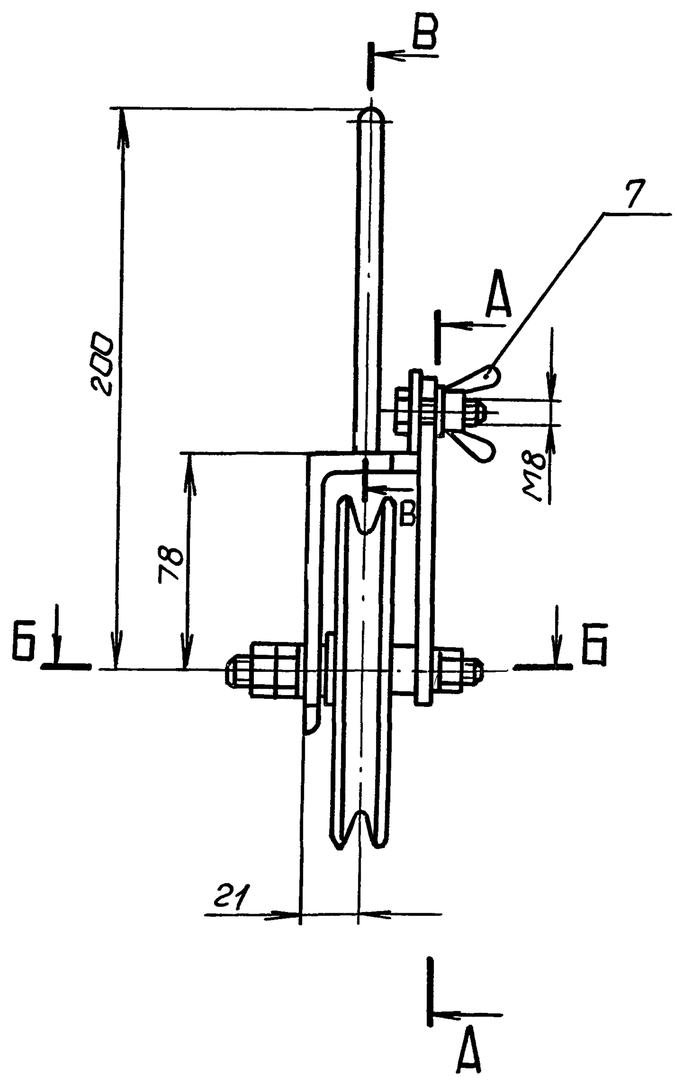

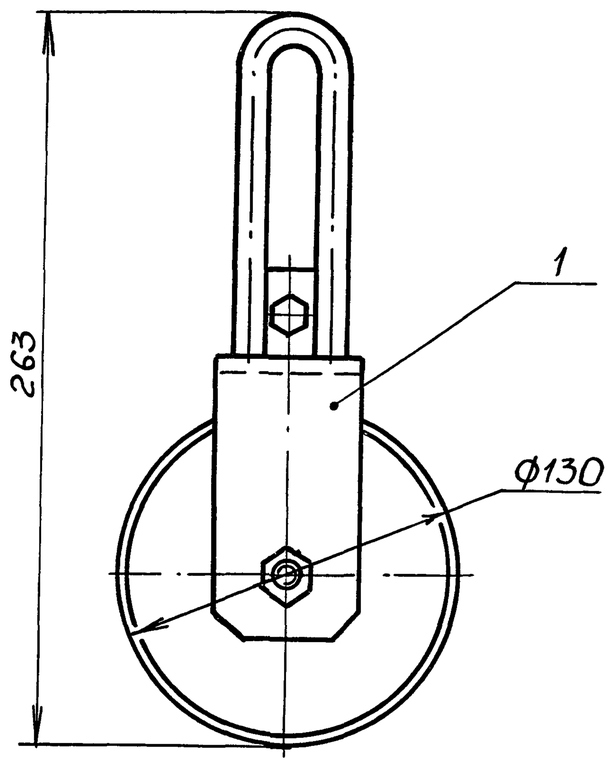

I
М2:1

В-В
М1:1

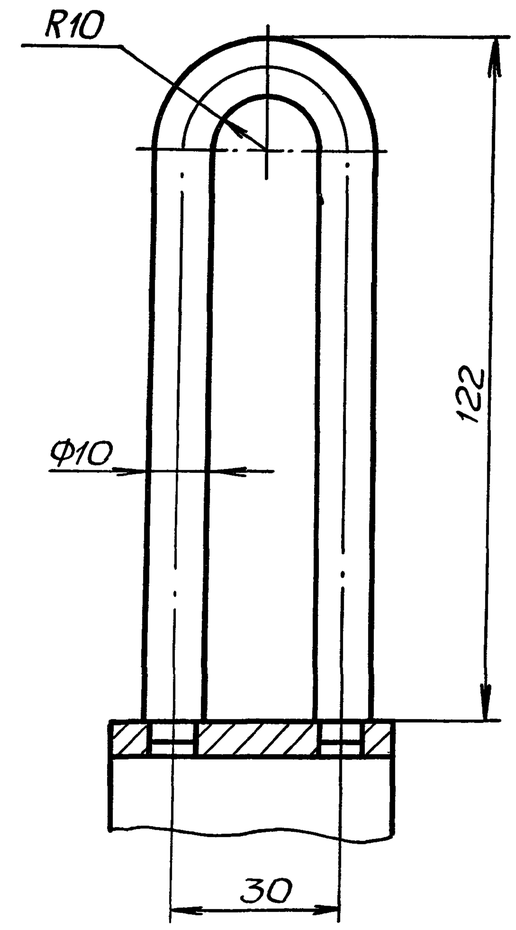

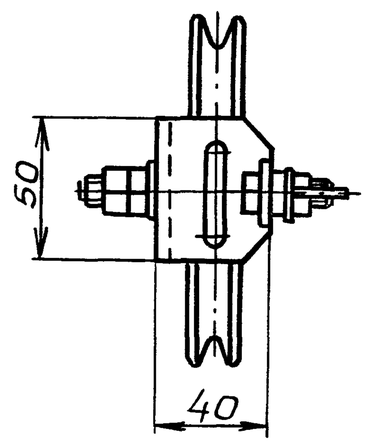

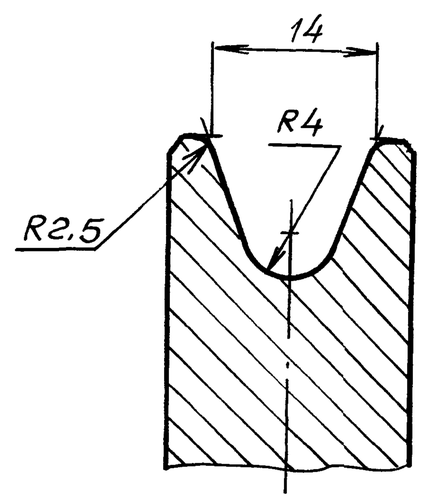

Б-Б
М1:1

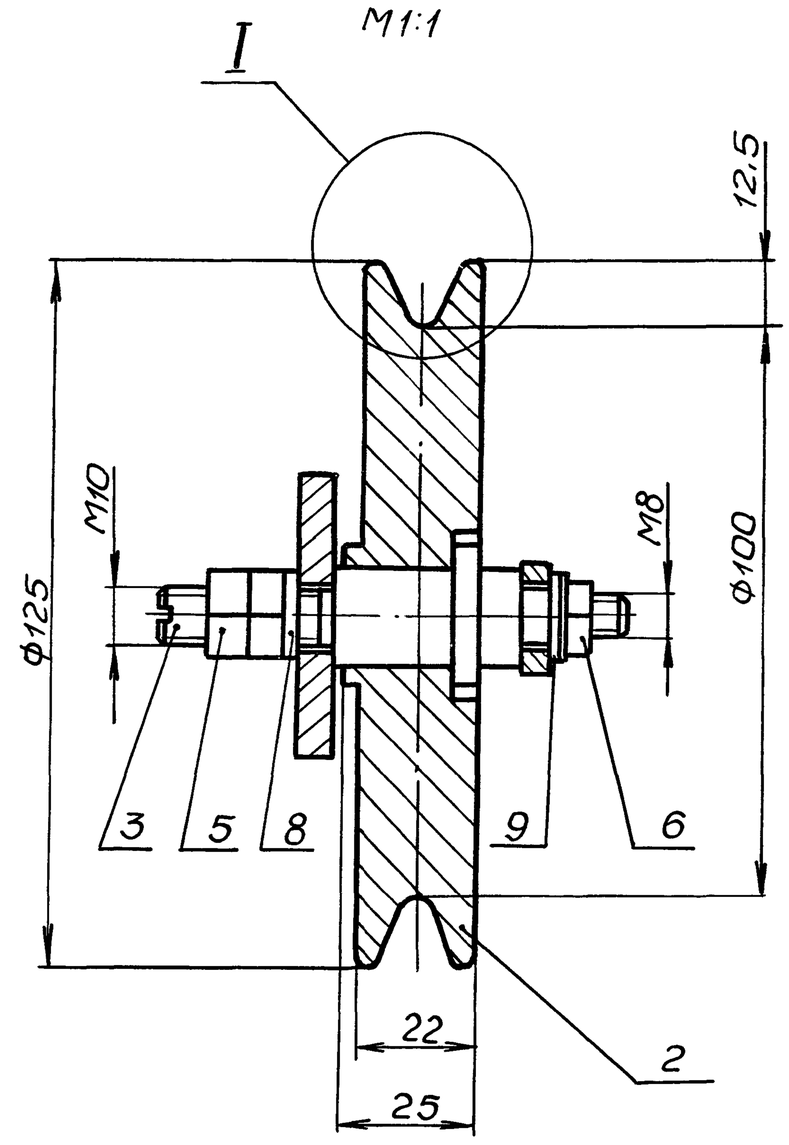

А-А
М1:1

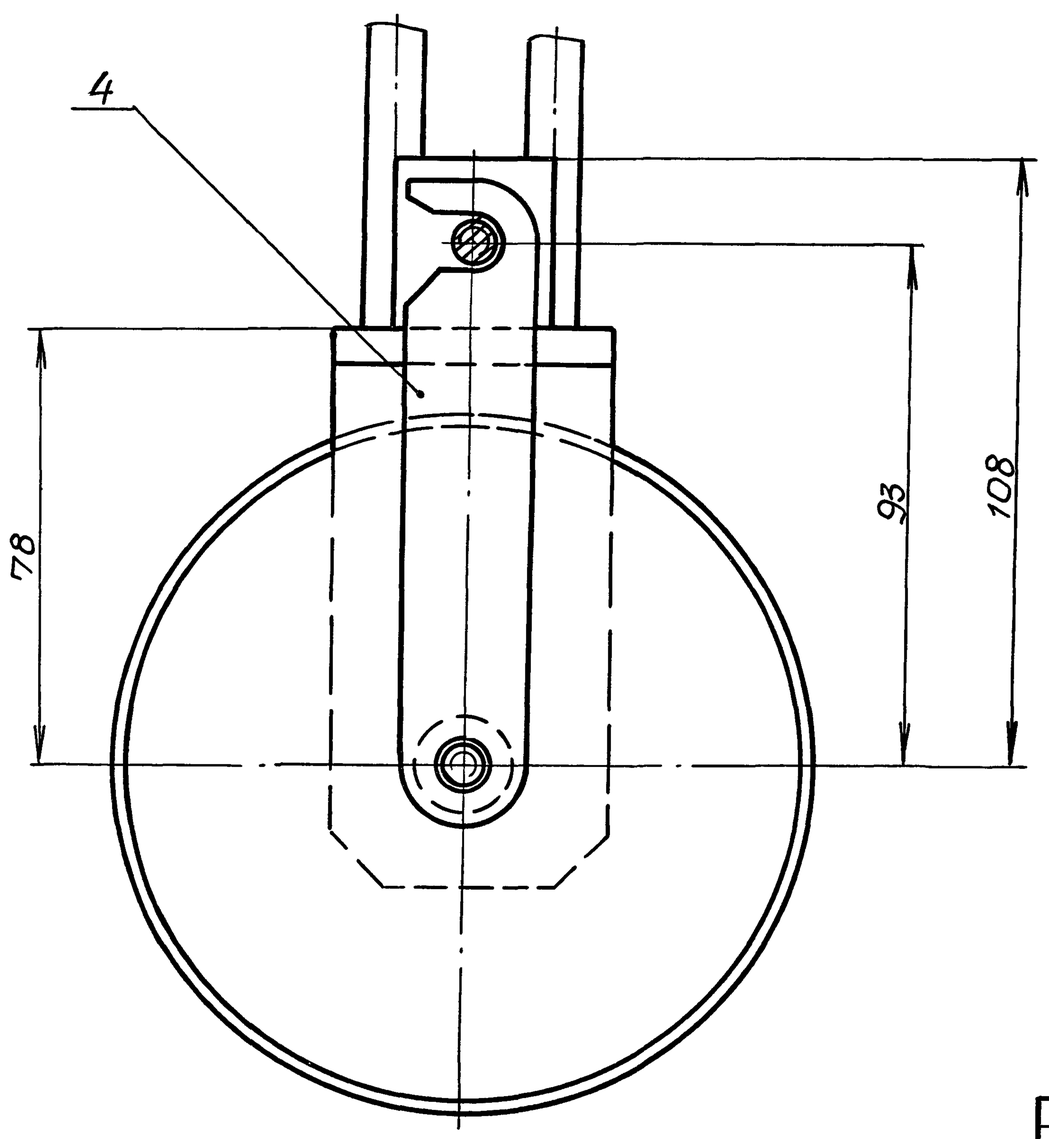

Размеры для справок.
Максимальная нагрузка на блок - 250 кг.

Типовой проект 902-1-133.88

Инв.№подл.	Подп. и дата	Взам.инв№	Инв.№дубл.	Подп. и дата

Изм.	Лист	№докум.	Подп.	Дата	М694-05.000СБ			
Разраб.		Зарицкий			Блок Сборочный чертеж	Лит.	Масса	Масштаб
Пров.		Браиловский					2,8	1:2
Т.контр.		Браиловский				Лист	Листов 1	
Н.контр.		Козлов				ГОССТРОЙ СССР Союзводоканалниипроект Харьковский Водоканалпроект		
Утв.								

Копия Майстренко 23040-02 21 Формат А2

Альбом 2

Типовой проект 902-1-133.88

М694-05.102

(√)А

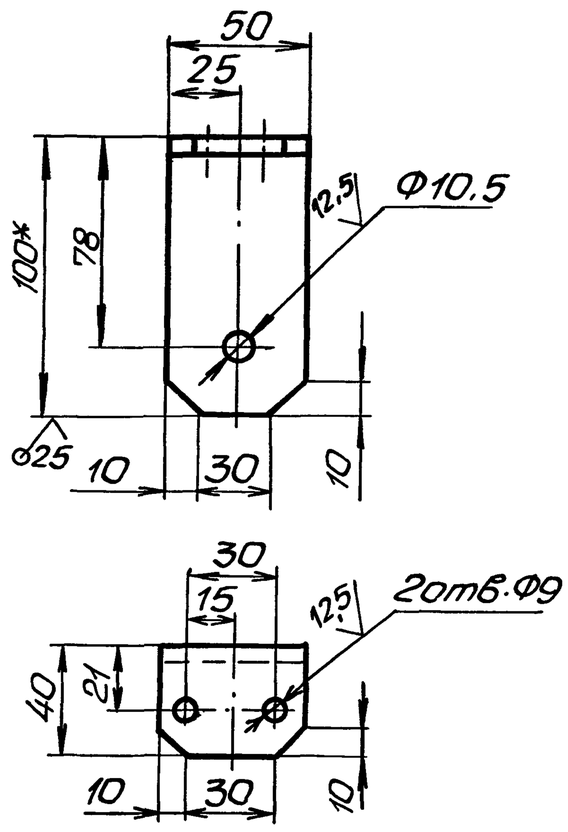

1. H14, h14, $\pm\frac{t_2}{2}$
2.* Размер для справок.

Изм	Лист	№ докум.	Подп.	Дата	М694-05.102		
Разраб.		Зарщиков			Уголок	Лит.	Масса 0,28 / Масштаб 1:2
Пров.		Брацлавский				Лист	Листов 1
Т.контр.		Брацлавский			Уголок 100×63×6-Б-ГОСТ8510-72 / Ст3-II-ГОСТ535-79	Госстрой СССР Союзводоканалниипроект Харьковский Водоканалпроект	
Н.контр.		Козлов					
Утв.							

Формат А4

М694-05.101

(√) 12,5

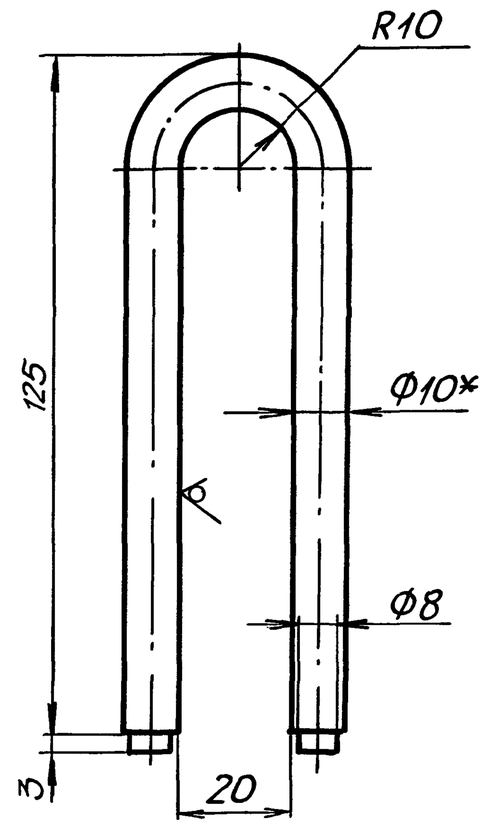

1. Развернутая длина: L=240 мм.
2. H14, h14, $\pm\frac{t_2}{2}$.
3.* Размер для справок.

Изм	Лист	№ докум.	Подп.	Дата	М694-05.101		
Разраб.		Зарщиков			Скоба	Лит.	Масса 0,15 / Масштаб 1:1
Пров.		Брацлавский				Лист	Листов 1
Т.контр.		Брацлавский			Круг В-10-ГОСТ2590-71 / Ст.3-II-ГОСТ535-79	Госстрой СССР Союзводоканалниипроект Харьковский Водоканалпроект	
Н.контр.		Козлов					
Утв.							

Формат А4

М694-05.100СБ

А–А
М1:1

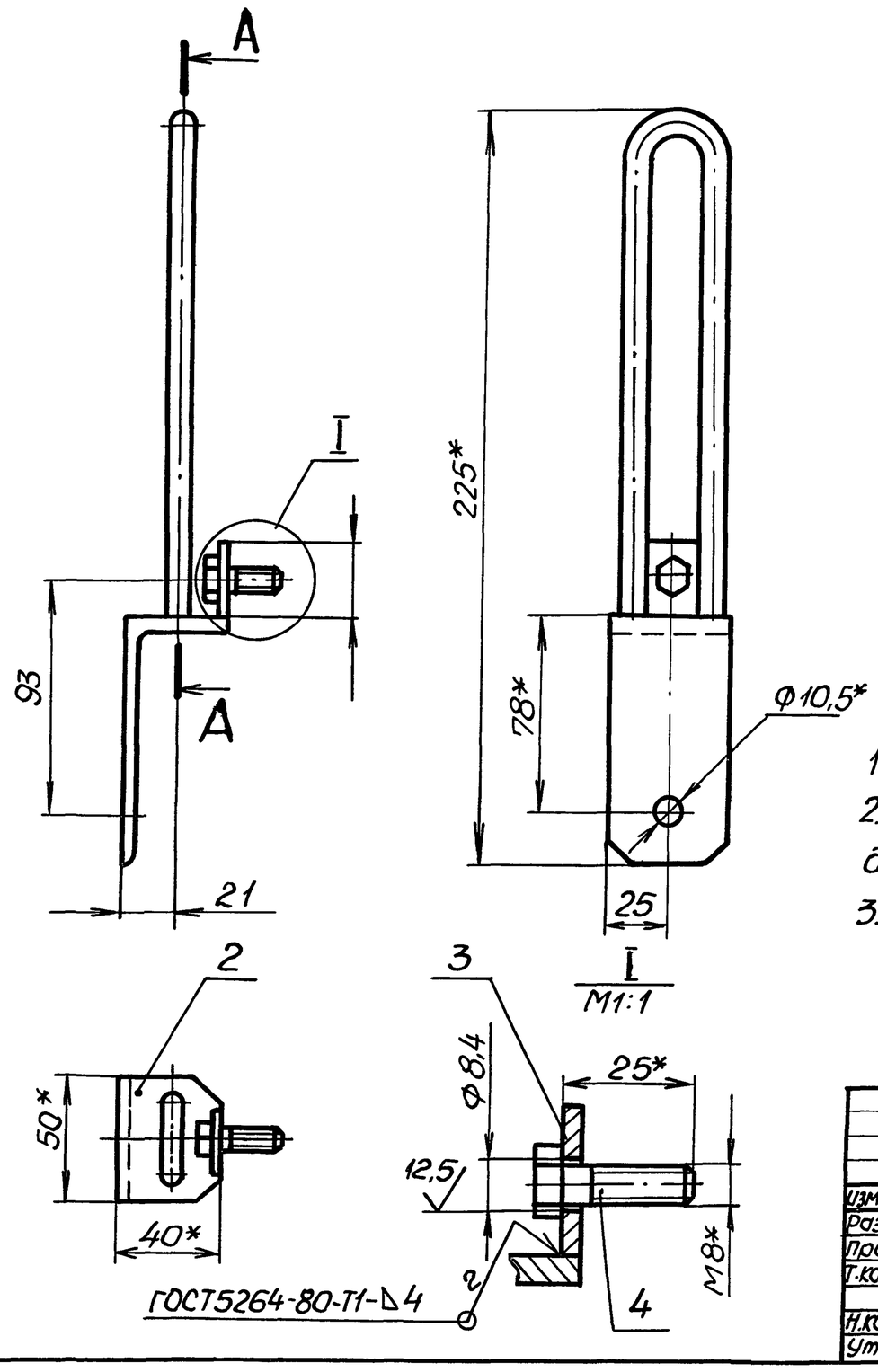

I
М1:1

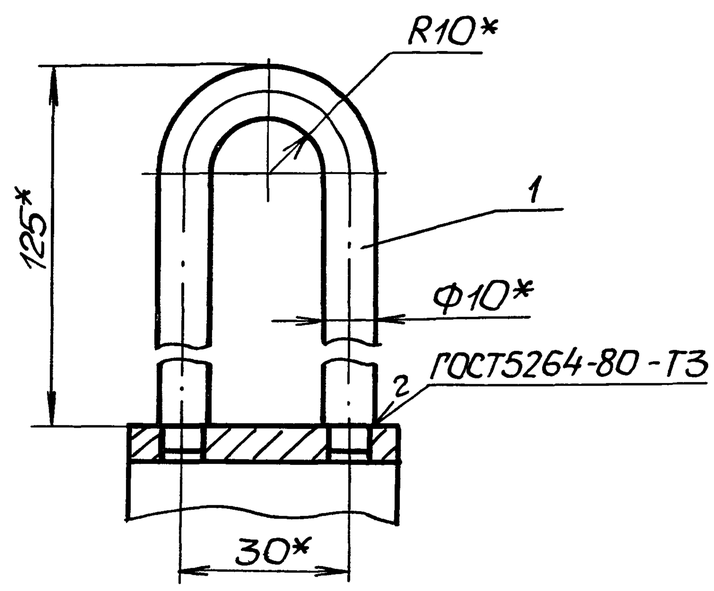

1. H14, $\pm\frac{t_2}{2}$.
2. Шероховатость обрабатываемых поверхностей детали БЧ поз. 3 выполнить 25/
3.* Размеры для справок.

Изм	Лист	№ докум.	Подп.	Дата	М694-05.100СБ		
Разраб.		Зарщиков			Кронштейн Сборочный чертеж	Лит.	Масса 0,5 / Масштаб 1:2
Пров		Брацлавский				Лист	Листов 1
Т.контр		Брацлавский				Госстрой СССР Союзводоканалниипроект Харьковский Водоканалпроект	
Н.контр.		Козлов					
Утв.							

Копир. Мастерская 23090-02 22 Формат А3

Инв.№ подл. | Подп. и дата | Взам. инв.№ | Инв.№ дубл. | Подп. и дата

Альбом 2

Типовой проект 902-1-133.88

Формат	Зона	Поз.	Обозначение	Наименование	Кол.	Примечание
				Документация		
А2			М694-07.000 СБ	Сборочный чертеж		
				Сборочные единицы		
А4		1	М694-07.100	Корпус	1	
А4		2	М694-07.200	Дверь	1	
		3	-01	Дверь	1	

М694-07.000

Изм	Лист	№ докум.	Подп.	Дата
Разраб		Муленко		
Пров.		Брацлавский		
Рук.гр.		Брацлавский		
Н.контр.		Ясинов		
Утв.				

Шкаф металлический

Лит. | Лист | Листов 1

Госстрой СССР Союзводоканалниипроект Харьковский Водоканалпроект

Формат А4

Формат	Зона	Поз.	Обозначение	Наименование	Кол.	Примечание
				Документация		
А3			М694-05.100 СБ	Сборочный чертеж		
				Детали		
А4		1	М694-05.101	Скоба	1	
А4		2	М694-05.102	Уголок	1	
Б4		3	М694-05 103	Полоса		
				Полоса $\frac{4\times30\ ГОСТ\ 103-76}{Ст3\ ГОСТ\ 535-79}$		
				$L = 25\ h14$	1	0,02 кг
				Стандартные изделия		
		4		Болт М8х25.58 ГОСТ 7798-70	1	

М694-05.100

Изм	Лист	№ докум.	Подп.	Дата
Разраб.		Попова		
Пров.		Брацлавский		
Рук.гр.		Брацлавский		
Н.контр.		Ясинов		
Утв.				

Кронштейн

Лит. | Лист | Листов 1

Госстрой СССР Союзводоканалниипроект Харьковский Водоканалпроект

Формат А4

Формат	Зона	Поз.	Обозначение	Наименование	Кол.	Примечание
				Документация		
А3			М688-06.000 СБ	Сборочный чертеж		
				Сборочные единицы		
А4		1	М688-06.100	Короб	1	
				Детали		
Б4		2	М688-06.001	Планка		
				Лист $\frac{4\ ГОСТ\ 19903-74}{Ст.3\ ГОСТ\ 14637-79}$		
				1750 h14 х 25 h14	2	1,35 кг
				Стандартные изделия		
		3		Винт М6х14.58 ГОСТ 1491-80	14	

М694-06.000

Изм	Лист	№ докум.	Подп.	Дата
Разраб		Анапко		
Пров.		Брацлавский		
Н.контр.		Ясинов		
Утв.				

Короб

Лит. | Лист | Листов 1

Госстрой СССР Союзводоканалниипроект Харьковский Водоканалпроект

Формат А4

Формат	Зона	Поз.	Обозначение	Наименование	Кол.	Примечание
				Документация		
А4			М688-06.100 СБ	Сборочный чертеж		
				Детали		
А4		1	М688-06.101	Лоток	1	
А4		2	М688-06.102	Крышка	1	

М694-06.100

Изм	Лист	№ докум.	Подп.	Дата
Разраб		Анапко		
Пров.		Брацлавский		
Н.контр.		Ясинов		
Утв.				

Корыто

Лит. | Лист | Листов 1

Госстрой СССР Союзводоканалниипроект Харьковский Водоканалпроект

Формат А4

Инв.№ подл. | Подп. и дата | Взам.инв.№ | Инв.№ дубл. | Подп. и дата

Альбом 2

Типовой проект 902-1-133.88

М694-06.101

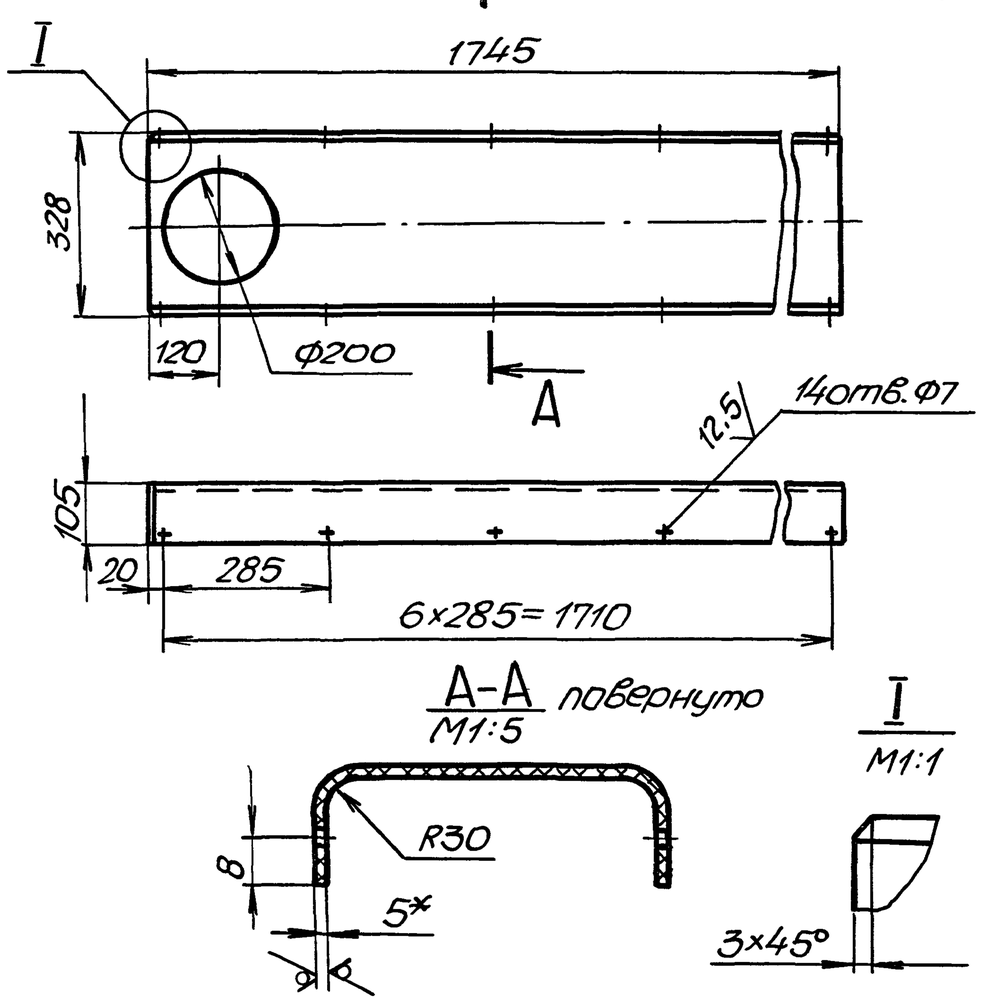

1. H14, h14, $\pm \frac{t2}{2}$.
2. *Размер для справок.
3. Развернутая длина 516 мм.

Изм	Лист	№ докум.	Подп.	Дата	М694-06.101		
Разраб.	Анопко				Латак	Лит.	Масса 7,0	Масштаб 1:10
Пров.	Брацловский					Лист	Листов 1
Т.контр.	Брацловский				Лист винипласта ВН-5 ГОСТ 9639-71	Госстрой СССР Союзводоканалниипроект Харьковский Водоканалпроект	
Н.контр.	Козлов						
Утв.							

Формат А4

М694-06.100СБ

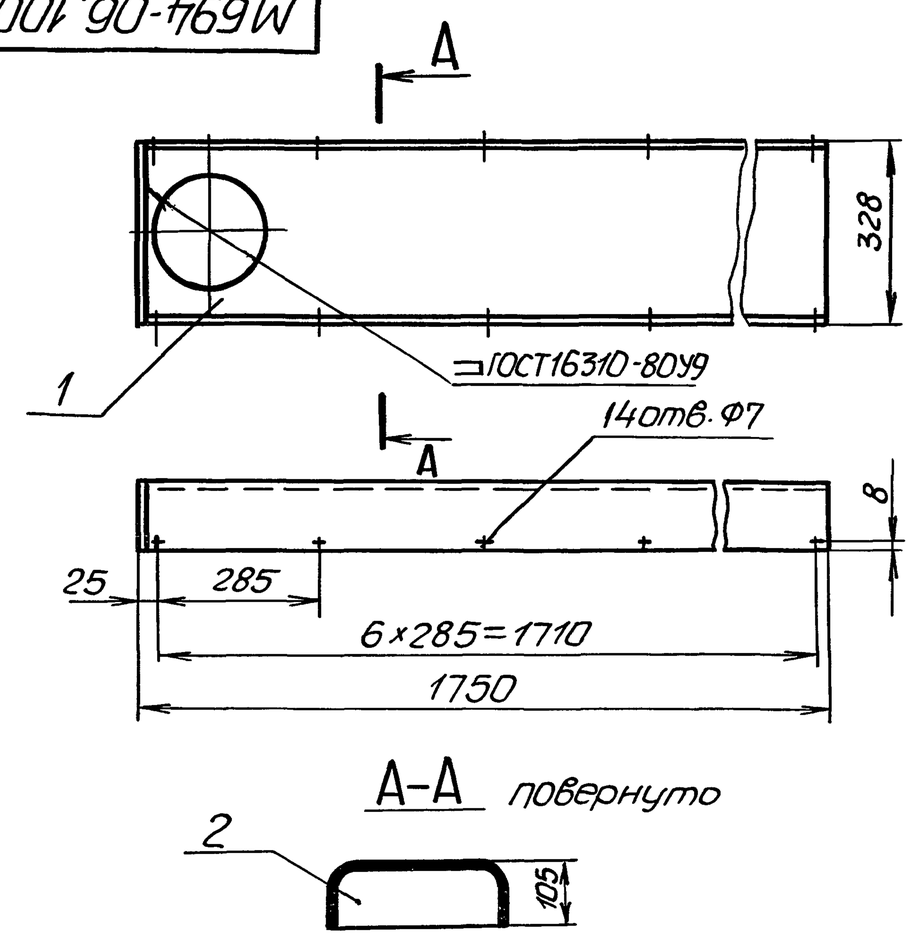

Размеры для справок.

Изм	Лист	№ докум.	Подп.	Дата	М694-06.100СБ		
Разраб.	Анопко				Корыто	Лит	Масса 7,3	Масштаб 1:10
Пров.	Брацловский				Сборочный чертеж	Лист	Листов 1
Т.контр.	Брацловский					Госстрой СССР Союзводоканалниипроект Харьковский Водоканалпроект	
Н.контр.	Козлов						
Утв.							

Формат А4

М694-06.000СБ

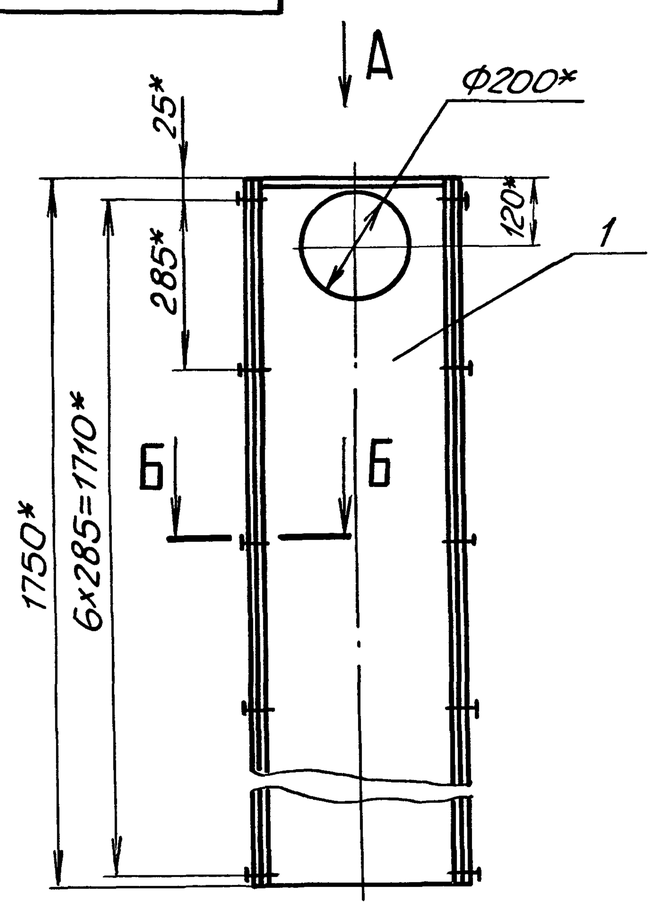

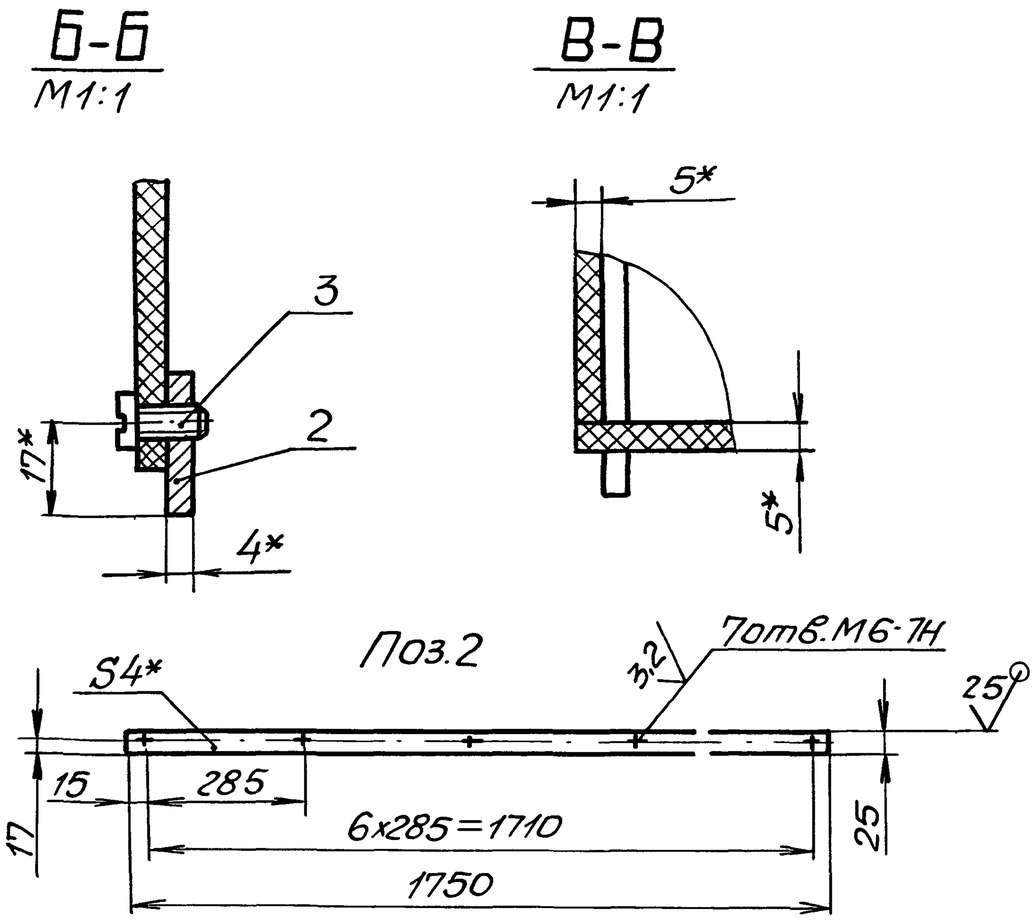

Вид А
М1:5

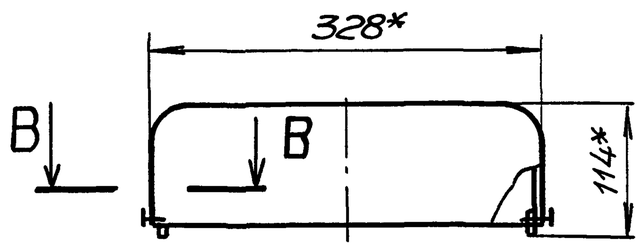

1. Неуказанные пред. откл. размеров h14, $\pm \frac{t2}{2}$.
2. *Размеры для справок.

Изм	Лист	№ докум	Подп.	Дата	М694-06.000СБ		
Разраб.	Анопко				Короб	Лит.	Масса 10,1	Масштаб 1:10
Пров.	Брацловский				Сборочный чертеж	Лист	Листов 1
Т.контр.	Брацловский					Госстрой СССР Союзводоканалниипроект Харьковский Водоканалпроект	
Н.контр	Козлов.						
Утв.							

Альбом 2

М694-07.000СБ

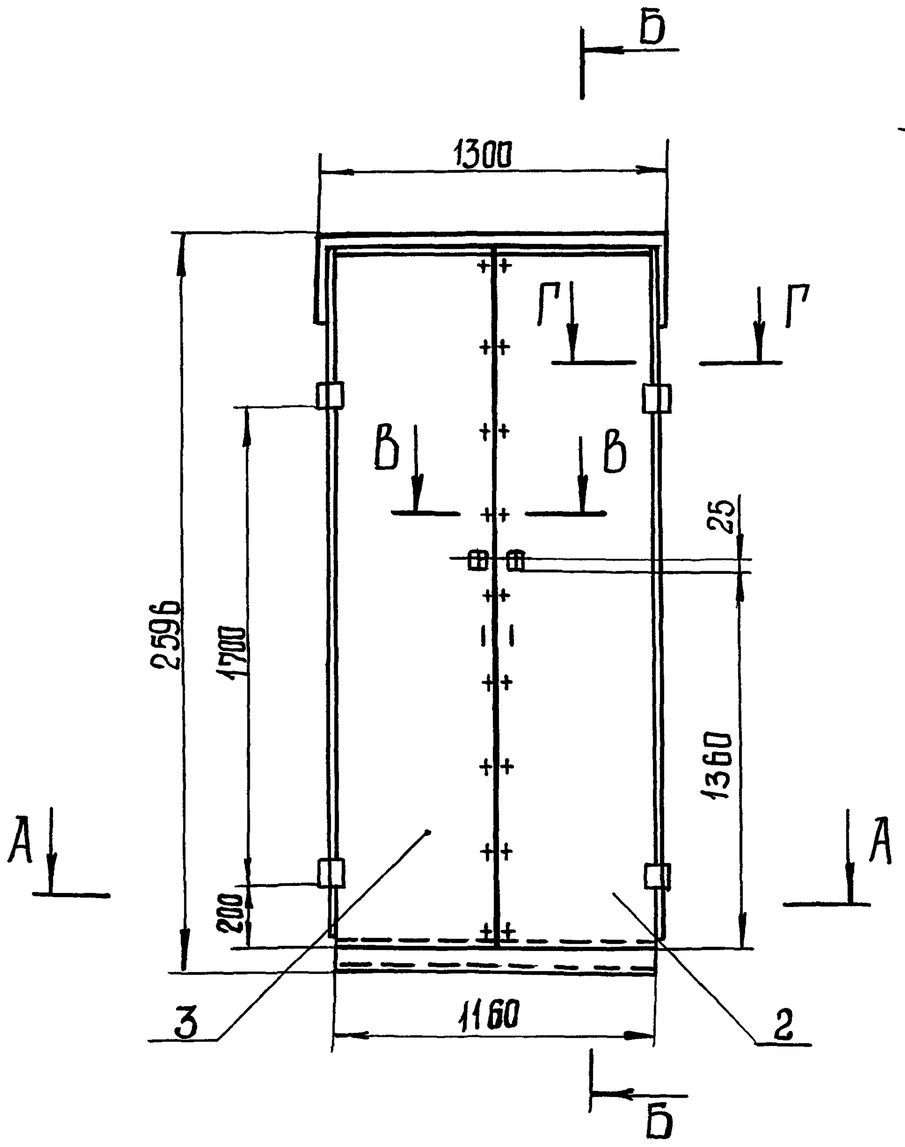

А-А
М1:10

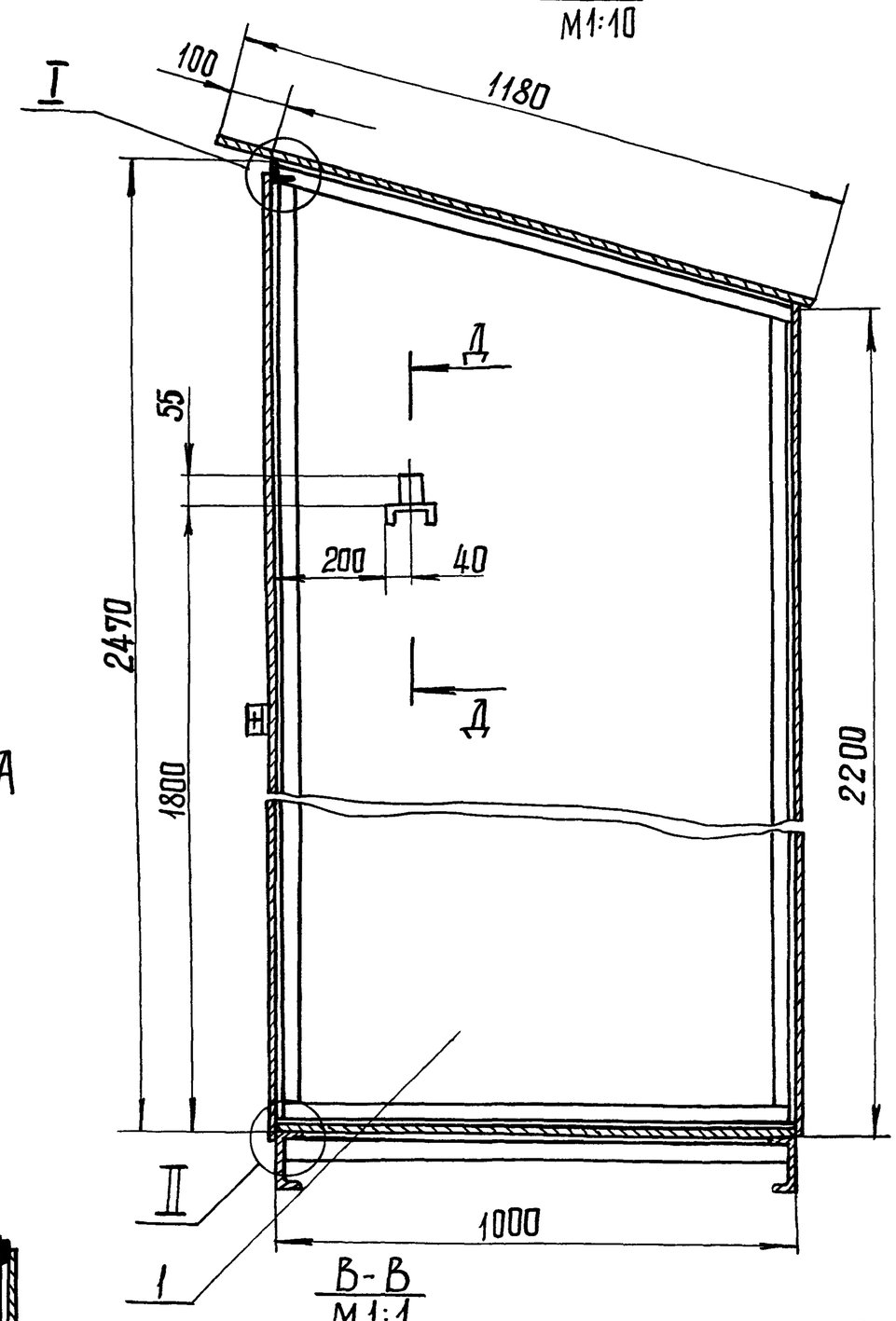

Б-Б
М1:10

В-В
М1:1

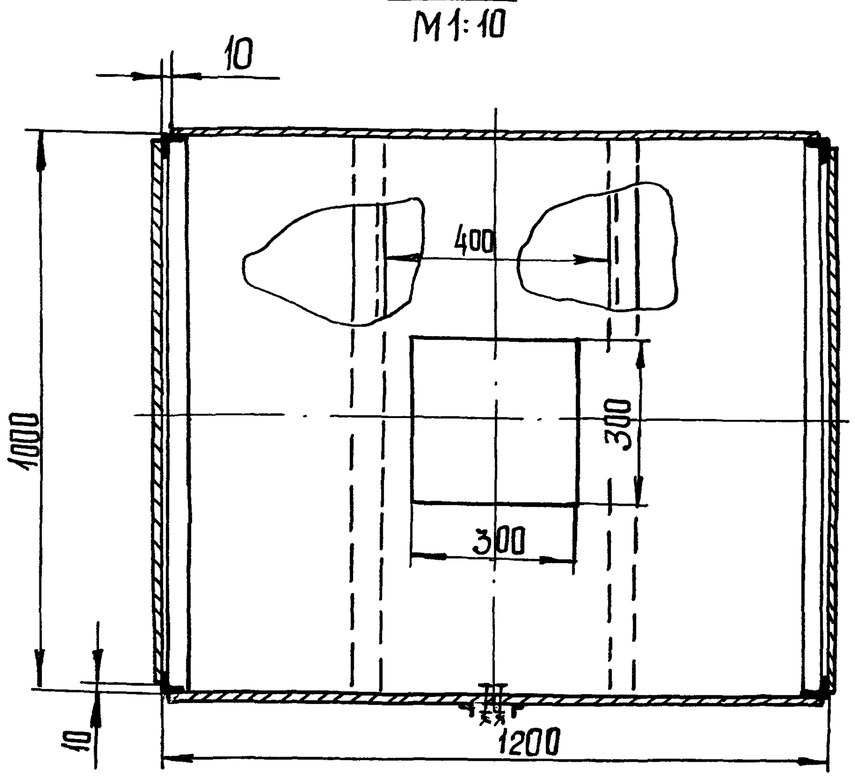

I
М1:2

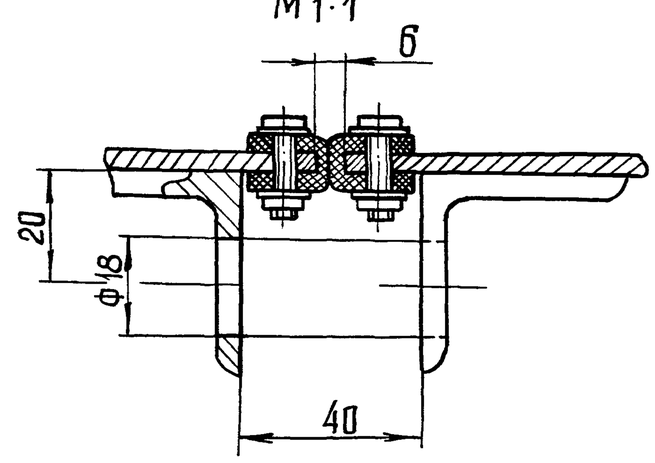

Г-Г
М1:2

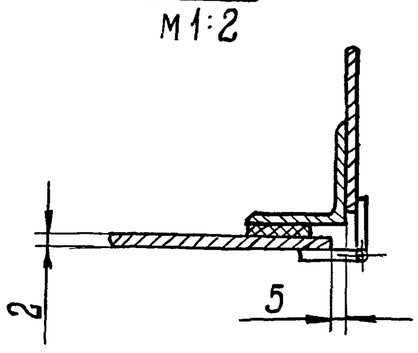

Д-Д
М1:2

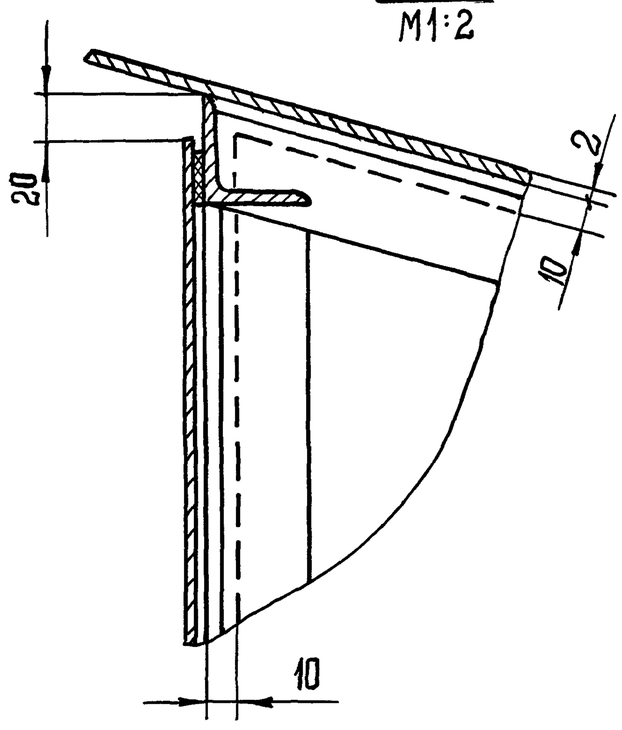

II
М1:2

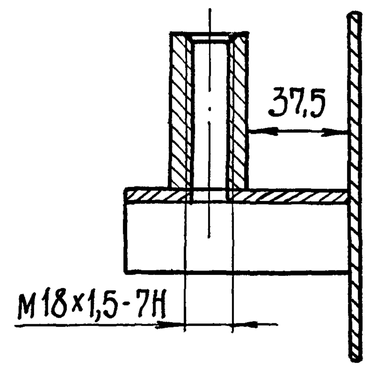

II
М1:1

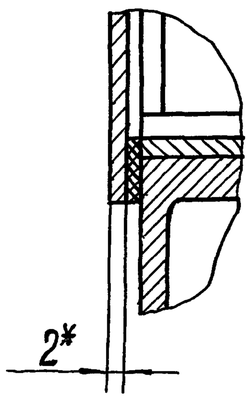

Размеры для справок

					М694-07.000СБ			
Изм.	Лист	№ докум.	Подп.	Дата	Шкаф металлический Сборочный чертеж	Лит.	Масса	Масштаб
Разраб.		Анопко					255	1:20
Пров.		Брацловский				Лист	Листов 1	
Т. контр.		Брацловский				Госстрой СССР Союзводоканалниипроект Харьковский Водоканалпроект		
Н. контр.		Ясинов						
Утв.								

Типовой проект 902-1-133.88

Инв. № подл. | Подп. и дата | Взам. инв. № | Инв. № дубл. | Подп. и дата

Копировал: Шевцова 23090-02 25 Формат А2

Альбом 2

Формат	Зона	Поз.	Обозначение	Наименование	Кол.	Примечание
				Документация		
А2			М 694 - 07. 100 СБ	Сборочный чертеж		
				Детали		
А4		1	М 694-07. 101	Боковина	2	
				Лист 2 ГОСТ 19903-74 / Ст.3 ГОСТ 16523-70		
Б4		2	М 694-07. 102	Стенка задняя		
				1180 h14 x 2200 h14	1	40,8 кг
Б4		3	М 694-07. 103	Крышка		
				1180 h 14 x 1300 h14	1	24,1 кг
Б4		4	М 694-07.104	Дно		
				1190 h 14 x 990 h 14	1	17,5 кг
А4		5	М 694-07.105	Уголок	2	
Б4		6	М 694-07.106	Уголок		
				Уголок 36x36x4-В-ГОСТ 8509-72 / Ст3 II-ГОСТ 535-79		
				L = 1000 h14	2	2,16 кг
А4		7	М 694- 07. 107	Уголок	1	
		8	-01	Уголок	1	
А4		9	М 694- 07. 108	Уголок	1	
		10	-01	Уголок	1	
Б4		11	М 694- 07. 109	Швеллер		
				Швеллер 10-П-ГОСТ 8240-72 / Ст.3-I-ГОСТ 535-79		
				L = 1160 h 14	2	10 кг

Типовой проект 902-1-133.88

Подп. и дата | Инв. № дубл. | Взам. инв. № | Подп. и дата | Инв. № подл.

Изм	Лист	№ докум.	Подп.	Дата
Разраб.		Муленко		
Пров.		Брацлавский		
Рук. гр.		Брацлавский		
Н. контр.		Ясинов		
Утв.				

М694-07.100

Корпус

Лит.	Лист	Листов
	1	2

Госстрой СССР Союзводоканалниипроект Харьковский Водоканалпроект

формат А4

Формат	Зона	Поз.	Обозначение	Наименование	Кол.	Примечание
А4		12	М 694- 07. 110	Уголок	2	
Б4		13	М 694- 07. 111	Кронштейн		
				Швеллер 80x40x3 ГОСТ 8278-83 / Ст 3 ГОСТ 11474-76		
				L = 80 h 14	1	0,28 кг
А4		14	М 694- 07. 112	Уголок	2	
Б4		15	М 694- 07. 113	Втулка		
				Труба 25x4 ГОСТ 8734-75 / Ст.3 ГОСТ 8732-74		
				L = 55 h 14	1	0,1 кг
				Прокладки		
				Пластина I. лист ТМКЩ		
				-С-3 ГОСТ 7338-77		
Б4		16	М 694-07. 114	1152 h 14 x 12 h 14	2	0,07 кг
Б4		17	М 694-07. 115	2434 h14 x 12 h 14	2	0,14 кг

Подп. и дата | Взам. инв. № | Инв. № дубл. | Подп. и дата | Инв. № подл.

Изм	Лист	№ докум.	Подп.	Дата

М 694-07. 100

Лист 2

формат А4

Формат	Зона	Поз.	Обозначение	Наименование	Кол.	Примечание
				Документация		
А3			М694 - 07. 200 СБ	Сборочный чертеж		
				Детали		
А4		1	М694-07.201	Створка	1	
Б4		2	М694-07.202	Уголок		
				Уголок 36x36x4-Б-ГОСТ 8509-72 / Ст.3-II-ГОСТ 535-79		
				L = 50 h14	1	0,1 кг
А4		3	М694 - 07.203	Ручка	1	
А4		4	М694 - 07.204	Прокладка	1	
				Стандартные изделия		
		5		Болт М6x20,58 ГОСТ 7798 - 70	9	
		6		Гайка М6,5 ГОСТ 5915-70	9	
		7		Шайба 6,01 ГОСТ 11371-78	18	
		8		Петля I-80 ГОСТ 5088-78	2	
				Переменные данные для исполнений:		

Подп. и дата | Инв. № дубл. | Взам. инв. № | Подп. и дата | Инв. № подл.

Изм	Лист	№ докум.	Подп.	Дата
Разраб.		Муленко		
Пров.		Брацлавский		
Рук. гр.		Брацлавский		
Н. контр.		Ясинов		
Утв.				

М694-07.200

Дверь

Лит.	Лист	Листов
	1	2

Госстрой СССР Союзводоканалниипроект Харьковский Водоканалпроект

формат А4

Формат	Зона	Поз.	Обозначение	Наименование	Кол.	Примечание
				М694-07. 200 -01		
				Отсутствуют		

Подп. и дата | Взам. инв. № | Инв. № дубл. | Подп. и дата | Инв. № подл.

Изм	Лист	№ докум.	Подп.	Дата

М 694-07. 200

Лист 2

формат А4

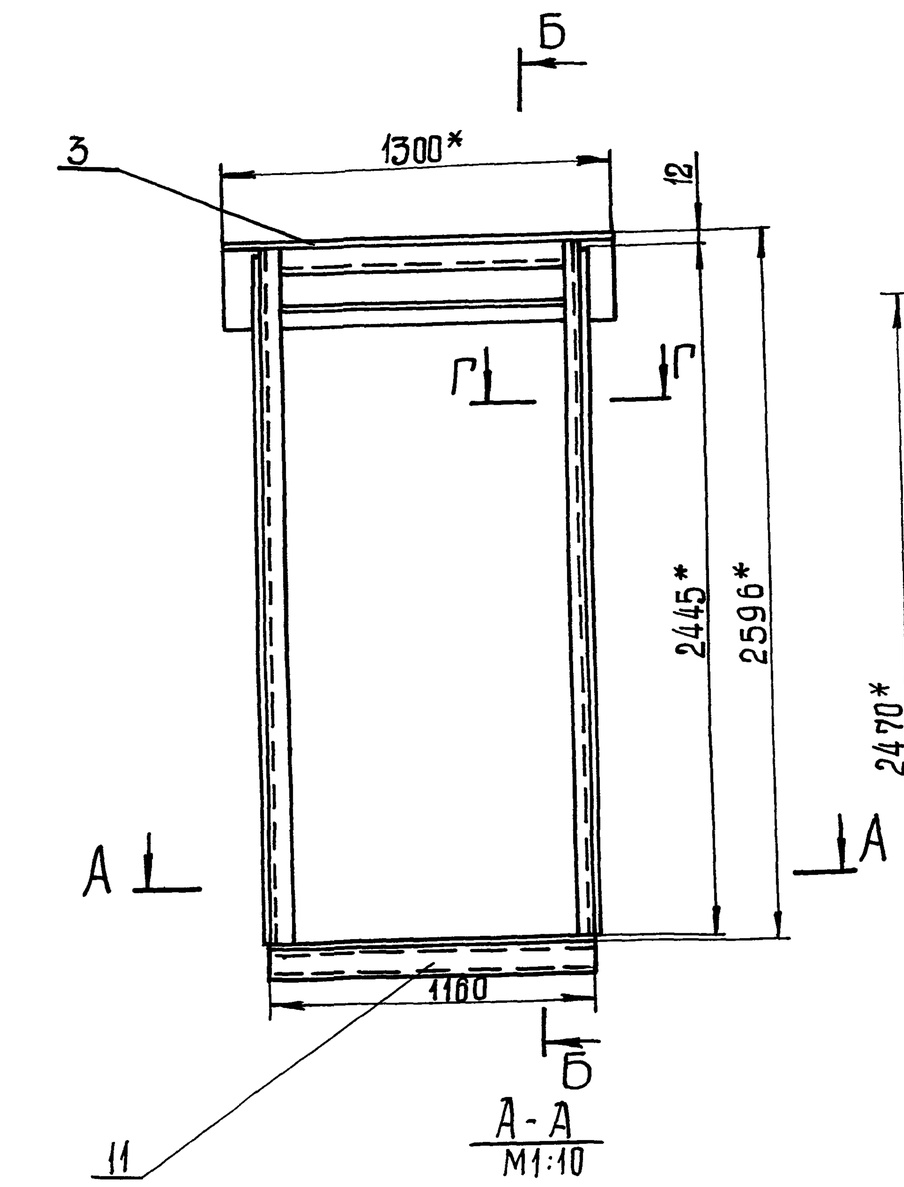

А-А
М1:10

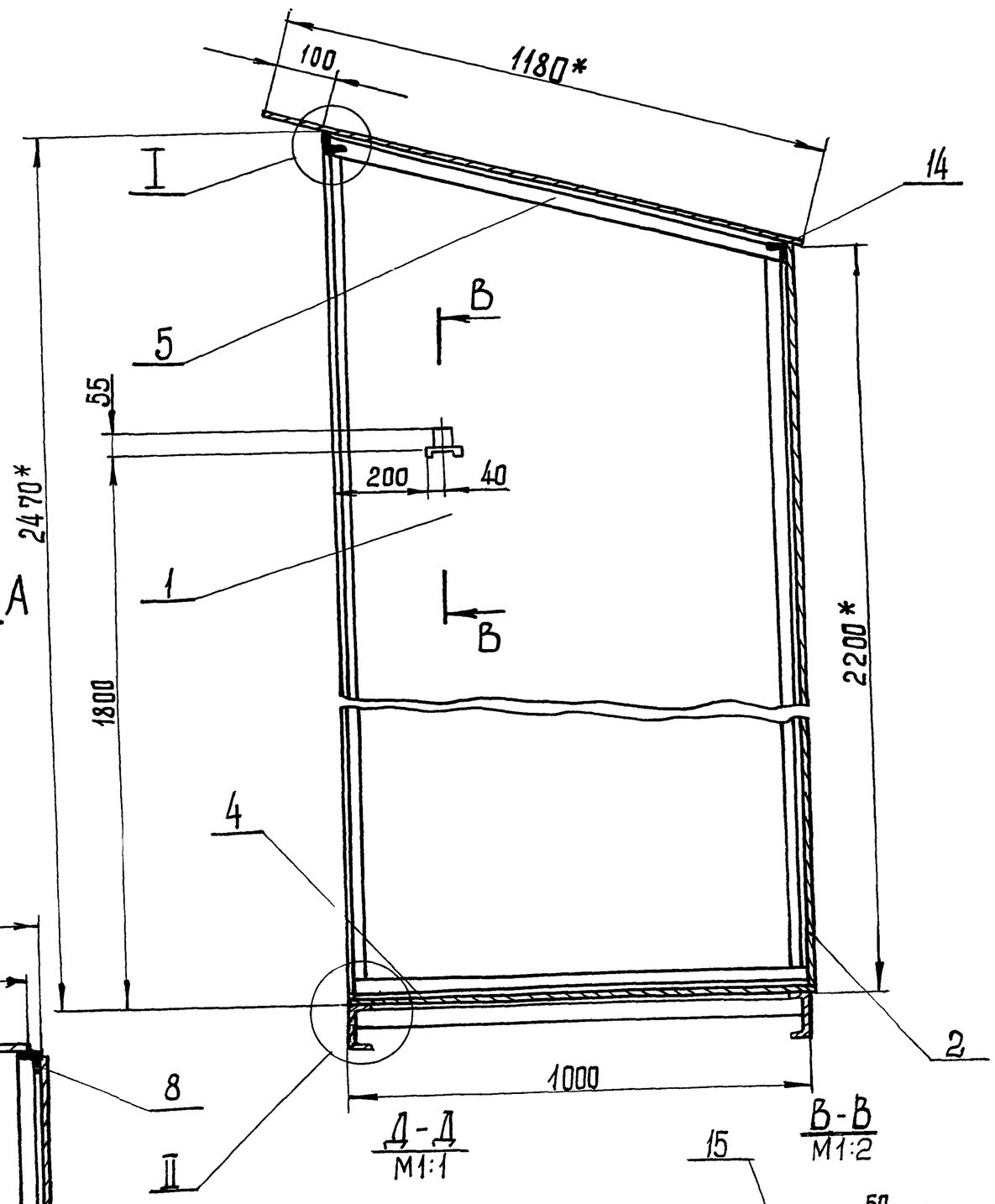

Б-Б
М1:10

Д-Д
М1:1

В-В
М1:2

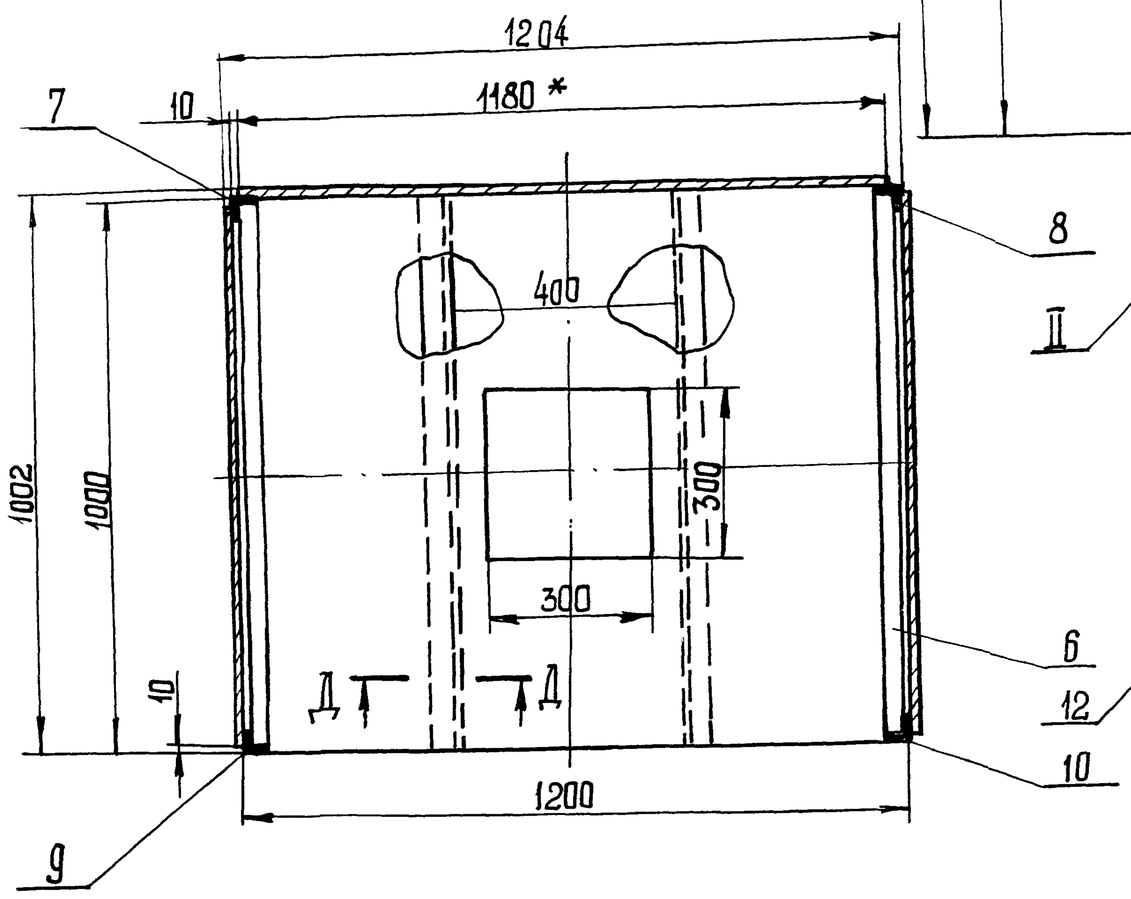

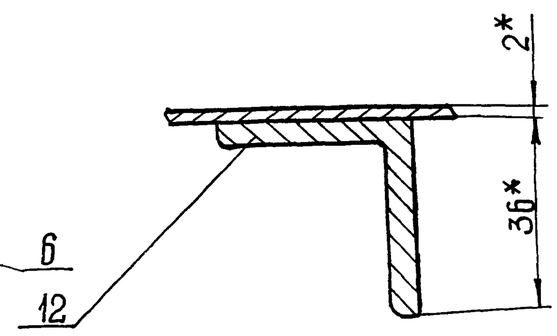

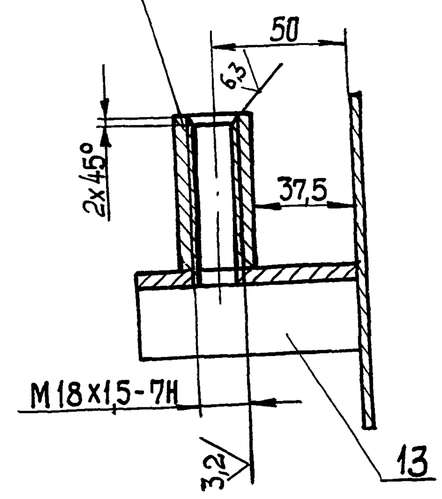

I
М1:2

Г-Г
М1:2

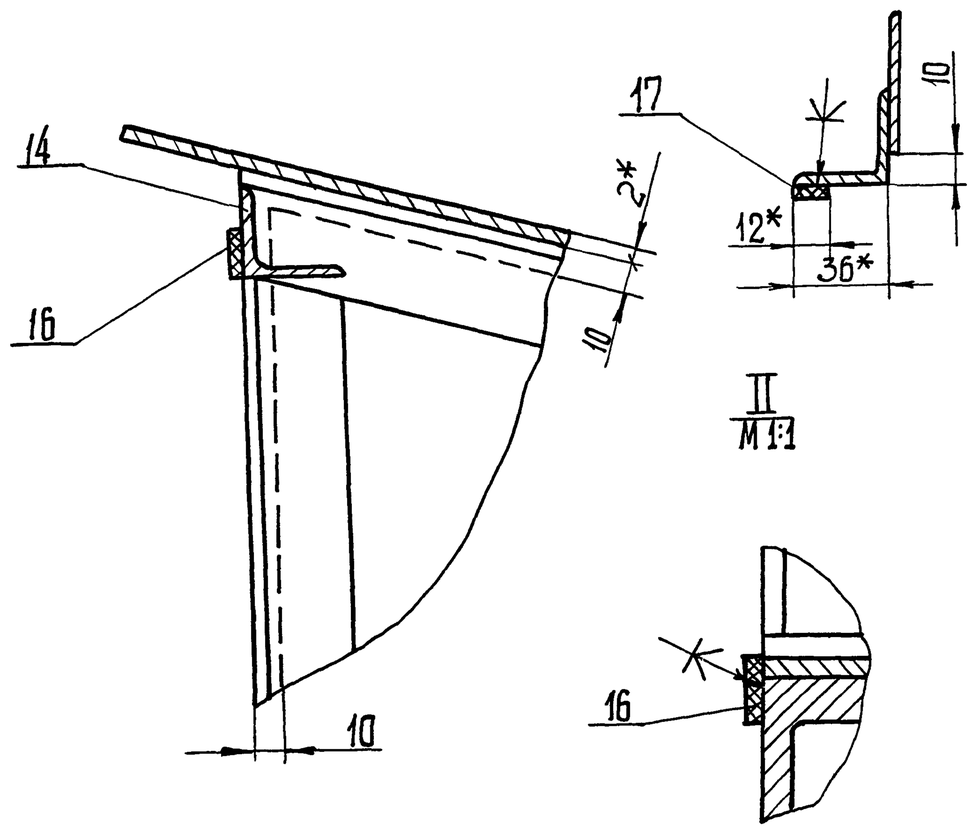

II
М1:1

1. Конструкция сварная. Сварку производить по линии примыкания деталей в соответствии со стандартом на сварку и технологией, применяемой заводом-изготовителем.
2. H14; h14; $\pm\frac{t2}{2}$.
3. Шероховатость обработанных поверхностей деталей Б4 поз. 2,3,4,6 выполнить $\sqrt{25}$, остальное $\sqrt{}$.
4. Клей №88-НТУ 38-1051061-76.
5* Размеры для справок.

Изм	Лист	№ докум.	Подп.	Дата	М694-07.100СБ			
Разраб.		Муленко			Корпус Сборочный чертеж	Лит.	Масса	Масштаб
Пров.		Браславский					222	1:20
Т.контр.		Браславский				Лист	Листов 1	
Н.контр.		Ясинов				Госстрой СССР Союзводоканалнийпроект Харьковский Водоканалпроект		
Утв.								

Типовой проект 902-1-133.88

Инв. № подл. | Подп. и дата | Взам. инв. № | Инв. № дубл. | Подп. и дата

Альбом 2

Типовой проект 902-1-133.88

М694-07.203

(√)

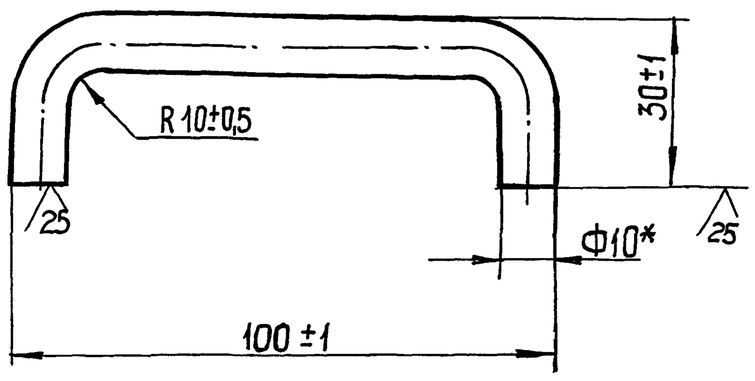

1. Развернутая длина 126 мм
2.* Размер для справок.

Изм. Лист	№ докум.	Подп.	Дата	М694-07.203			
Разраб.	Муленко			Ручка	Лит.	Масса 0,1	Масштаб 1:1
Пров.	Брацлавский				Лист	Листов 1	
Т. контр.	Брацлавский			Круг 10-В-ГОСТ 2590-71 / Ст.3-I-ГОСТ 535-79	Госстрой СССР Союзводоканалниипроект Харьковский Водоканалпроект		
Н. контр.	Ясинов						
Утв.							

Формат А4

М694-07.110

(√)

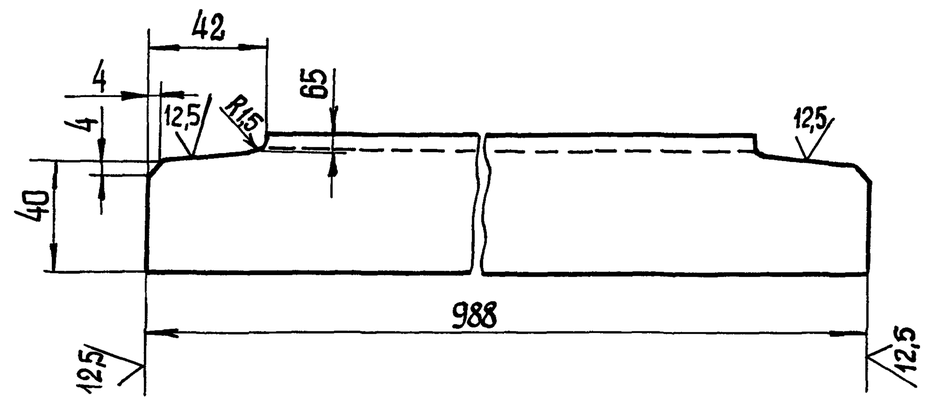

Предельные отклонения размеров $h14, \pm\frac{t2}{2}$.

Изм. Лист	№ докум.	Подп.	Дата	М694-07.110			
Разраб.	Попова			Уголок	Лит.	Масса 3,6	Масштаб 1:2
Пров.	Брацлавский				Лист	Листов 1	
Т. контр.	Брацлавский			Уголок 50×50×5-Б ГОСТ 8509-72 / Ст.3 ГОСТ 535-79	Госстрой СССР Союзводоканалниипроект Харьковский Водоканалпроект		
Н. контр.	Ясинов						
Утв.							

Формат А4

М694-07.200СБ

М694-07.200

Б–Б
М1:1

М694-07.200 -01
- зеркальное отражение
Остальное - см. М694-07.200

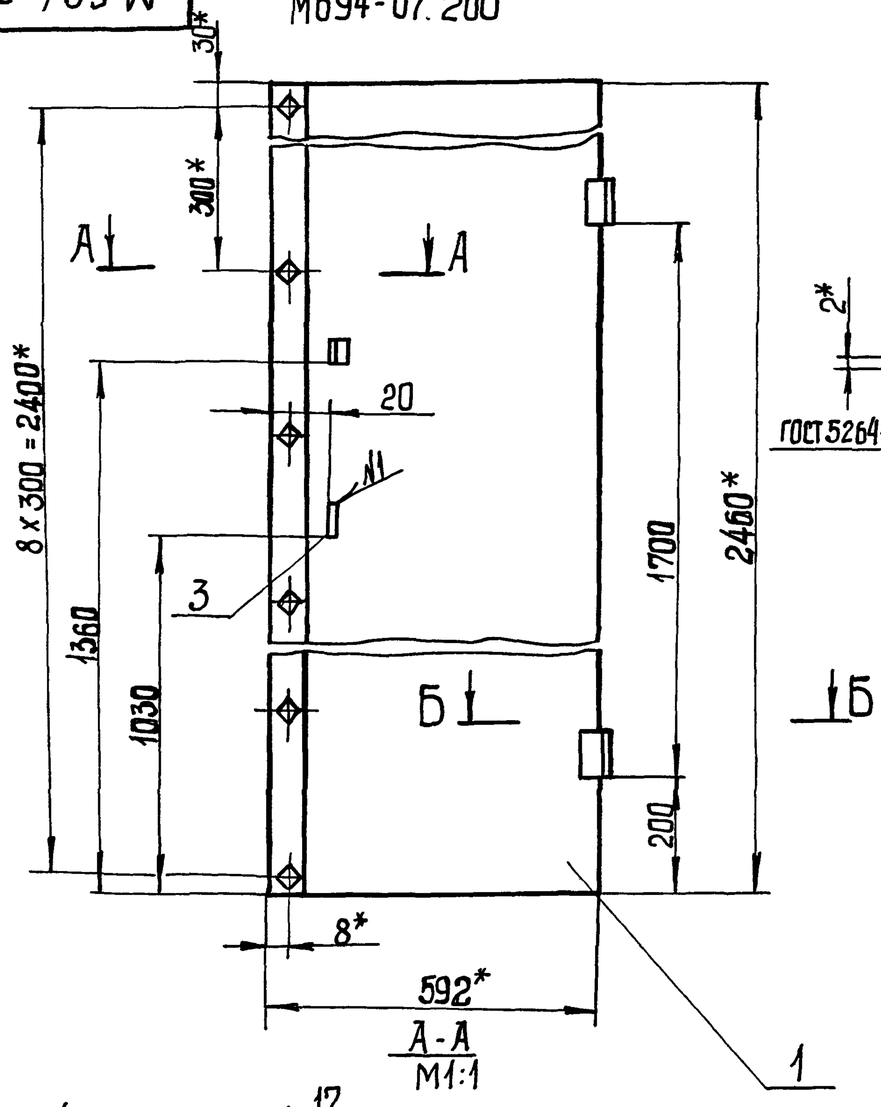

А-А
М1:1

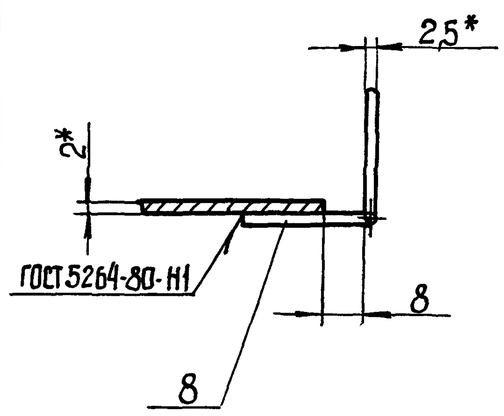

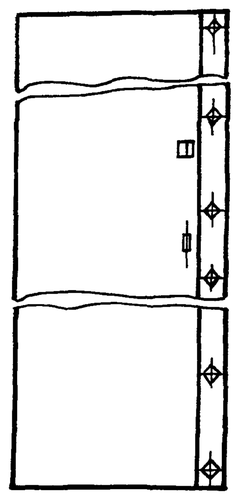

1. Предельные отклонения размеров $H14, h14, \pm\frac{t2}{2}$
2* Размеры для справок

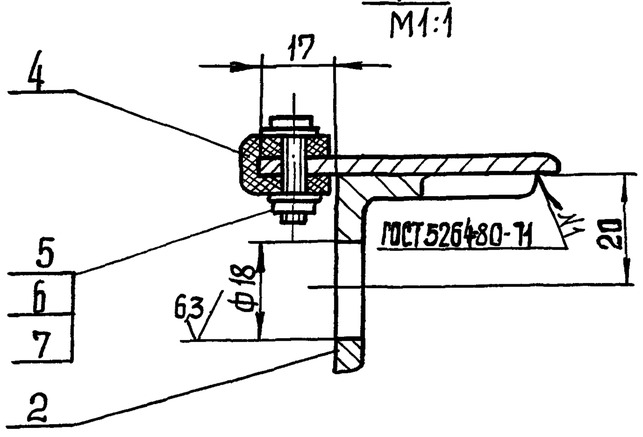

Изм. Лист	№ докум.	Подп.	Дата	М694-07.200СБ			
Разраб.	Муленко			Дверь. Сборочный чертеж	Лит.	Масса 23,4	Масштаб 1:10
Пров.	Брацлавский				Лист	Листов 1	
Т. контр.	Брацлавский				Госстрой СССР Союзводоканалниипроект Харьковский Водоканалпроект		
Н. контр.	Ясинов						
Утв.							

Копировал: Шевцова

Формат А3

Инв. № подл. | Подп. и дата | Взам. инв. № | Инв. № дубл. | Подп. и дата

Альбом 2

Типовой проект 902-1-133.88

М694-07.101

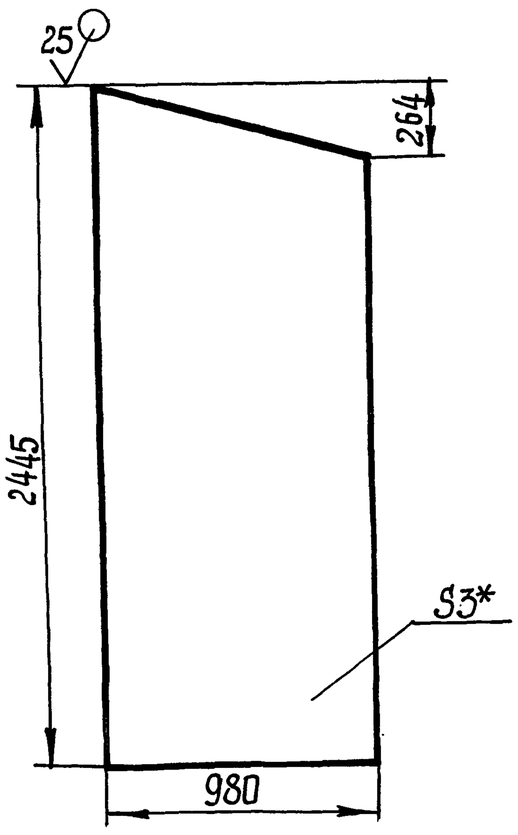

1. h14; $\pm \frac{t_2}{2}$.
2* Размер для справок.

Изм	Лист	№ докум.	Подп.	Дата	М694-07.101		
Разраб.		Иванова			Боковина	Лит.	Масса 35,7 / Масштаб 1:20
Пров.		Брацлавский				Лист	Листов 1
Т. контр.		Брацлавский			Лист 2 ГОСТ 19903-74 / Ст.3 ГОСТ 16523-70	Госстрой СССР Союзводоканалниипроект Харьковский Водоканалпроект	
Н. контр.		Ясинов					
Утв.							

Инв. № подл. | Подп. и дата | Взам. инв. № | Инв. № дубл. | Подп. и дата

Формат А4

М694-07.107

М694-07.107 - изображено
М694-07.107-01 - зеркальное отражение

Вид А

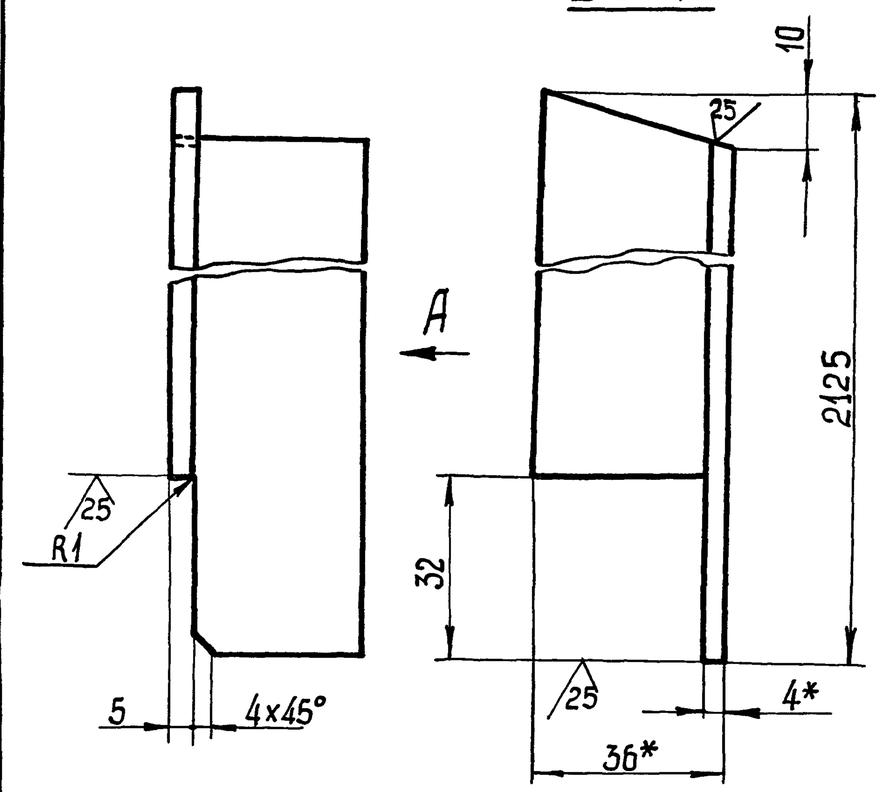

1. h14; $\pm \frac{t_2}{2}$
2.* Размеры для справок.

Изм	Лист	№ докум.	Подп.	Дата	М694-07.107		
Разраб.		Муленко			Уголок	Лит.	Масса 4,6 / Масштаб 1:1
Пров.		Брацлавский				Лист	Листов 1
Т. контр.		Брацлавский			Уголок 36х36х4-Б-ГОСТ 8509-72 / Ст.3-II-ГОСТ 535-79	Госстрой СССР Союзводоканалниипроект Харьковский Водоканалпроект	
Н. контр.		Ясинов					
Утв.							

Инв. № подл. | Подпись и дата | Взам. инв. № | Инв. № дубл. | Подп. и дата

Формат А4

М694-07.108

М694-07.108 - изображено
М694-07.108-1 зеркальное отражение

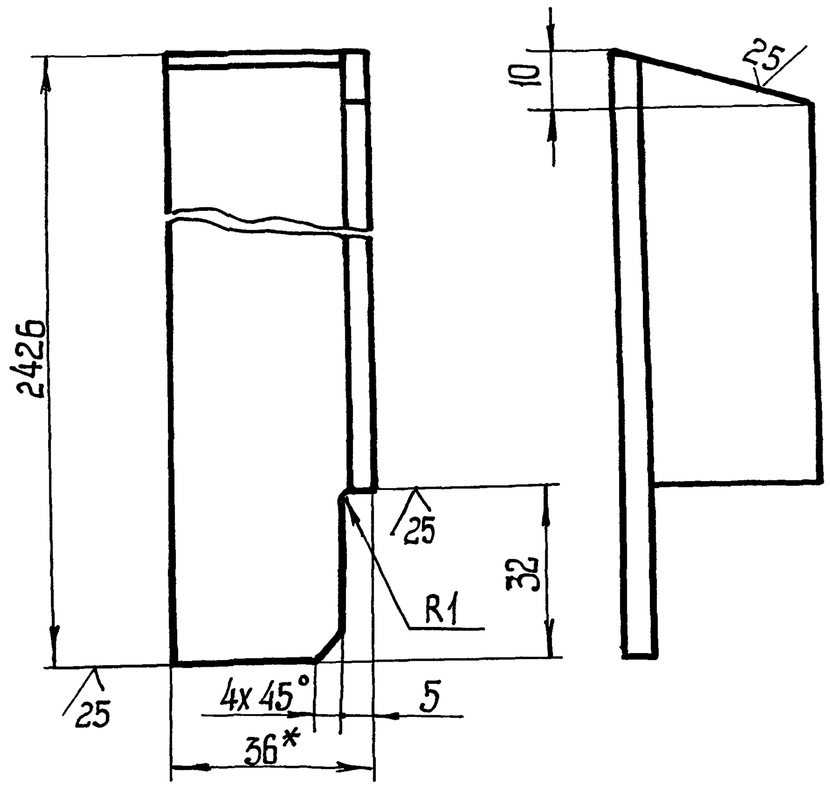

1. h14, $\pm \frac{t_2}{2}$,
2* Размер для справок.

Изм	Лист	№ докум.	Подп.	Дата	М694-07.108		
Разраб.		Анолко			Уголок	Лит.	Масса 5,2 / Масштаб 1:1
Пров.		Брацлавский				Лист	Листов 1
Т. контр.		Брацлавский			Уголок 36х36х4-Б-ГОСТ 8509-72 / Ст.3-II-ГОСТ 535-79	Госстрой СССР Союзводоканалниипроект Харьковский Водоканалпроект	
Н. контр.		Ясинов					
Утв.							

Инв. № подл. | Подп. и дата | Взам. инв. № | Инв. № дубл. | Подп. и дата

Формат А4

М694-07.105

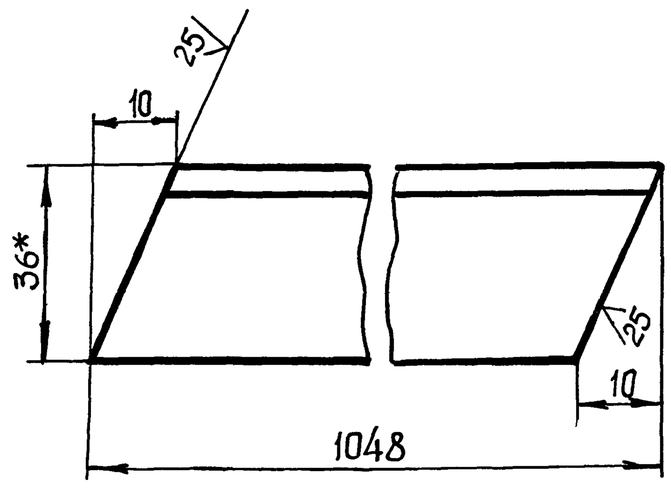

1. h14, $\pm \frac{t_2}{2}$
2* Размер для справок.

Изм	Лист	№ докум.	Подп.	Дата	М694-07.105		
Разраб.		Иванова			Уголок	Лит.	Масса 2,2 / Масштаб 1:1
Пров.		Брацлавский				Лист	Листов 1
Т. контр.		Брацлавский			Уголок 36х36х4-Б-ГОСТ 8509-72 / Ст.3-II-ГОСТ 535-79	Госстрой СССР Союзводоканалниипроект Харьковский Водоканалпроект	
Н. контр.		Ясинов					
Утв.							

Инв. № подл. | Подп. и дата | Взам. инв. № | Инв. № дубл. | Подп. и дата

Формат А4

Типовой проект 902-1-133.88 Альбом 2

М694-07.201

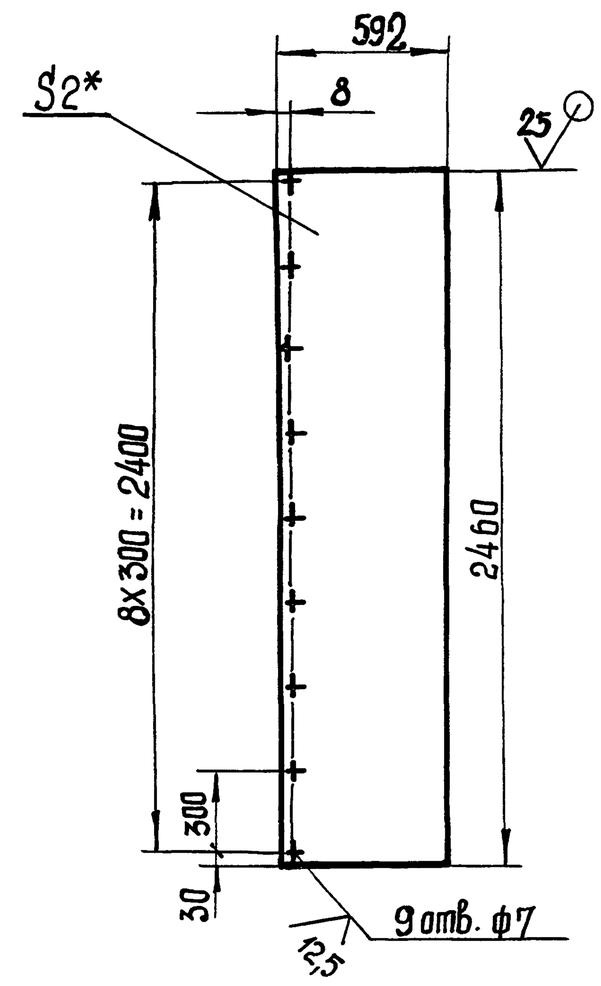

1. H14, h14, $\pm \frac{t2}{2}$.
2.* Размер для справок.

Изм	Лист	№ докум.	Подп.	Дата	М694-07.201		
Разраб.		Анопко			Створка	Лит.	Масса 22,8 / Масштаб 1:20
Пров.		Брацловский				Лист	Листов 1
Т. контр.		Брацловский			Лист 2 ГОСТ 19903-74 / Ст.3 ГОСТ 16523-70	Госстрой СССР Союзводоканалниипроект Харьковский Водоканалпроект	
Н. контр.		Ясинов					
Утв.							

Формат А4

М694-07.112

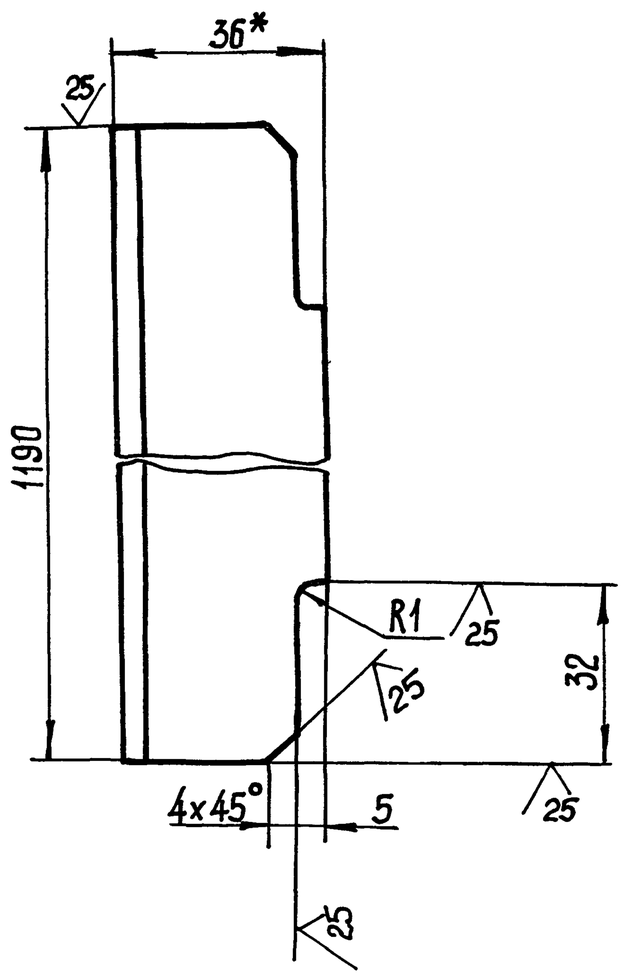

1. h14, $\pm \frac{t2}{2}$.
2.* Размер для справок.

Изм	Лист	№ докум.	Подп.	Дата	М694-07.112		
Разраб.		Анопко			Уголок	Лит.	Масса 3,65 / Масштаб 1:1
Пров.		Брацловский				Лист	Листов 1
Т. контр.		Брацловский			Уголок 36x36x4-Б-ГОСТ 8509-72 / Ст.3-I-ГОСТ 535-79	Госстрой СССР Союзводоканалниипроект Харьковский Водоканалпроект	
Н. контр.		Ясинов					
Утв.							

Формат А4

М694-06.102

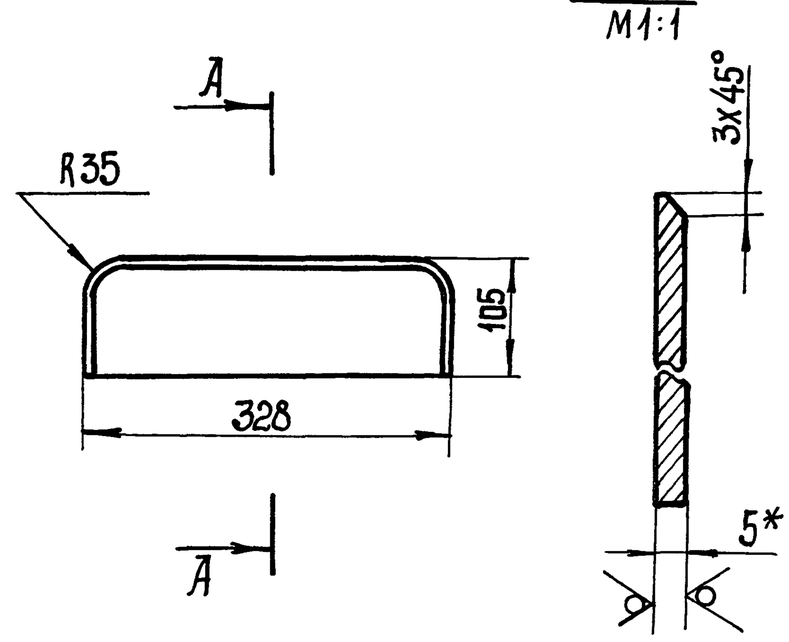

1. h14, $\pm \frac{t2}{2}$.
2.* Размер для справок.

Изм	Лист	№ докум.	Подп.	Дата	М694-06.102		
Разраб.		Анопко			Крышка	Лит.	Масса 0,26 / Масштаб 1:5
Пров.		Брацловский				Лист	Листов 1
Т. контр.		Брацловский			Лист винипласта ВН-5 ГОСТ 9639-71	Госстрой СССР Союзводоканалниипроект Харьковский Водоканалпроект	
Н. контр.		Ясинов					
Утв.							

Формат А4

М694-07.204

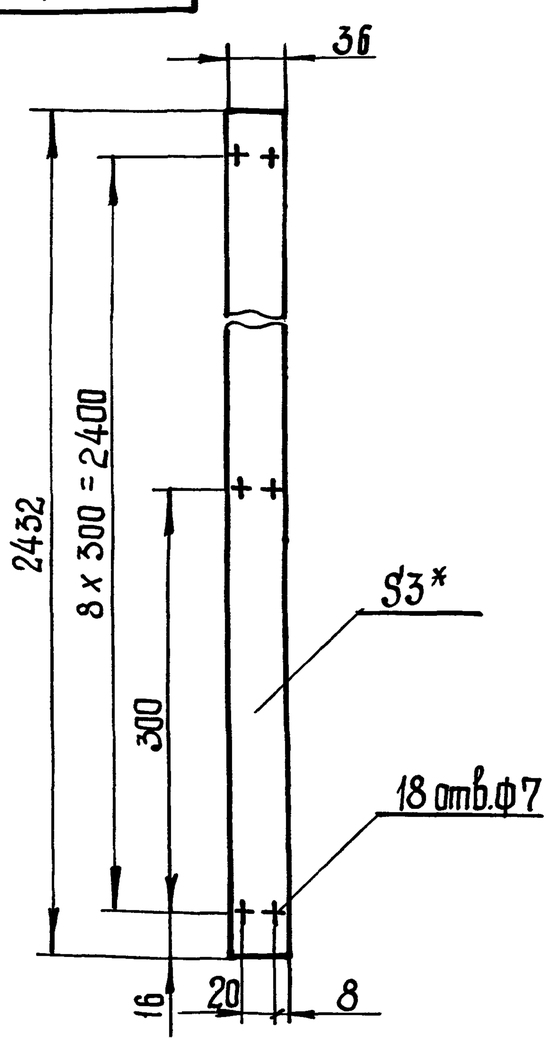

1. H14, h14 $\pm \frac{t2}{2}$.
2.* Размер для справок.

Изм	Лист	№ докум.	Подп.	Дата	М694-07.204		
Разраб.		Анопко			Прокладка	Лит.	Масса 0,4 / Масштаб 1:4
Пров.		Брацловский				Лист	Листов 1
Т. контр.		Брацловский			Пластина I лист ТМКЦ-С3 ГОСТ 7338-77	Госстрой СССР Союзводоканалниипроект Харьковский Водоканалпроект	
Н. контр.		Ясинов					
Утв.							

Формат А4

Инв. № подл. | Подп. и дата | Взам. инв. № | Инв. № дубл. | Подп. и дата

Копировал Шевцова 23090-02 30

Альбом 2

Типовой проект 902-1-133.88

Формат	Зона	Поз.	Обозначение	Наименование	Кол.	Примечание
				Документация		
А3			М694-09.120СБ	Сборочный чертеж		
				Детали		
А4		2	М694-09.112	Ручка	1	
А4		3	М694-09.122	Крюк	1	
				Стандартные изделия		
		4		Петля Н50 ГОСТ 5088-78	2	
				Переменные данные для исполнений		
				М694-09.120		
				Детали		
Б4		1	М694-09.121	Крышка Лист $\frac{4\ ГОСТ\ 19903-74}{Ст3\ ГОСТ\ 14637-79}$ 580 h14 × 620 h14	1	11,3кг
				М694-09.120-01		

Подп. и дата | Взам. инв.№ | Инв.№ дубл. | Подп. и дата | Инв.№ подл.

Изм.	Лист	№ докум.	Подп.	Дата
Разраб.		Муленко		
Пров.		Брацлавский		
Рук.гр.		Брацлавский		
Н.контр.		Ясинов		
Утв.				

М694-09.120

Люк

Лит | Лист 1 | Листов 2

Госстрой СССР Союзводоканалниипроект Харьковский Водоканалпроект

Формат А4

Формат	Зона	Поз.	Обозначение	Наименование	Кол.	Примечание
				Детали		
Б4		1	М694-09.121-01	Крышка Лист $\frac{4\ ГОСТ\ 19903-74}{Ст3\ ГОСТ\ 14637-79}$ 520 h14 × 620 h14	1	10,1кг

Подп. и дата | Взам. инв.№ | Инв.№ дубл. | Подп. и дата | Инв.№ подл.

Изм.	Лист	№ докум	Подп.	Дата

М694-09.120

Лист 2

Формат А4

Формат	Зона	Поз.	Обозначение	Наименование	Кол.	Примечание
				Документация		
А2			М694-09.100СБ	Сборочный чертеж		
				Сборочные единицы		
А4		1	М694-09.110	Рама	1	
А4		2	М694-09.120	Люк	1	
				Детали		
А4		3	М694-09.101	Прокладка	1	

Подп. и дата | Взам. инв.№ | Инв.№ дубл. | Подп. и дата | Инв.№ подл.

Изм	Лист	№ докум.	Подп.	Дата
Разраб.		Большакова		
Пров.		Брацлавский		
Рук.гр.		Брацлавский		
Н.контр.		Ясинов		
Утв.				

М694-09.100

Крышка левая

Лит. | Лист. | Листов 1

Госстрой СССР Союзводоканалниипроект Харьковский Водоканалпроект

Формат А4

Формат	Зона	Поз	Обозначение	Наименование	Кол.	Примечание
				Документация		
А2			М694-09.200СБ	Сборочный чертеж		
				Сборочные единицы		
А4		1	М694-09.210	Рама	1	
		2	М694-09.120-01	Люк	1	
				Детали		
		3	М694-09.101-01	Прокладка	1	
				Стандартные изделия		
		5		Болт М16х40.58 ГОСТ 7798-70	1	
		6		Гайка М16.5 ГОСТ 5915-70	2	

Подп. и дата | Взам. инв.№ | Инв.№ дубл. | Подп. и дата | Инв.№ подл.

Изм	Лист	№ докум.	Подп.	Дата
Разраб		Большакова		
Пров.		Брацлавский		
Рук.гр.		Брацлавский		
Н.контр.		Ясинов		
Утв.				

М694-09.200

Крышка правая

Лит. | Лист. | Листов 1

Госстрой СССР Союзводоканалниипроект Харьковский Водоканалпроект

Формат А4

Альбом 2

Типовой проект 902-1-133.88

Формат	Зона	Поз.	Обозначение	Наименование	Кол.	Примечание
				Документация		
А2			М694-09.110 СБ	Сборочный чертеж		
				Детали		
14		1	М694-09.111	Крышка	1	
А4		2	М694-09.112	Ручка	2	
А1		3	М694-09.113	Дуга	1	
А3		4	М694-09.114	Стяжка	1	
		5	-01	Стяжка	1	
Б4		6	М694-09.115	Бонка		
				Лист $\frac{7\ ГОСТ\ 19903-74}{Ст.3\ ГОСТ\ 14637-79}$		
				20 h14 x 60 h14	2	0,06кг
Б4		7	М694-09.116	Угольник		
				Уголок $\frac{75x50x5-Б\ ГОСТ\ 8510-72}{Ст.3\ ГОСТ\ 535-79}$		
				ℓ = 520 h14	1	2,5кг
Б4		8	М694-09.117	Угольник		
				Уголок $\frac{75x50x5-Б\ ГОСТ\ 8510-72}{Ст.3\ ГОСТ\ 535-79}$		
				ℓ = 1470 h14	1	7,0кг

Инв.№ подл. | Подп. и дата | Взам. инв.№ | Инв. № дубл. | Подп. и дата

Изм.	Лист	№ докум.	Подп.	Дата
Разраб.		Луганова		
Пров.		Брацлавский		
Рук. гр.		Брацлавский		
Н. контр.		Ясинов		
Утв.				

М694-09.110

Рама

Лит.	Лист	Листов
		1

Госстрой СССР Союзводоканалниипроект Харьковский Водоканалпроект

Формат А4

Формат	Зона	Поз.	Обозначение	Наименование	Кол.	Примечание
				Документация		
А2			М694-09.210 СБ	Сборочный чертеж		
				Детали		
А4		1	М694-09.211	Крышка	1	
А4		2	М694-09.112	Ручка	2	
А4		3	М694-09.113	Дуга	1	
А3		4	М694-09.114	Стяжка	1	
		5	-01	Стяжка	1	
А3		6	М694-09.212	Переходник	1	
Б4		7	М694-09.213	Бонка		
				Лист $\frac{7\ ГОСТ\ 19903-74}{Ст.3\ ГОСТ\ 14637-79}$		
				20 h14 x 60 h14	2	0,06кг
Б4		8	М694-09.214	Перегородка		
				Лист $\frac{5\ ГОСТ\ 19903-74}{Ст.3\ ГОСТ\ 14637-79}$		
				143 h14 x 518 h14	2	2,9кг
Б4		9	М694-09.215	Перегородка		
				Лист $\frac{5\ ГОСТ\ 19903-74}{Ст.3\ ГОСТ\ 14637-79}$		
				63 h14 x 690 h14	2	1,7кг
				Прутки		
				Круг $\frac{Б-В-ГОСТ\ 2590-71}{Ст.3-I-ГОСТ\ 535-79}$		
Б4		10	М694-09.216	L = 468 h14	2	0,1кг

Инв.№ подл. | Подп. и дата | Взам. инв.№ | Инв. № дубл. | Подп. и дата

Изм.	Лист	№ докум.	Подп.	Дата
Разраб.		Большакова		
Пров.		Брацлавский		
Рук. гр.		Брацлавский		
Н. контр.		Ясинов		
Утв.				

М694-09.210

Рама

Лит.	Лист	Листов
	1	2

Госстрой СССР Союзводоканалниипроект Харьковский Водоканалпроект

Формат А4

Формат	Зона	Поз.	Обозначение	Наименование	Кол.	Примечание
Б4		11	М694-09.217	L = 508	2	0,1кг
А4		12	М694-09.218	Пластина	1	
Б4		13	М694-09.219	Угольник		
				Уголок $\frac{75x50x5-Б\ ГОСТ\ 8510-72}{Ст.3\ ГОСТ\ 535-79}$		
				L = 1468 h14	1	7,0кг
А4		14	М694-09.221	Петля	2	
А4		15	М694-09.222	Лист	1	

Инв.№ подл. | Подп. и дата | Взам. инв.№ | Инв. № дубл. | Подп. и дата

Изм.	Лист	№ докум.	Подп.	Дата

М694-09.210

Лист 2

Калиновская Шевцова

М694-09.100СБ

Альбом 2

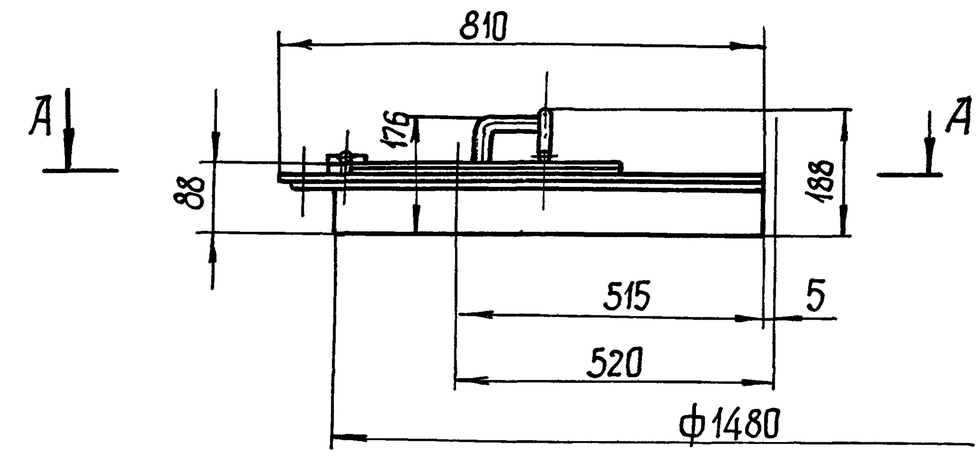

А-А

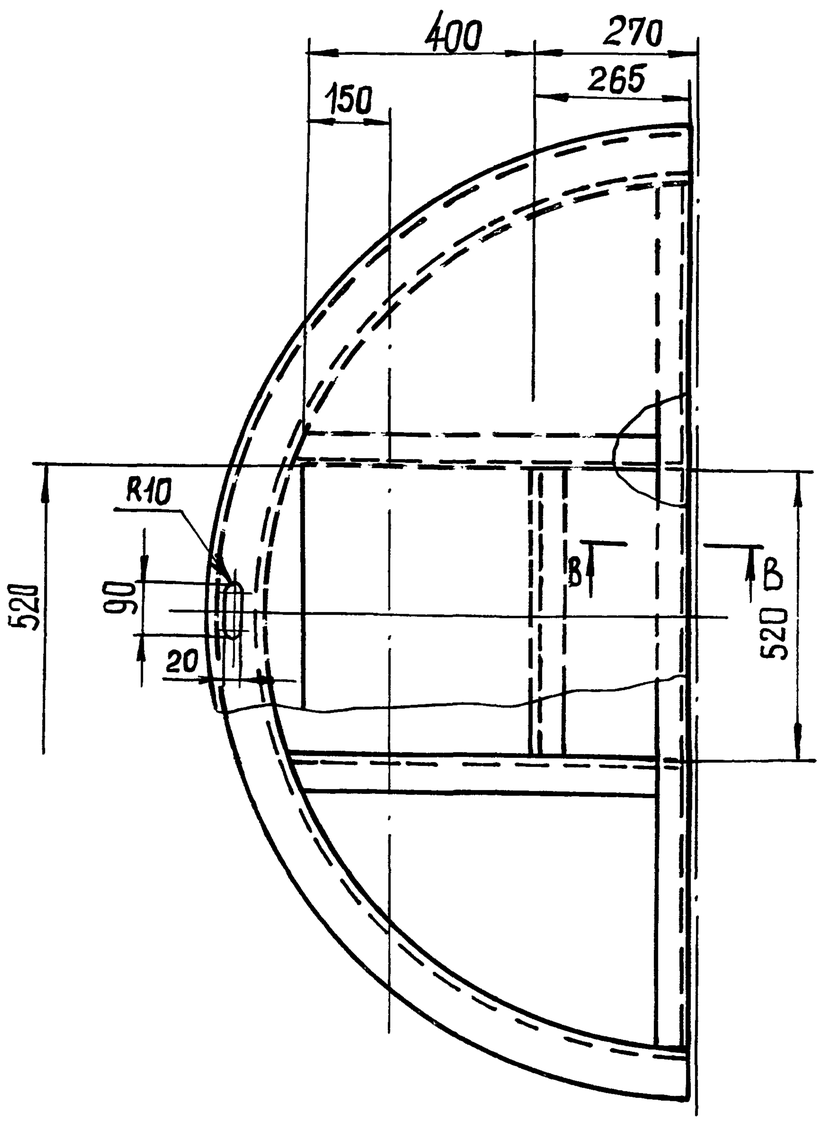

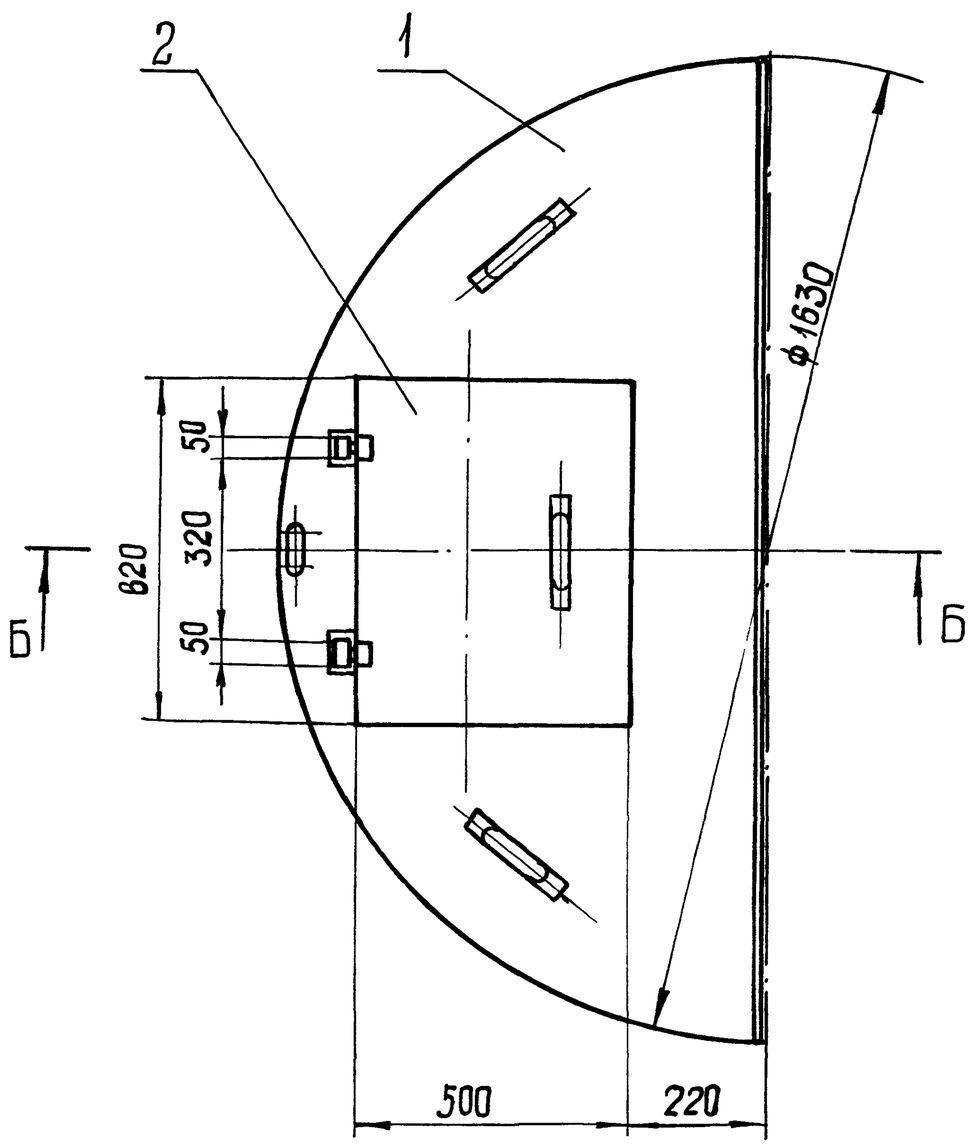

Б-Б
М1:2

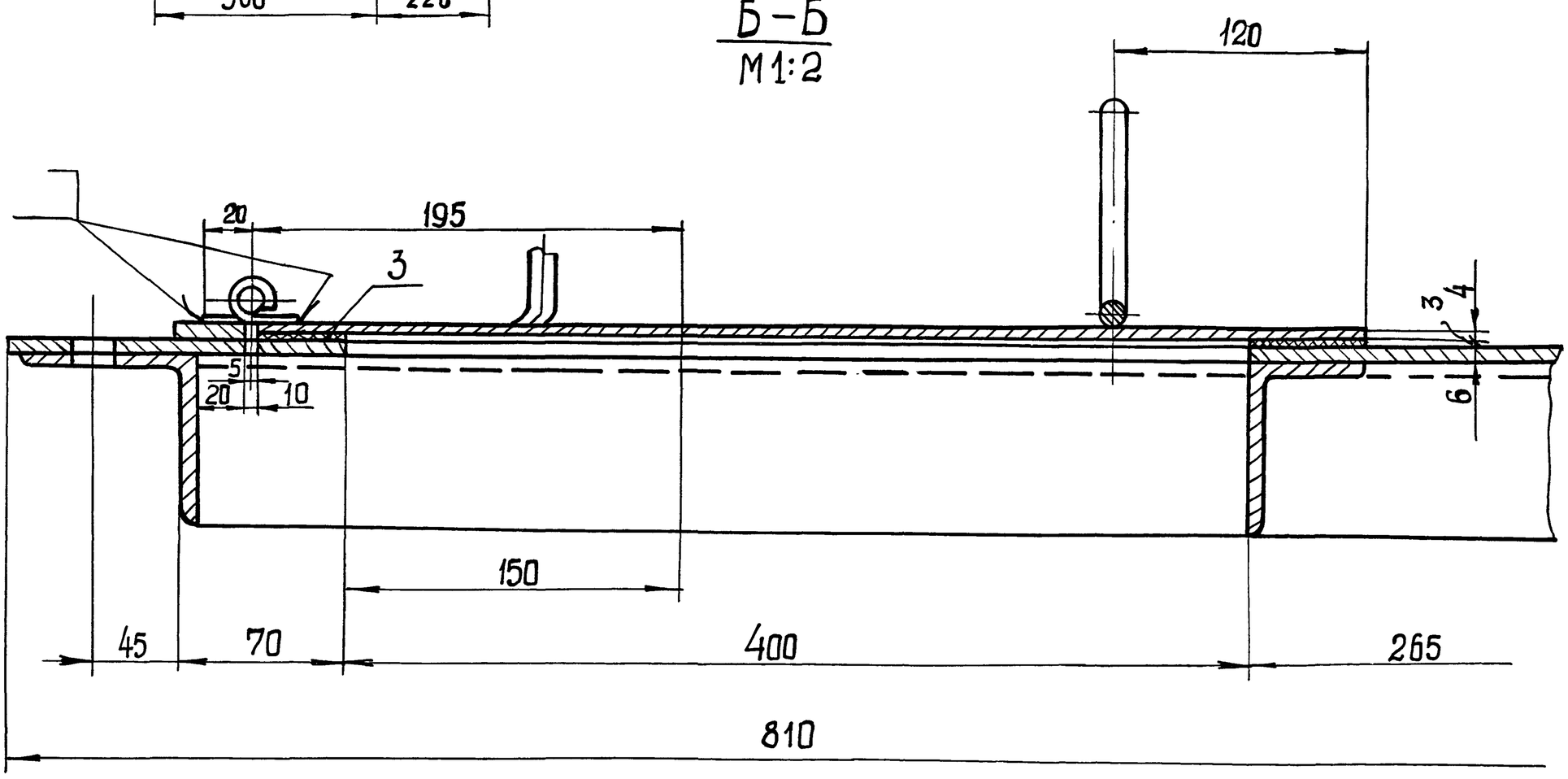

В-В
М1:2

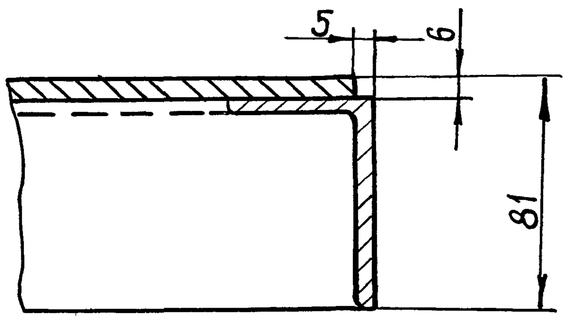

1. Прокладку поз. 3 крепить клеем N 88-НТУ38-1051061-76
2. Размеры для справок.

Изм.	Лист	№ докум.	Подп.	Дата	М694-09.100СБ		
Разраб.		Большакова			Крышка левая. Сборочный чертеж.	Лит.	Масса 91,4 / Масштаб 1:10
Пров.		Брацлавский				Лист	Листов 1
Т.контр.		Брацлавский				Госстрой СССР Союзводоканалниипроект Харьковский Водоканалпроект	
Н.контр.		Ясинов					
Утв.							

Типовой проект 902-1-133.88

Инв.№ подл. | Подп. и дата | Взам. инв.№ | Инв.№ дубл. | Подп. и дата

Корректор Шевцова

Формат А2

Альбом 2

М694-09.110 СБ

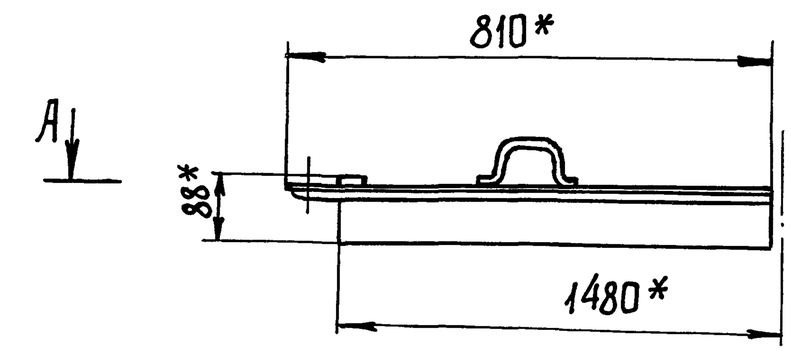

А-А

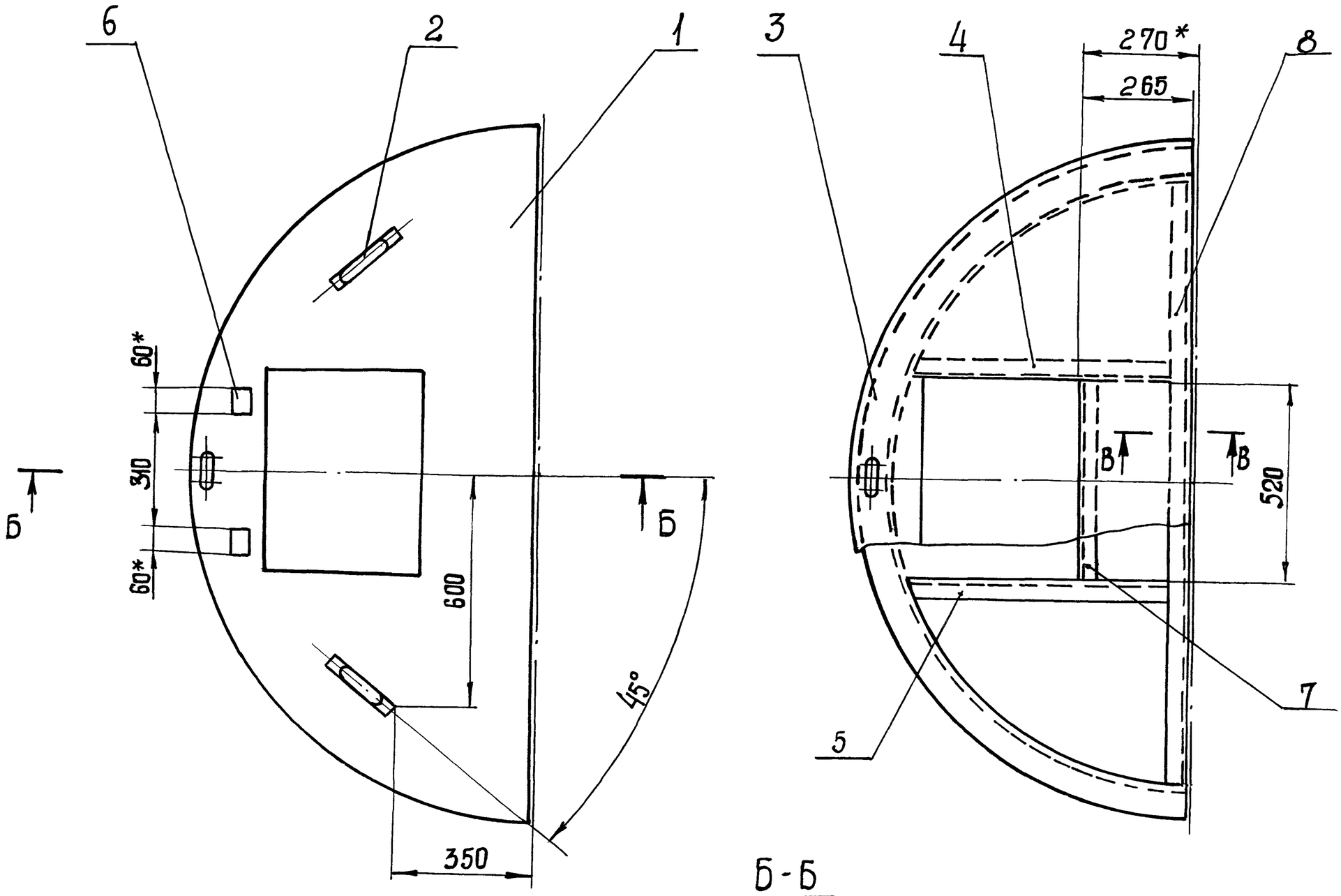

Б-Б
М1:2

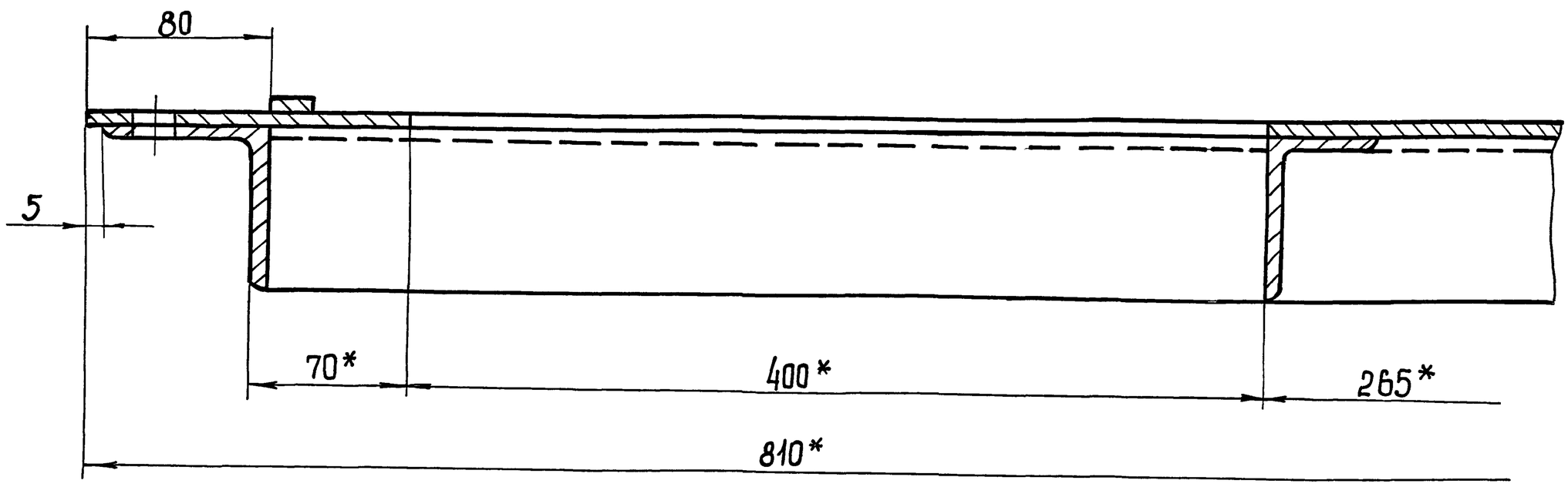

В-В
М1:2

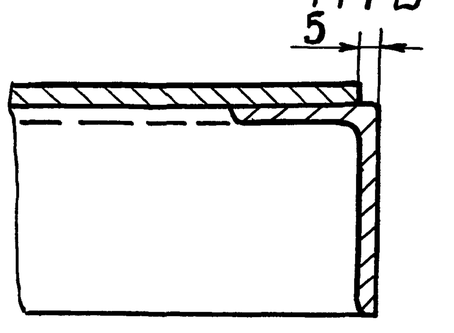

1. Конструкция сварная. Сварку производить по линии примыкания деталей, в соответствии со стандартом на сварку и технологией, применяемой заводом изготовителем
2. Шероховатость обрабатываемых поверхностей деталей Б4 25
3* Размеры для справок.

					М694-09.110 СБ			
Изм	Лист	№ докум.	Подп.	Дата	Рама Сборочный чертеж	Лит.	Масса	Масштаб
Разраб.		Лупанова					79,0	1:10
Пров.		Брацлавский				Лист	Листов 1	
Т. контр.		Брацлавский				Госстрой СССР Союзводоканалниипроект Харьковский водоканалпроект		
Н. контр.		Ясинов						
Утв.								

Типовой проект 902-1-133.88

Инв. № подл. | Подп. и дата | Взам. инв. № | Инв. № дубл. | Подп. и дата

Копировал: Шевцова Формат А2

М694-09.200 СБ

Альбом 2

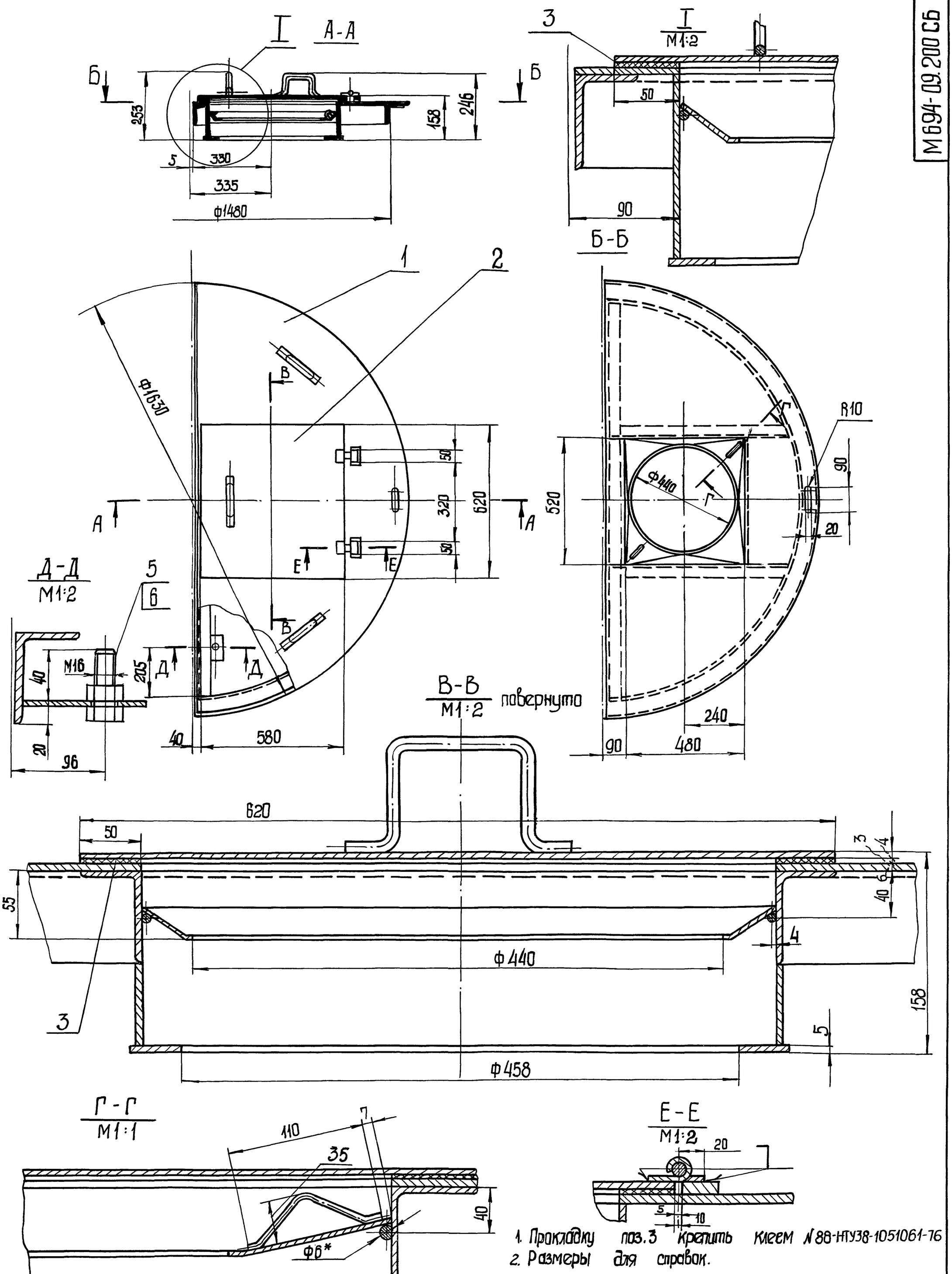

1. Прокладку поз.3 крепить клеем №88-НТУ38-1051061-76
2. Размеры для справок.

Изм.	Лист	№ докум.	Подп.	Дата	М694-09.200СБ		
Разраб.		Большакова			Крышка правая Сборочный чертеж.	Лит.	Масса 102,0 / Масштаб 1:10
Пров.		Брацлавский				Лист	Листов 1
Т.контр.		Брацлавский				Госстрой СССР Союзводоканалниипроект Харьковский Водоканалпроект	
Н.контр.		Ясинов					
Утв.							

Типовой проект 902-1-133.88

Инв.№подл. | Подп. и дата | Взам.инв.№ | Инв.№дубл. | Подп. и дата

Копировал: Шавырка 23090-02 35 Формат А2

Альбом 2

М694-09.210 СБ

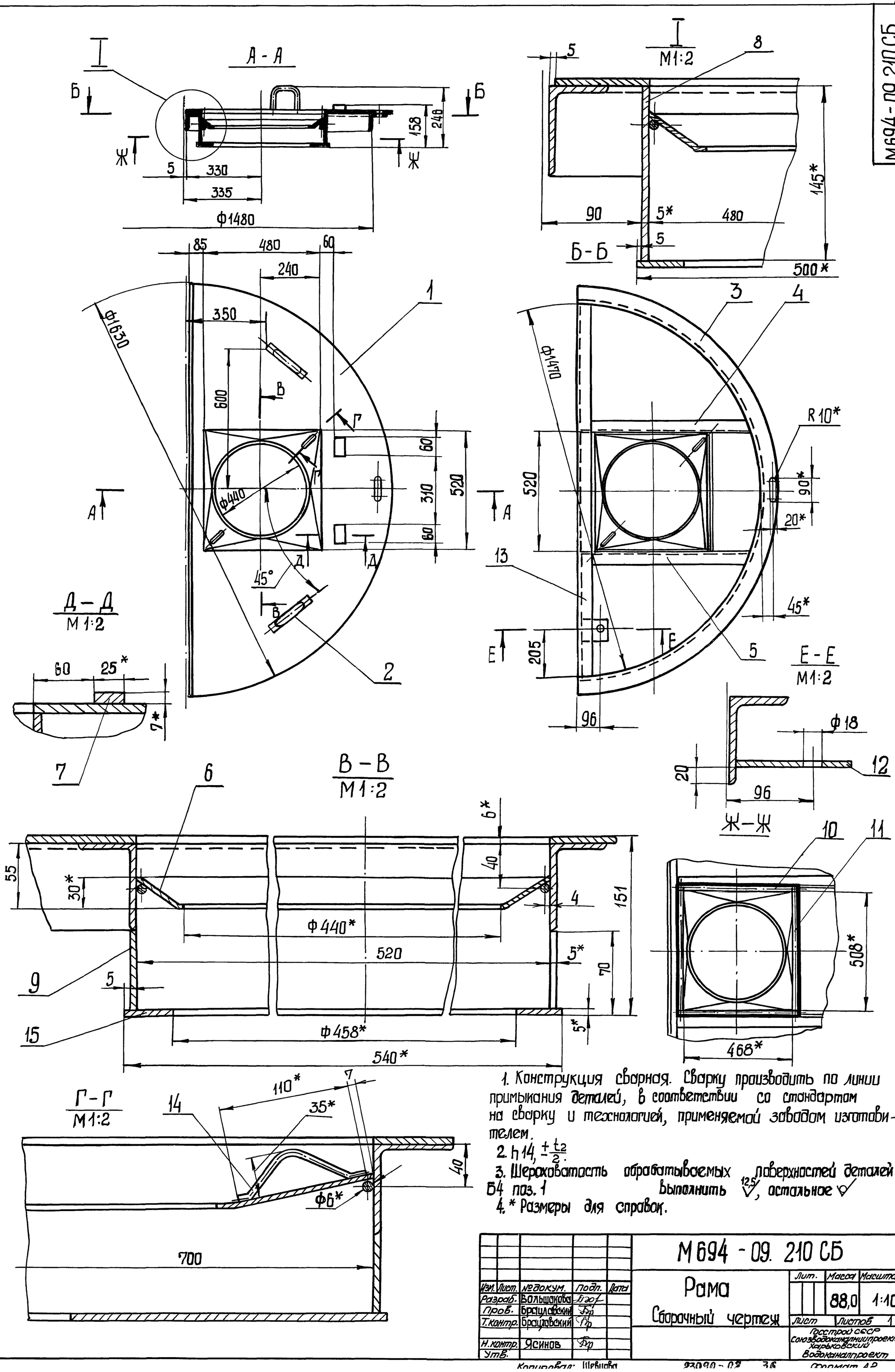

1. Конструкция сварная. Сварку производить по линии примыкания деталей, в соответствии со стандартом на сварку и технологией, применяемой заводом изготовителем.
2. $h14, \pm\frac{t_2}{2}$.
3. Шероховатость обрабатываемых поверхностей деталей Б4 поз. 1 выполнить $\sqrt{12,5}$, остальное $\sqrt{}$
4. * Размеры для справок.

Изм.	Лист.	№ докум.	Подп.	Дата
Разраб.		Большакова		
Пров.		Брацлавский		
Т.контр.		Брацлавский		
Н.контр.		Ясинов		
Утв.				

М694 - 09. 210 СБ

Рама

Сборочный чертеж

Лит.	Масса	Масштаб
	88,0	1:10

Лист | Листов 1

Госстрой СССР Союзводоканалниипроект Харьковский Водоканалпроект

Типовой проект 902-1-133.88

Инв. № подл. | Подп. и дата | Взам. инв. № | Инв. № дубл. | Подп. и дата

Копировал: Шевцова

23090-02 36

Формат А2

Типовой проект 902-1-133.88 Альбом 2

М694-09.221

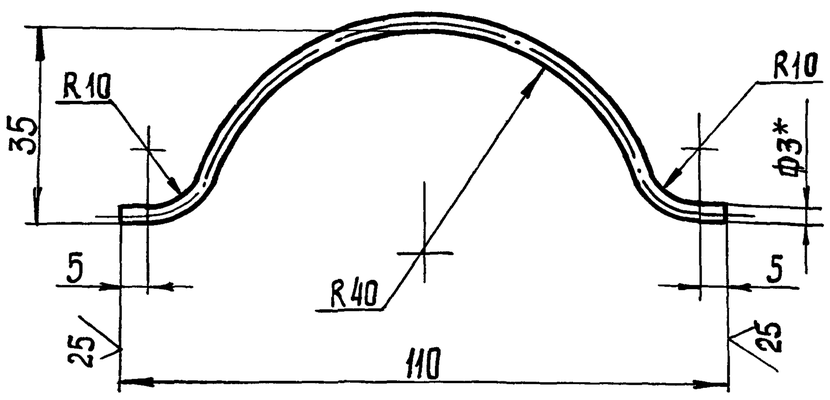

1. Развернутая длина 132 мм.
2. $\pm\frac{t}{2}$
3. * Размер для справок.

Изм.	Лист	№ докум.	Подп.	Дата
Разраб.		Муленко		
Пров.		Большакова		
Т.контр.		Брацлавский		
Н.контр.		Ясинов		
Утв.				

М694-09.221

Петля

Лит.	Масса	Масштаб
	0,01	1:1

Лист | Листов 1

Круг $\frac{\text{3-В-ГОСТ 2590-71}}{\text{Ст3-1-ГОСТ 535-79}}$

Госстрой СССР Союзводоканалниипроект Харьковский Водоканалпроект

Формат А4

Инв.№ подл. | Подп. и дата | Взам. инв.№ | Инв.№ дубл. | Подп. и дата

М694-09.222

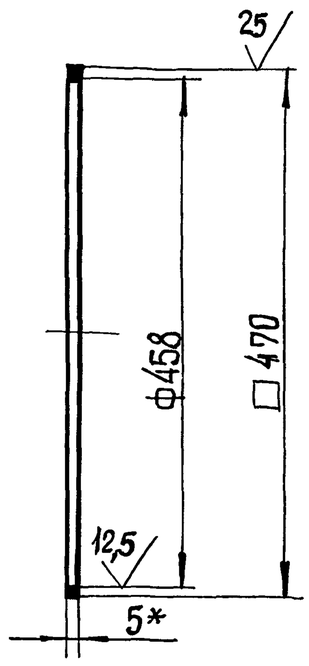

1. H14; h14.
2* Размер для справок

Изм.	Лист	№ докум.	Подп.	Дата
Разраб.		Большакова		
Пров.		Брацлавский		
Т.контр.		Брацлавский		
Н.контр.		Козлов		
Утв.				

М694-09.222

Лист

Лит.	Масса	Масштаб
	2,2	1:5

Лист | Листов 1

Лист $\frac{\text{5 ГОСТ 19903-74}}{\text{Ст. 3 ГОСТ 14637-79}}$

Госстрой СССР Союзводоканалниипроект Харьковский Водоканалпроект

Формат А4

Инв.№ подл. | Подп. и дата | Взам. инв.№ | Инв.№ дубл. | Подп. и дата

М694-09.101

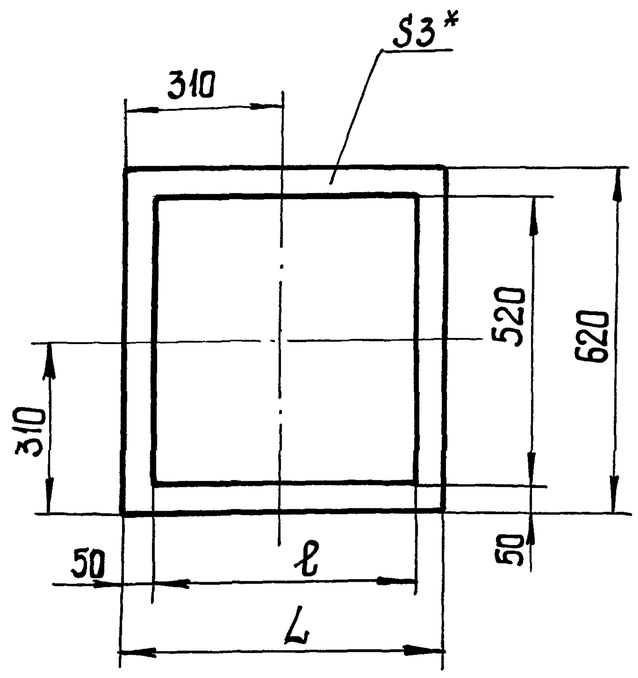

Обозначение	ℓ, мм	L, мм	Масса, кг
М694-09.101	400	500	0,4
-01	480	580	0,52

* Размер для справок.

Изм.	Лист	№ докум.	Подп.	Дата
Разраб.		Большакова		
Пров.		Брацлавский		
Т.контр.		Брацлавский		
Н.контр.		Ясинов		
Утв.				

М694-09.101

Прокладка

Лит.	Масса	Масштаб
	см. табл.	1:10

Лист | Листов 1

Пластина I лист, ТМКЩ3 ГОСТ 7338-77

Госстрой СССР Союзводоканалниипроект Харьковский Водоканалпроект

Формат А4

Инв.№ подл. | Подп. и дата | Взам. инв.№ | Инв.№ дубл. | Подп. и дата

М694-09.111

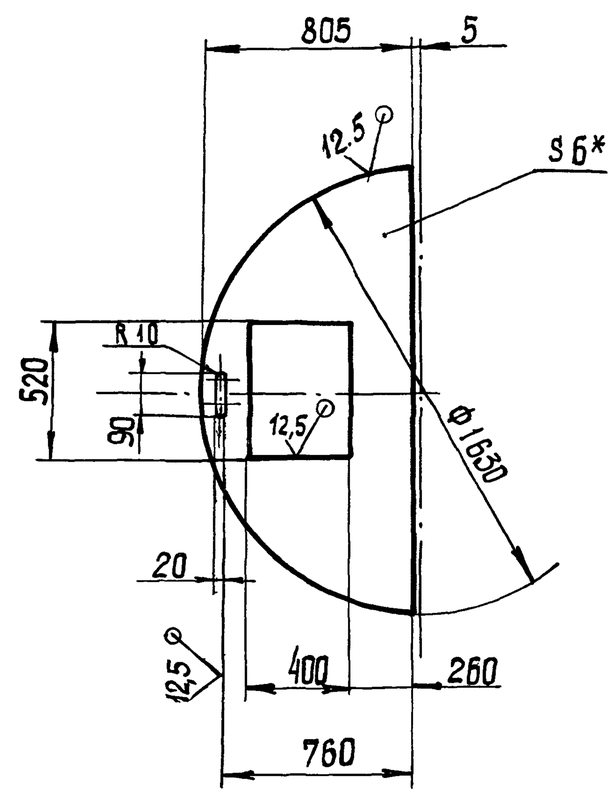

1. H14; h14, $\pm\frac{t2}{2}$
2.* Размер для справок.

Изм.	Лист	№ докум.	Подп.	Дата
Разраб.		Муленко		
Пров.		Брацлавский		
Т.контр.		Брацлавский		
Н.контр.		Ясинов		
Утв.				

М694-09.111

Крышка

Лит.	Масса	Масштаб
	39,0	1:20

Лист | Листов 1

Лист $\frac{\text{6 ГОСТ 19903-74}}{\text{Ст.3 ГОСТ 14637-79}}$

Госстрой СССР Союзводоканалниипроект Харьковский Водоканалпроект

Формат А4

Альбом 2

Типовой проект 902-1-133.88

М694-09.112

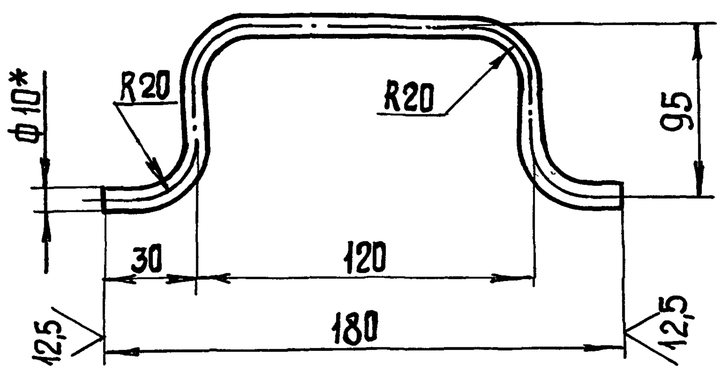

1. Развернутая длина 295мм.
2. $\pm \frac{t2}{2}$
3.* Размер для справок.

Изм	Лист	№ докум.	Подп.	Дата	М694-09.112			
Разраб.		Большакова			Ручка	Лит.	Масса 0,18	Масштаб 1:2
Пров.		Брацлавский				Лист	Листов 1	
Т. контр.		Брацлавский			Круг 10-В-ГОСТ 2590-71 / Ст.3-ГОСТ 535-79	Госстрой СССР Союзводоканалниипроект Харьковский Водоканалпроект		
Н. контр.		Ясинов						
Утв.								

Формат А4

М694-09.113

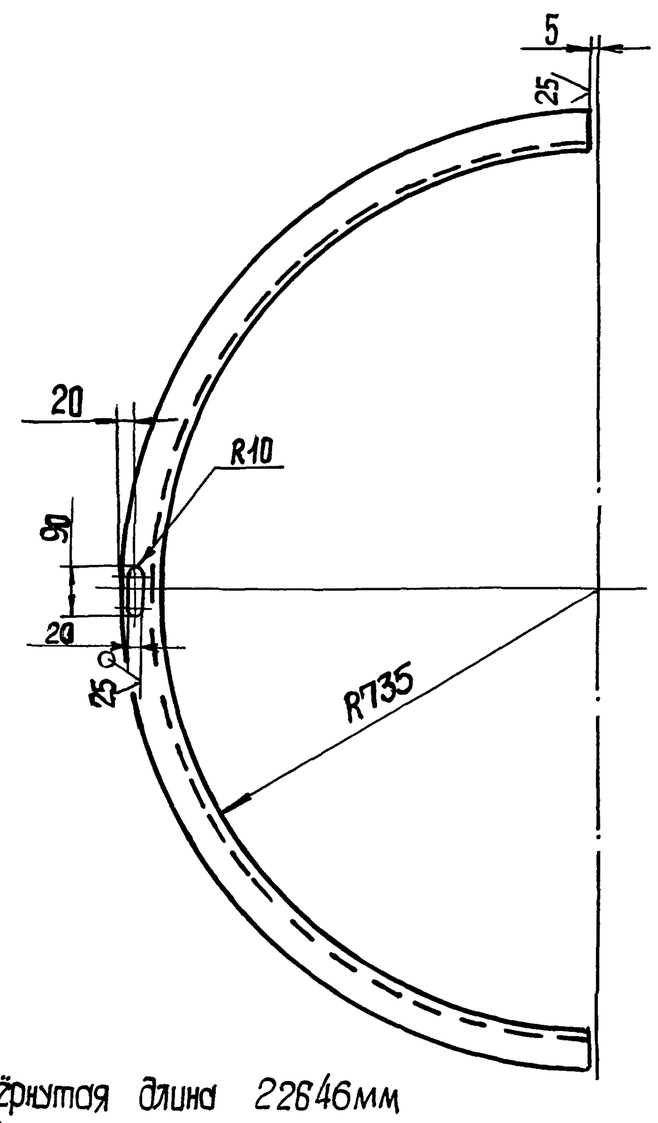

1. Развёрнутая длина 22646мм
2. $\pm \frac{t2}{2}$.

Изм	Лист	№ докум.	Подп.	Дата	М694-09.113			
Разраб.		Лупанова			Дуга	Лит.	Масса 22,0	Масштаб 1:10
Пров.		Брацлавский				Лист	Листов 1	
Т. контр.		Брацлавский			Уголок 75х75х5-Б-ГОСТ 8510-72 / Ст.3 ГОСТ 535-79	Госстрой СССР Союзводоканалниипроект Харьковский Водоканалпроект		
Н. контр.		Ясинов						
Утв.								

Формат А4

М694-09.114

М694-09.114

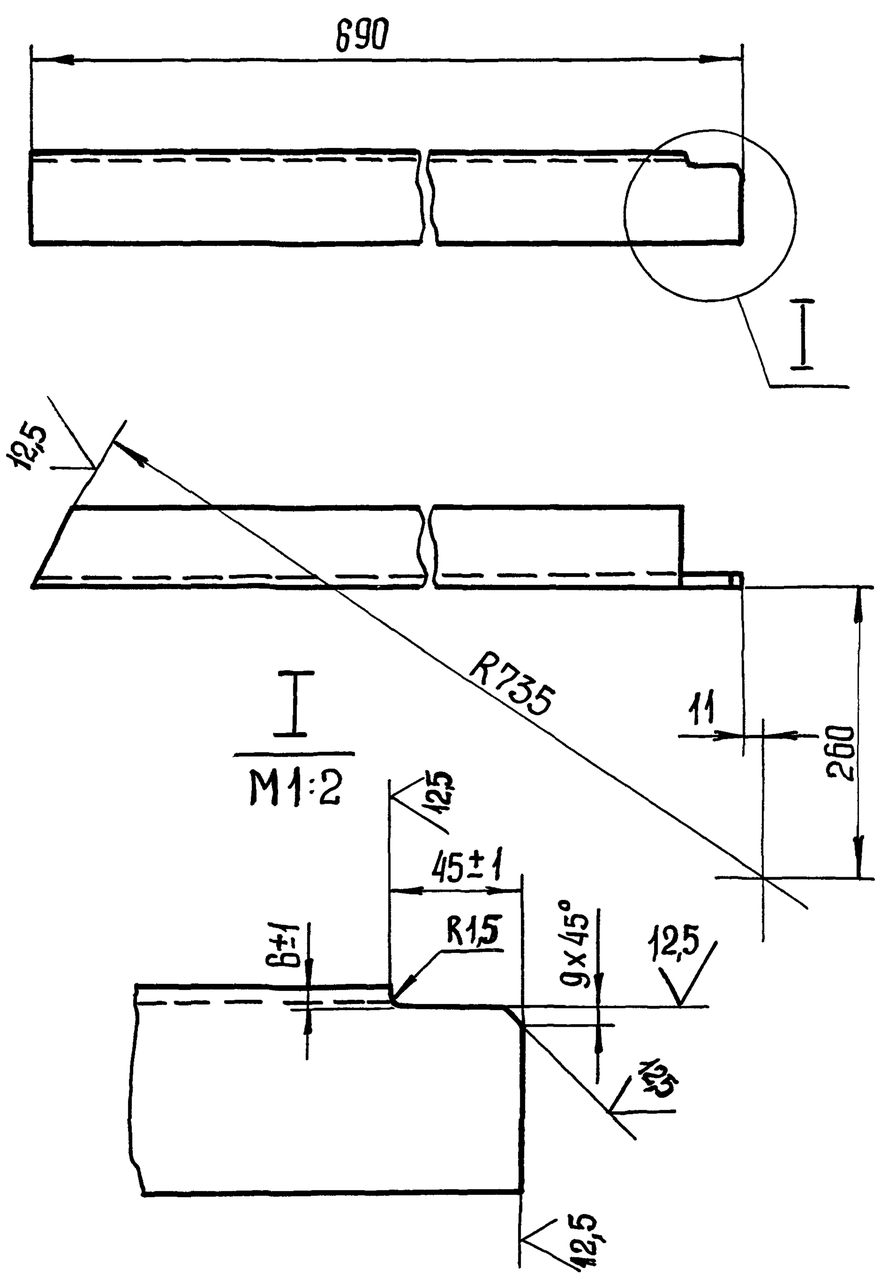

М694-09.114-01 — зеркальное отражение

Остальное — см. М694-09.114

Неуказанные предельные отклонения размеров: $\pm \frac{t2}{2}$

Изм	Лист	№ докум.	Подп.	Дата	М694-09.114			
Разраб.		Большакова			Стяжка	Лит.	Масса 3,3	Масштаб 1:5
Пров.		Брацлавский				Лист	Листов 1	
Т. контр.		Брацлавский			Уголок 75х50х5-Б-ГОСТ 8509-72 / Ст.3 ГОСТ 535-79	Госстрой СССР Союзводоканалниипроект Харьковский Водоканалпроект		
Н. контр.		Ясинов						
Утв.								

Формат А3

Копировал: Шевцова

23090-09 38

Типовой проект 902-1-133.88 Альбом 2

М694-09.120СБ

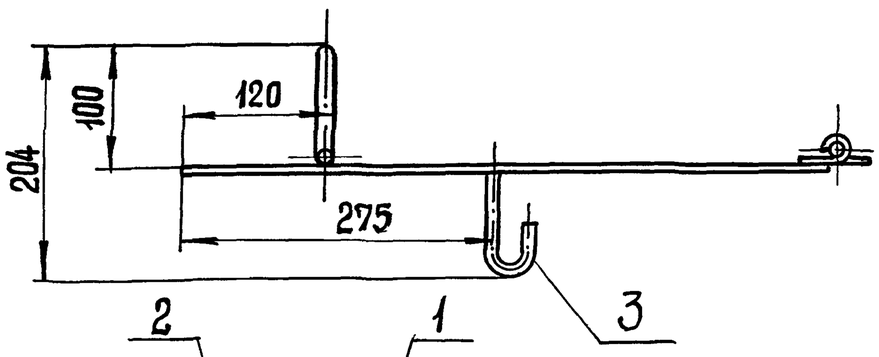

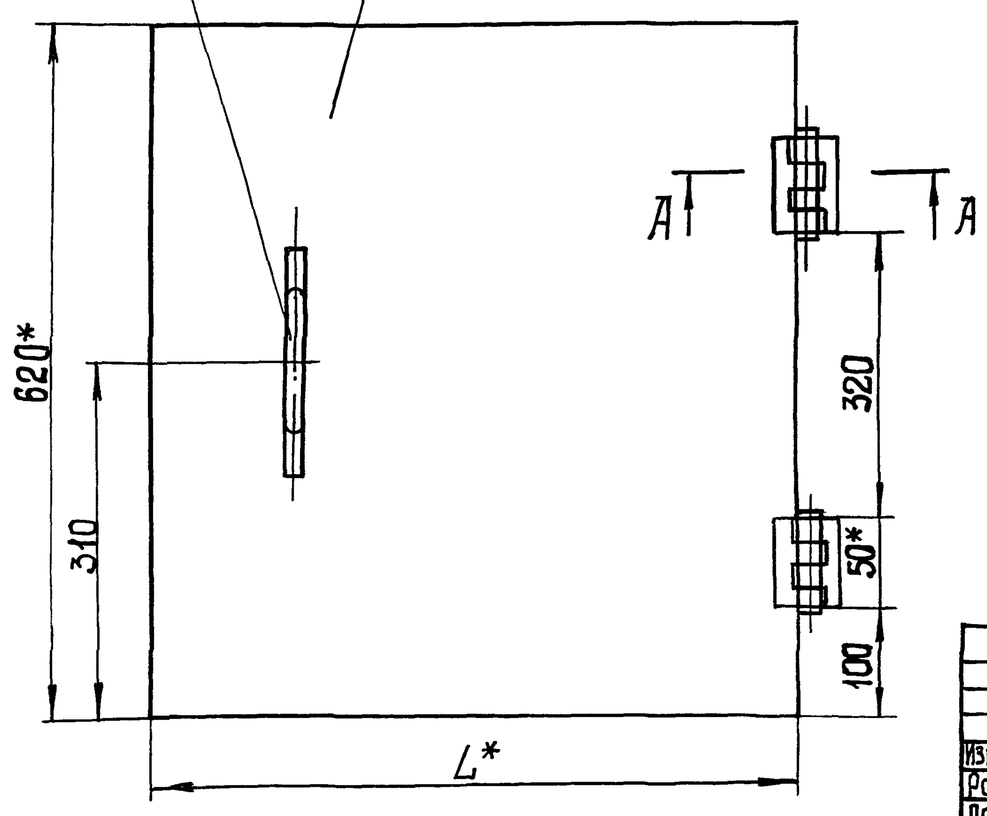

А - А
М 1:1

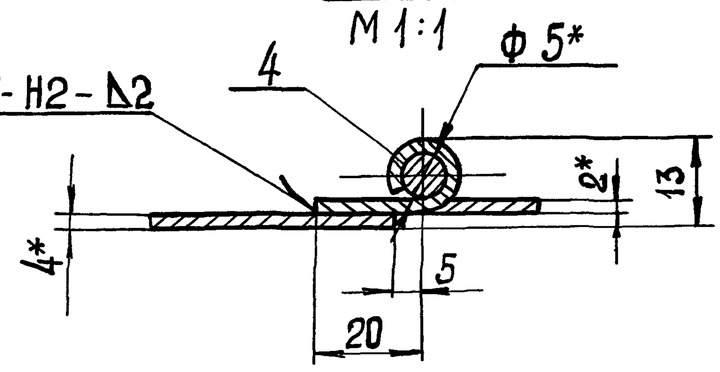

Обозначение	L, мм	Масса, кг
М694-09.120	520	12,0
-01	580	13,0

1. h 14, $\pm \frac{t_2}{2}$.
2. * Размеры для справок.

Изм	Лист	№ докум.	Подп.	Дата	М694-09.120СБ			
Разраб.		Большакова			Люк Сборочный чертеж.	Лит.	Масса	Масштаб
Пров.		Толчинский					см. табл.	1:5
Т. контр.		Зельцер				Лист	Листов 1	
Н. контр.		Ясинов				Госстрой СССР Союзводоканалниипроект Харьковский Водоканалпроект		
Утв.								

Формат А3

Инв. № подл. | Подп. и дата | Взам. инв. № | Инв. № дубл. | Подп. и дата

М694-09.218

(√) А

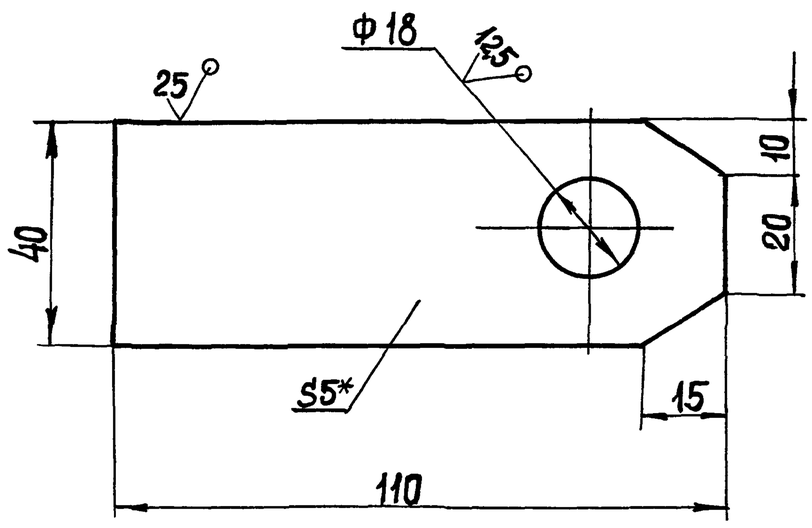

1. Н 14; $\pm \frac{t_2}{2}$
2. * Размер для справок.

Изм	Лист	№ докум.	Подп.	Дата	М694-09.218			
Разраб.		Мулёнка			Пластина	Лит.	Масса	Масштаб
Пров.		Большакова					0,2	1:1
Т. контр.		Брацлавский				Лист	Листов 1	
Н. контр.		Ясинов			Лист 5 ГОСТ 19903-74 / Ст3 ГОСТ 14637-79	Госстрой СССР Союзводоканалниипроект Харьковский Водоканалпроект		
Утв.								

Формат А4

Инв. № подл. | Подп. и дата | Взам. инв. № | Инв. № дубл. | Подп. и дата

М694-09.122

(√) А

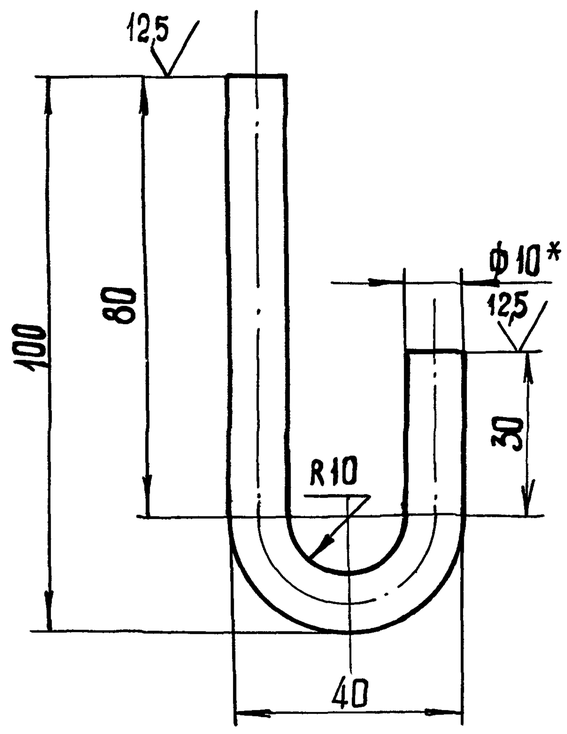

1. Развернутая длина 157 мм.
2. $\pm \frac{t_2}{2}$.
3. * Размер для справок.

Изм	Лист	№ докум.	Подп.	Дата	М694-09.122			
Разраб.		Большакова			Крюк.	Лит.	Масса	Масштаб
Пров.		Брацлавский					0,1	1:1
Т. контр.		Брацлавский				Лист	Листов 1	
Н. контр.		Ясинов			Круг 10-В-ГОСТ 2590-71 / Ст.3-I-ГОСТ 535-79	Госстрой СССР Союзводоканалниипроект Харьковский Водоканалпроект		
Утв.								

Формат А3

Типовой проект 902-1-133.88 Альбом 2

М694-09.211

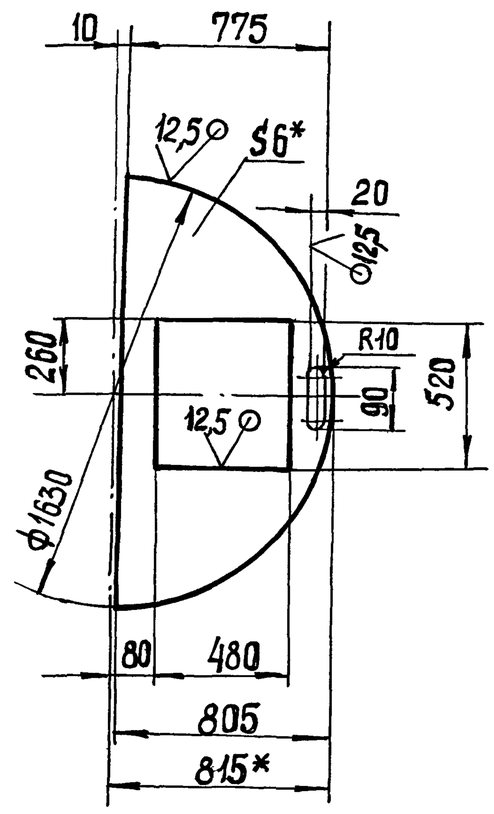

Изм.	Лист	№ докум.	Подп.	Дата
Разраб.		Большакова		
Пров.		Брацлавский		
Т. контр.		Брацлавский		
Н. контр.		Ясинов		
Утв.				

М694-09.211

Крышка

Лит.	Масса	Масштаб
	37,0	1:20

Лист | Листов 1

Лист 6 ГОСТ 19903-74 / Ст.3 ГОСТ 14637-79

Госстрой СССР Союзводоканалниипроект Харьковский Водоканалпроект

Формат А4

Инв. № подл. | Подп. и дата | Взам. инв. № | Инв. № дубл. | Подп. и дата

М694-09.212

А-А

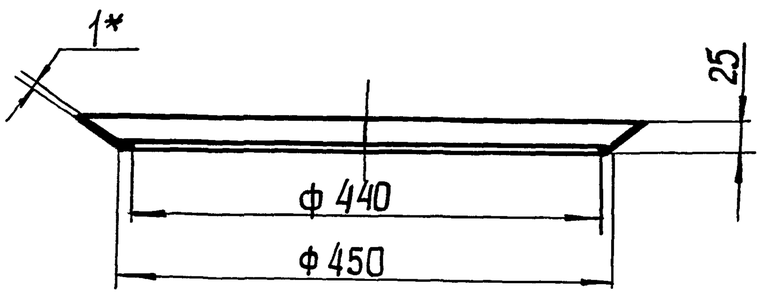

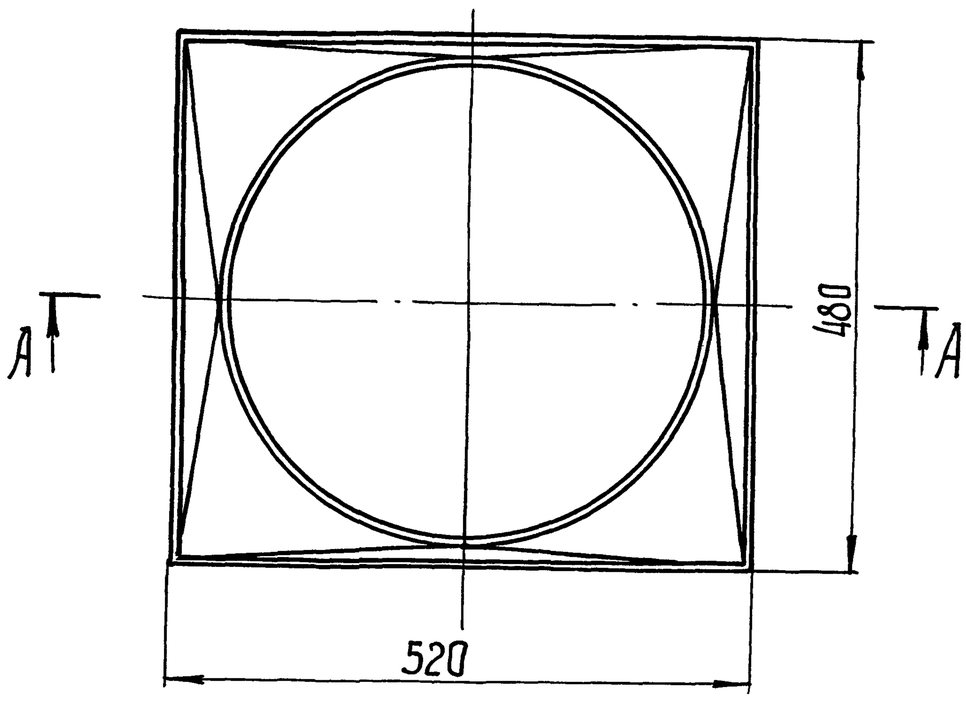

Развертка

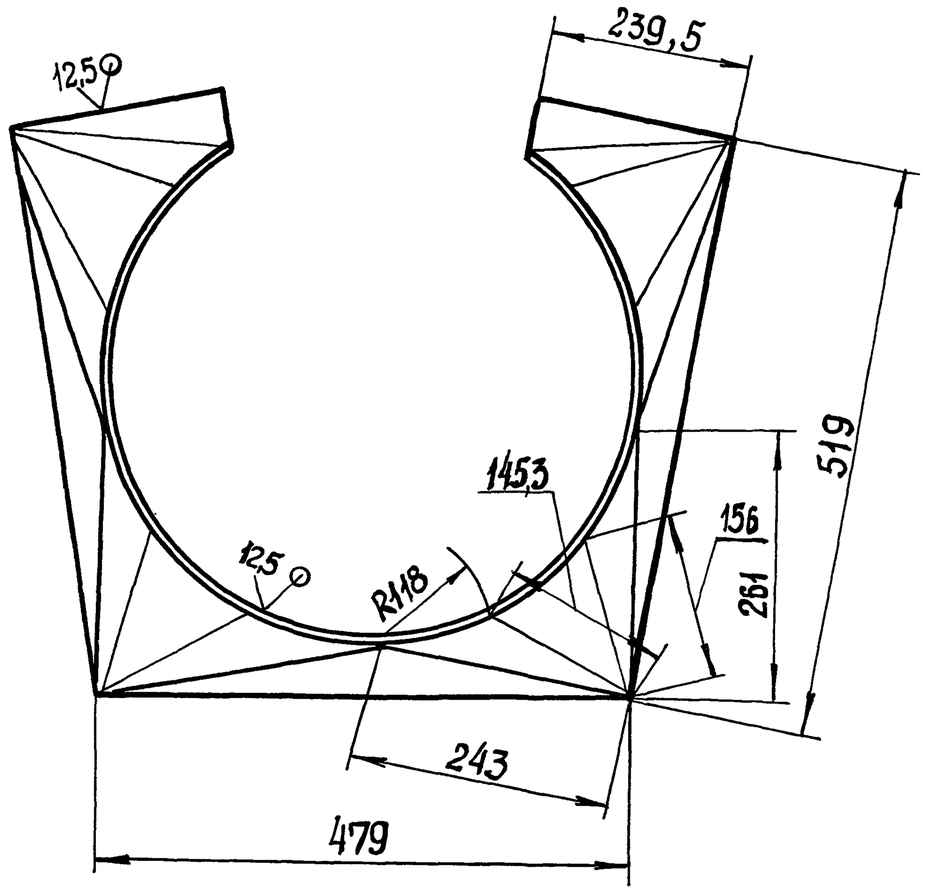

1. $H14, h14 \pm \frac{IT14}{2}$
2.* Размер для справок.

Изм.	Лист	№ докум.	Подп.	Дата
Разраб.		Луганова		
Пров.		Брацлавский		
Т. контр.		Брацлавский		
Н. контр.		Ясинов		
Утв.				

М694-09.212

Переходник

Лит.	Масса	Масштаб
	1,4	1:5

Лист | Листов 1

Лист 1 ГОСТ 19903-74 / Ст.3-I-ГОСТ 16523-70

Госстрой СССР Союзводоканалниипроект Харьковский Водоканалпроект

Копировал: Шевцова 23080-02 4А Формат А3

Альбом 2

Типовой проект 902-1-133.88

Формат	Зона	Поз.	Обозначение	Наименование	Кол.	Примечание
				Документация		
*			М694-10.000СБ	Сборочный чертеж		*2А2
				Детали		
А4		1	М694-10.001	Пята	1	
А4		2	М694-10.002	Втулка	1	
А4		3	М694-10.003	Вкладыш	1	
А4		4	М694-10.004	Цапфа	2	
А4		5	М694-10.005	Кронштейн	1	
А4		6	М694-10.006	Ребро	1	
А4		7	М694-10.007	Кожух	1	
А4		8	М694-10.008	Уголок	2	
		9	-01	Уголок	2	
А4		10	М694-10.009	Уголок	1	
		11	-01	Уголок	1	
А4		12	М694-10.011	Уголок	1	
		13	-01	Уголок	1	
Б4		14	М694-10.012	Уголок		
				Уголок 32х32х2-Б-ГОСТ19771-74 / ВСт.3кп2 ГОСТ14474-76		
				L=564 h14	2	0.53кг
Б4		15	М694-10.013	Уголок		
				Уголок 50х50х4-Б-ГОСТ8509-72 / Ст.3-II-ГОСТ535-79		
				L=250 h14	1	0.76кг
Б4		16	М694-10.014	Уголок		

Инв.N подл. | Подп. и дата | Взам. инв.N | Инв.N дубл. | Подпись и дата

Изм	Лист	N докум	Подп.	Дата
Разраб.	Анопко			
Пров.	Брацлавский			
Рук. гр.	Брацлавский			
Н.контр.	Козлов			
Утв.	Чмелев			

М694-10.000

Стрела

Лит.	Лист	Листов
	1	3

Госстрой СССР Союзводоканалниипроект Харьковский Водоканалпроект

Формат А4

Формат	Зона	Поз.	Обозначение	Наименование	Кол.	Примечание
				Уголок 63х63х4-Б-ГОСТ8509-72 / Ст.3-II-ГОСТ535-79		
				L=80 h14	1	0.32кг
Б4		17	М694-10.015	Уголок		
				Уголок 63х63х4-Б-ГОСТ8509-72 / Ст.3-II-ГОСТ535-79		
				L=220 h14	1	0.86кг
Б4		18	М694-10.016	Труба		
				Труба 50х3ГОСТ8732-78 / В10 ГОСТ8731-74		
				L=90 h14	2	0.32кг
А4		19	М694-10.017	Скоба	1	
Б4		20	М694-10.018	Скоба		
				Круг 16-В-ГОСТ2590-71 / Ст.3-II-ГОСТ535-79		
				L=112 h14	1	0.18кг
Б4		21	М694-10.019	Пластина		
				Лист 4ГОСТ19903-74 / Ст.3ГОСТ14637-79		
				40h14х40h14	1	0.05кг
А4		22	М694-10.021	Труба	1	
А3		23	М694-10.022	Пята	1	
А4		24	М694-10.023	Втулка	1	
Б4		25	М694-10.024	Балка		
				Двутавр 10ГОСТ8239-72 / Ст.3-II-ГОСТ535-79		
				L=900 h14	1	8.53кг
Б4		26	М694-10.025	Балка		
				Двутавр 16ГОСТ8239-72 / Ст.3-II-ГОСТ535-79		
				L=2025 h14	1	32.2кг

Инв.N подл. | Подпись и дата | Взам. инв.N | Инв.N дубл. | Подпись и дата

Изм	Лист	N докум.	Подп.	Дата

М694-10.000

Лист 2

Формат А4

Формат	Зона	Поз.	Обозначение	Наименование	Кол.	Примечание
Б4		27	М694-10.026	Лист		
				Лист 1.6ГОСТ19903-74 / Ст.3ГОСТ16523-70		
				496h14х398h14	1	2.4кг
				Стандартные изделия		
		28		Винт М6х16.48		
				ГОСТ1476-75	1	
		29		Масленка 1.1.Ц6		
				ГОСТ19853-74	2	

Инв.N подл. | Подп. и дата | Взам. инв.N | Инв.N дубл. | Подп. и дата

Изм	Лист	N докум	Подп.	Дата

М694-10.000

Лист 3

Альбом 2

М694-10.000СБ

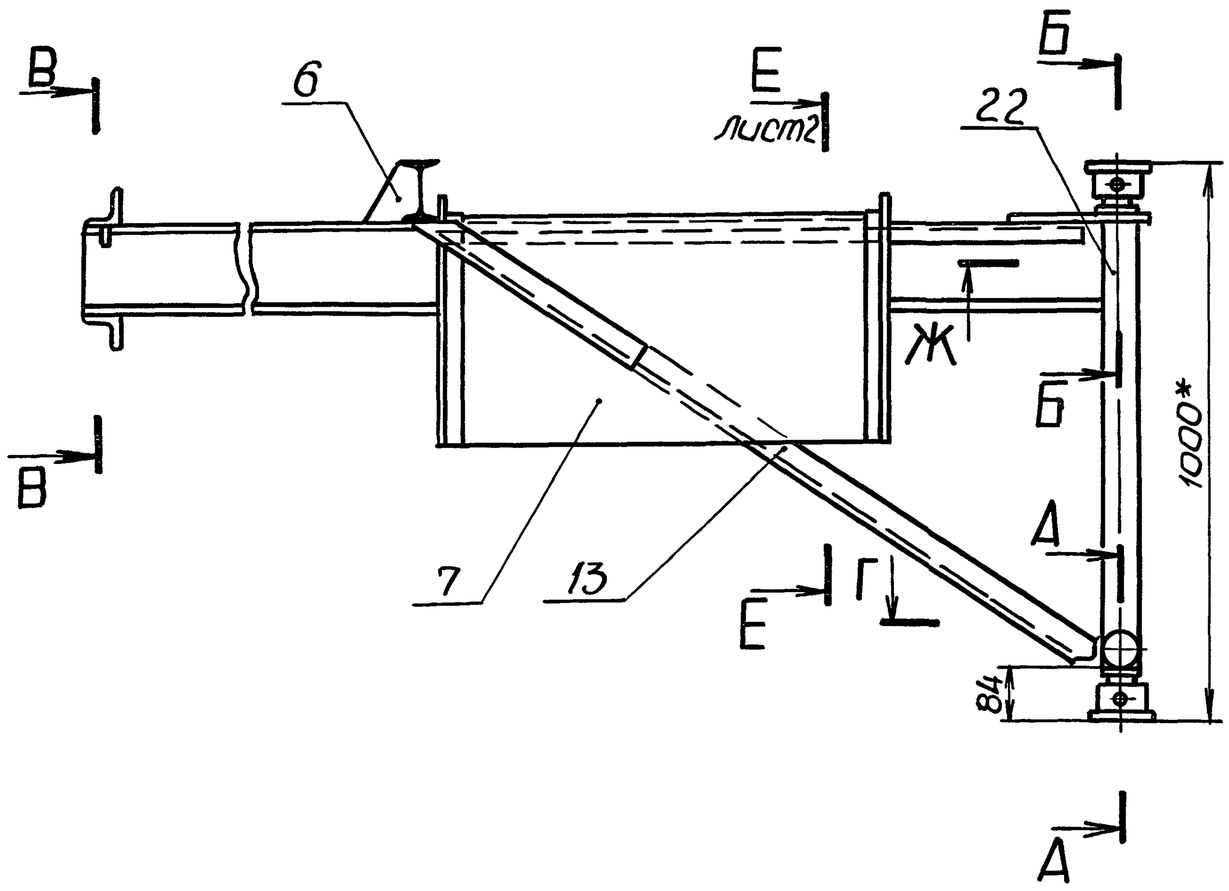

А-А
М1:2

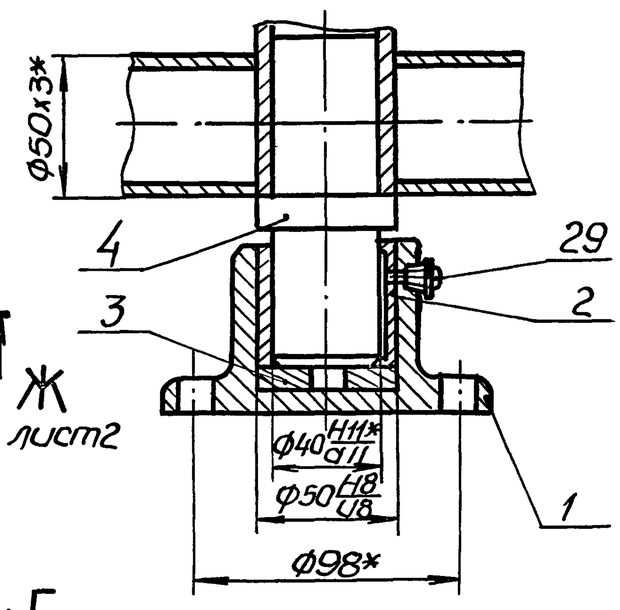

Б-Б
М1:2

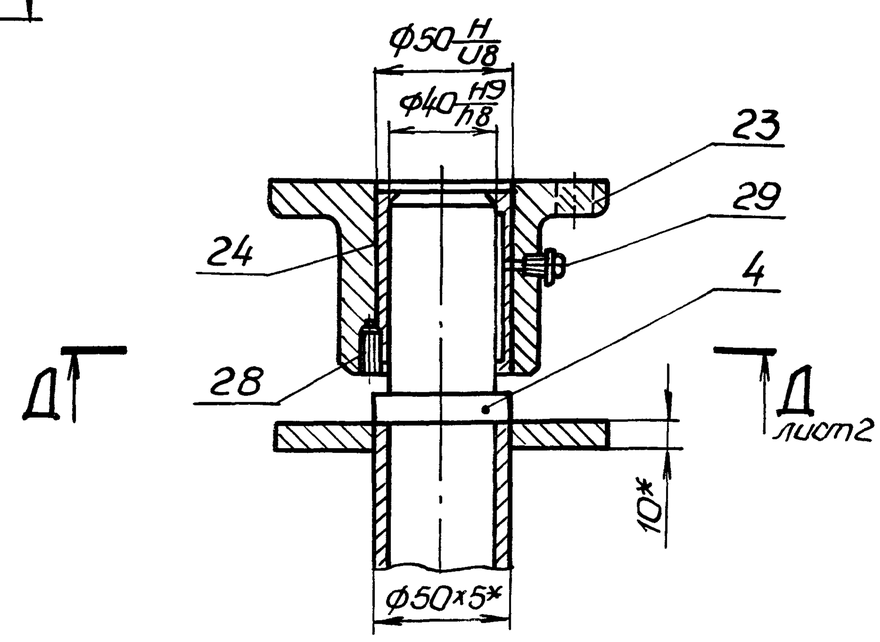

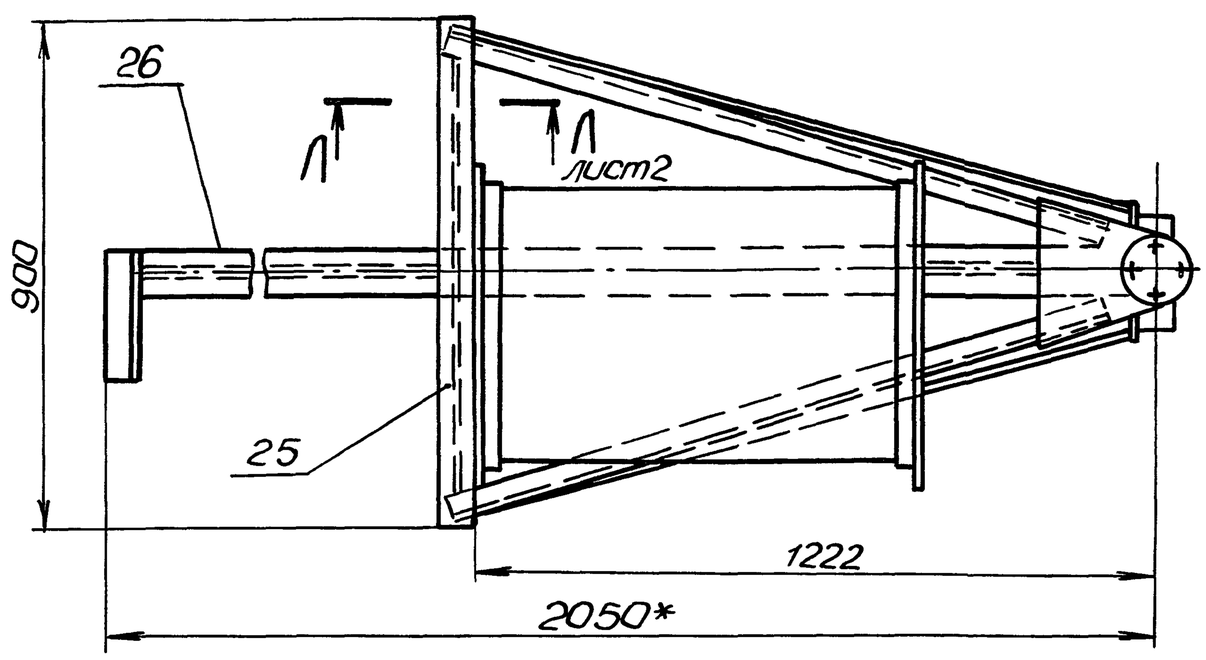

В-В
М1:5

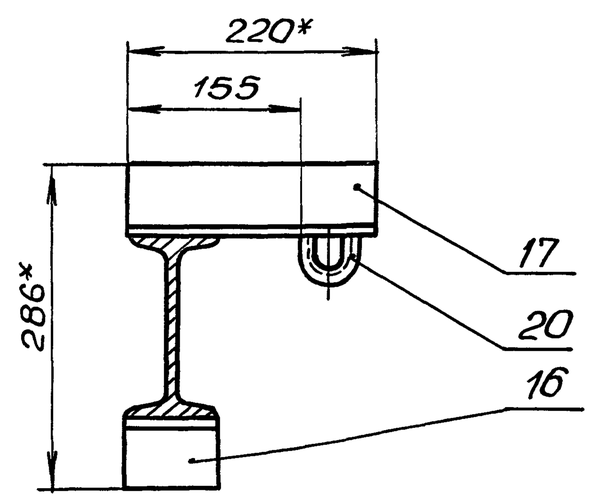

Г-Г
М1:2

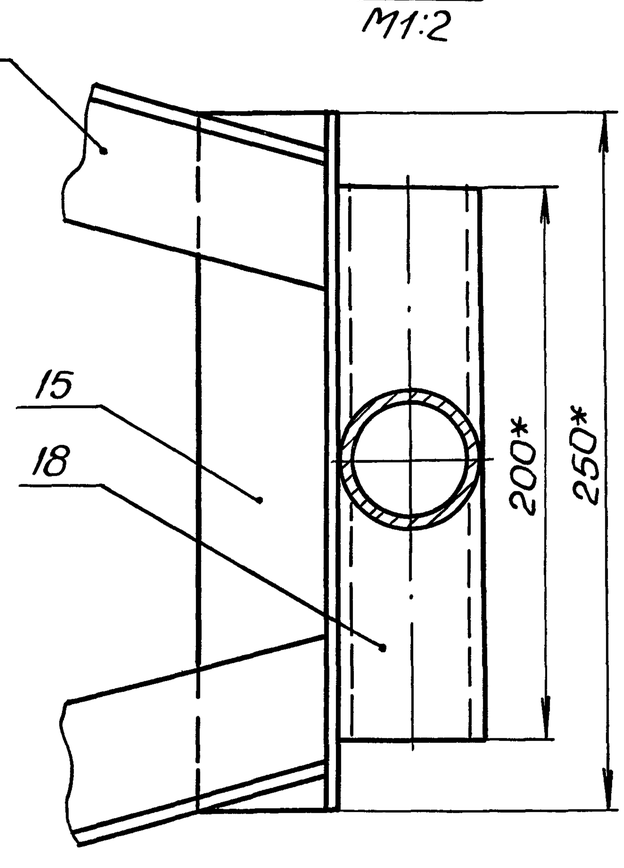

1. Конструкция сварная. Сварку производить по линии примыкания деталей, в соответствии с стандартом на сварку и технологией, применяемой заводом-изготовителем.
2. $\pm\frac{t_2}{2}$.
3.* Размеры для справок.
4. Отверстия в дет. поз. 7 для прохода дет. поз. 13.11. выполнить при монтаже по месту.
5. Шероховатость обрабатываемых поверхностей дет. 6Ч $\overset{25}{\surd}$

					М694-10.000СБ			
Изм.	Лист	№докум.	Подп.	Дата	Стрела Сборочный чертеж	Лит.	Масса	Масштаб
Разраб.		Анопко					94,5	1:10
Пров.		Брацлавский				Лист 1	Листов 2	
Т.контр.		Брацлавский				Госстрой СССР Союзводоканалниипроект Харьковский Водоканалпроект		
Гл.спец.		Ясинов						
Н.контр.		Козлов						
Утв.		Чмелев						

Копир. Майстренко 23040-02 42 Формат А2

Типовой проект 902-1-133.88

Инв.№подл.	Подп. и дата	Взам.инв№	Инв.№дубл.	Подп. и дата

М694-10.000СБ

Альбом 2

Е-Е лист1
М1:5

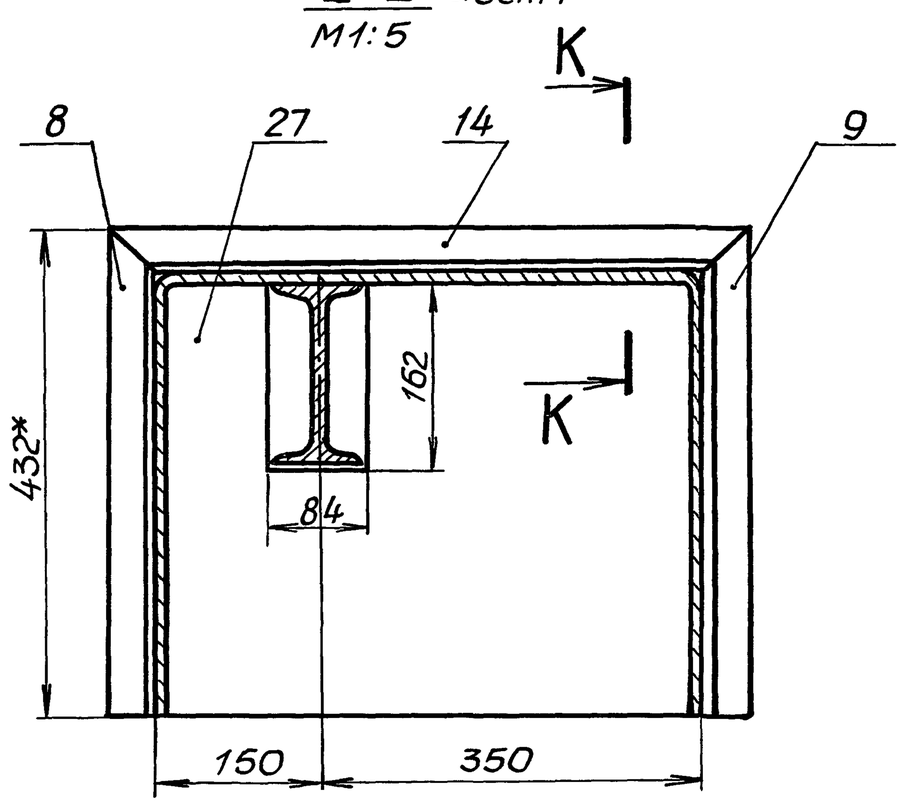

Д-Д лист1
М1:2

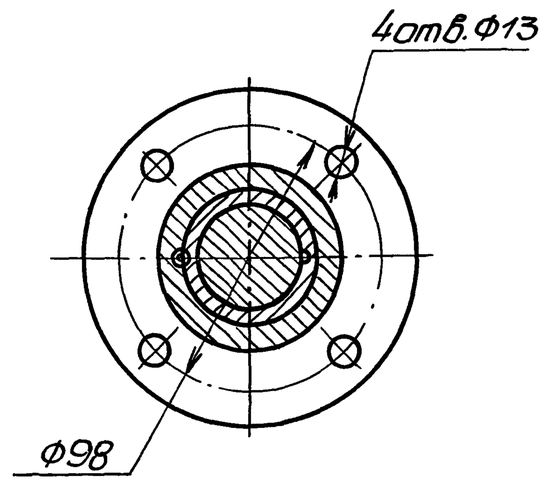

Л-Л лист1
М1:1

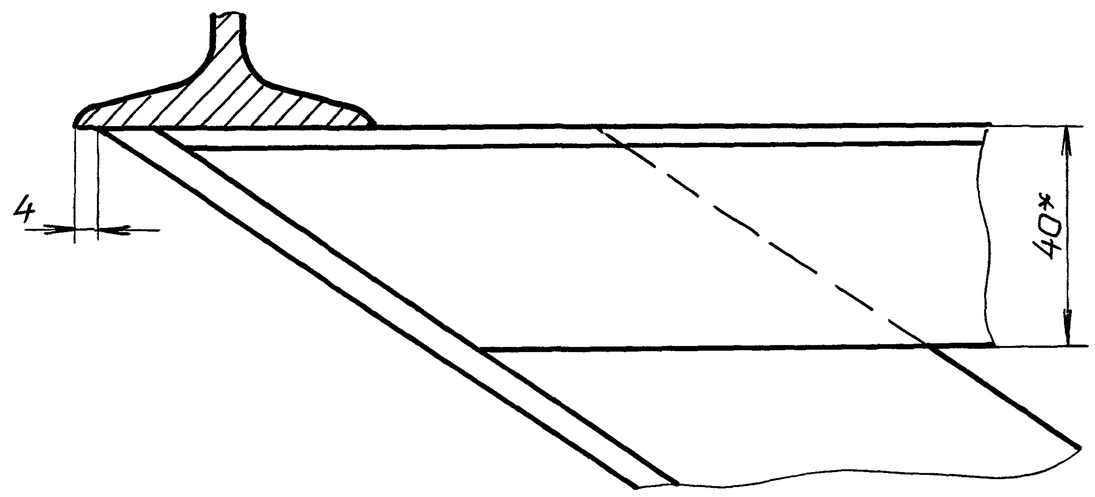

Ж-Ж лист1
М1:4

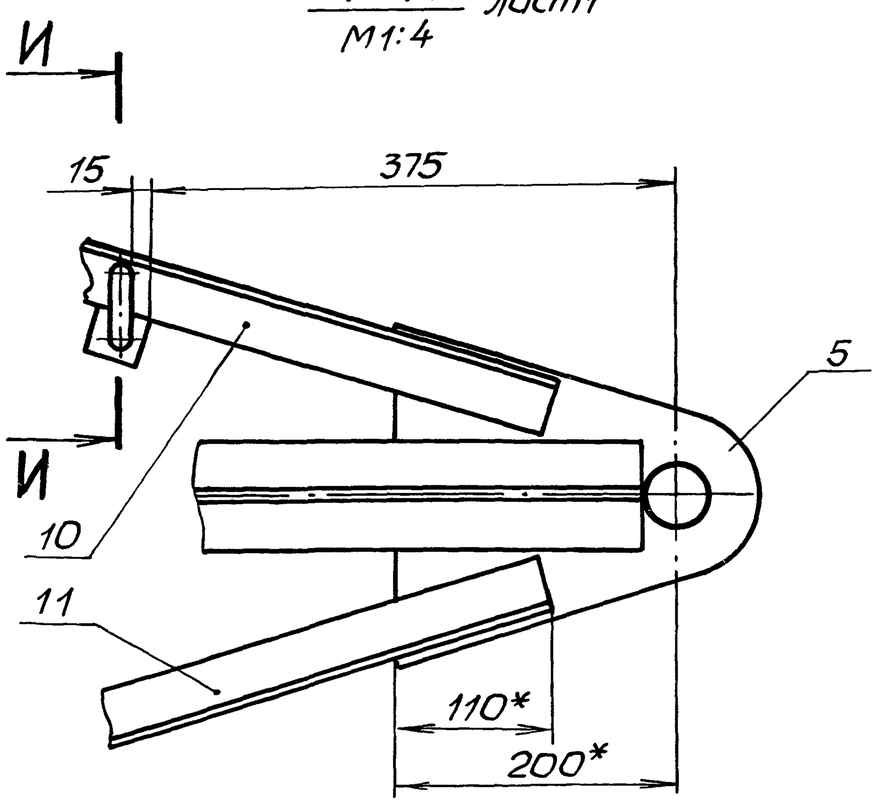

Поз. 14
М1:4

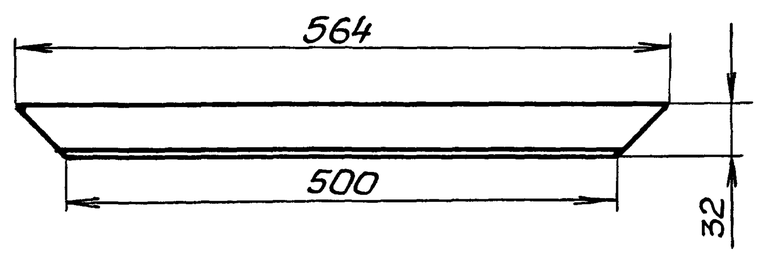

И-И
М1:1

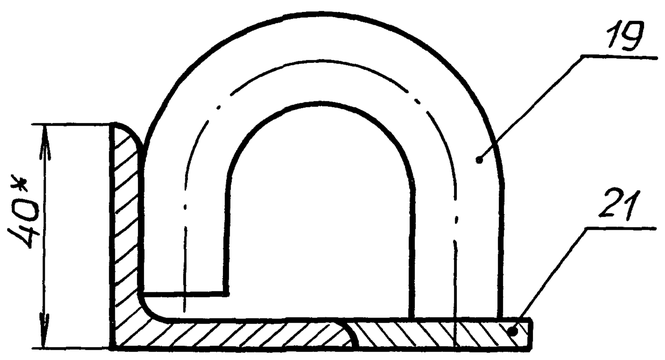

Поз. 18
М1:2

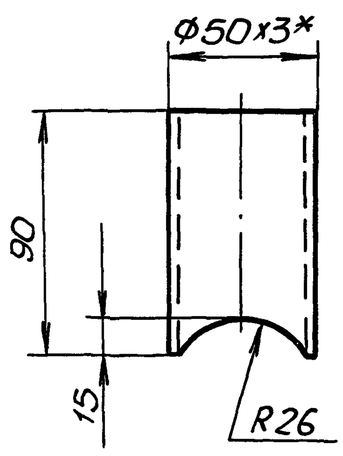

Поз. 20
М1:1

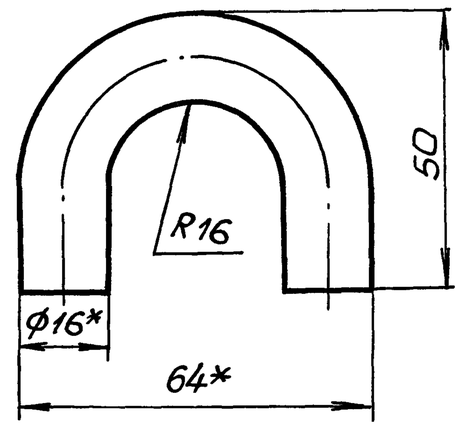

К-К
М1:1

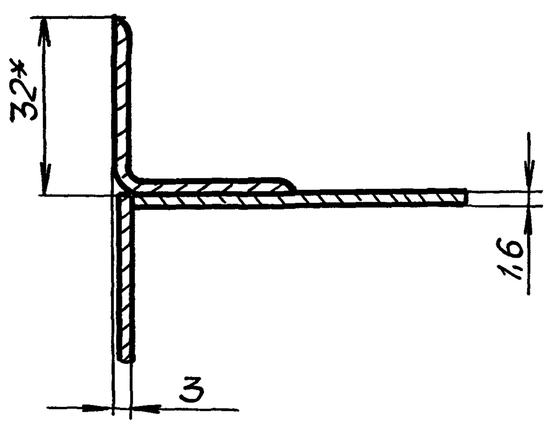

Типовой проект 902-1-133.88

Инв.№подл.	Подп. и дата	Взам.инв.№	Инв.№ дубл.	Подп. и дата

Изм.	Лист	№докум.	Подп.	Дата	М694-10.000СБ	Лист 2

Альбом 2

Типовой проект 902-1-133.88

М694-10.002

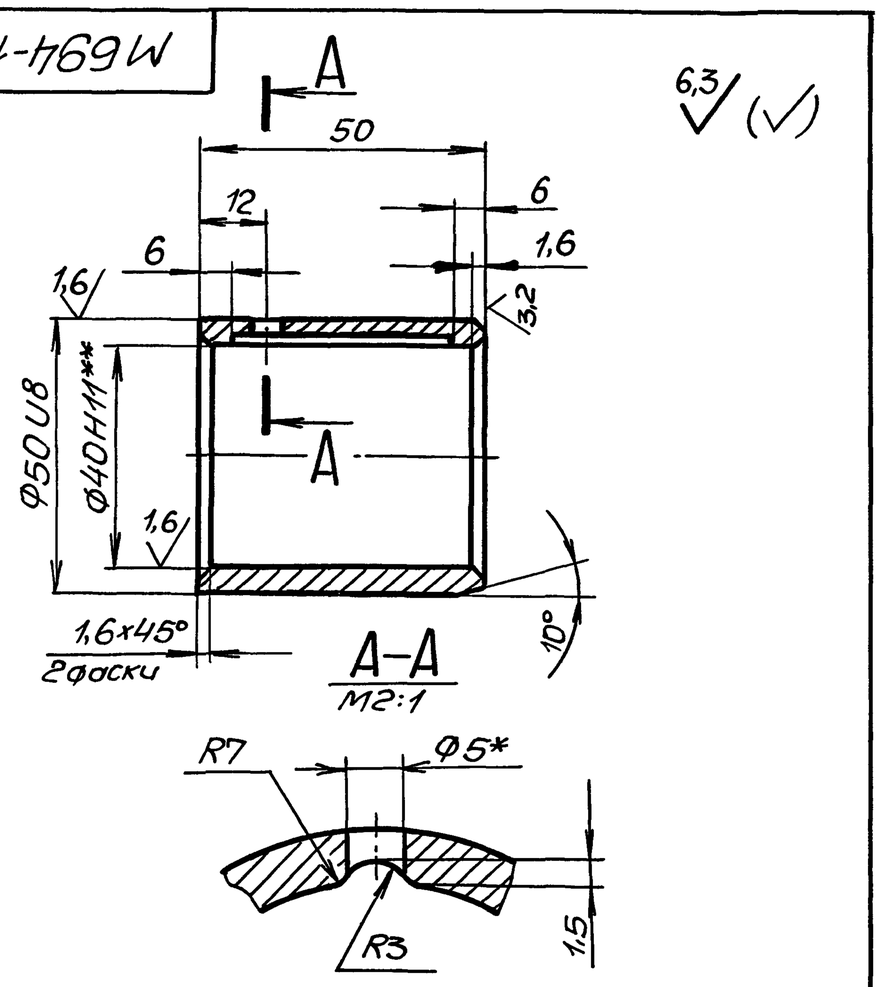

6,3 (√)

1. Неуказанные пред. откл. размеров $H14, h14 \pm \frac{t2}{2}$.
2.* Сверлить совместно с деталью М694-10.001.
3** Размер после запрессовки.

Изм	Лист	№ докум.	Подп.	Дата	М694-10.002		
Разраб.		Анопко			Втулка	Лит.	Масса 0,26 / Масштаб 1:1
Пров.		Брацлавский				Лист	Листов 1
Т.контр.		Брацлавский				Госстрой СССР Союзводоканалниипроект Харьковский Водоканалпроект	
Н.контр.		Козлов			АЧС-1 ГОСТ 1585-79		
Утв.							

Формат А4

Подп. и дата | Инв. № дубл. | Взам. инв. № | Подп. и дата | Инв. № подл.

М694-10.003

6,3 (√)

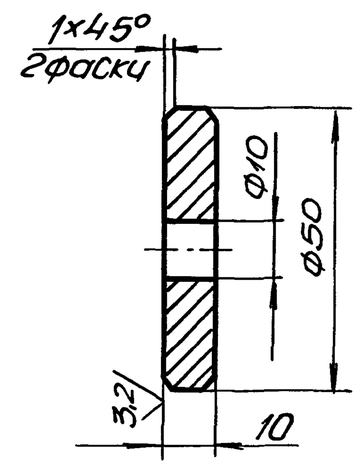

Предельные отклонения размеров $H14, h14 \pm \frac{t2}{2}$.

Изм	Лист	N докум.	Подп.	Дата	М694-10.003		
Разраб.		Анопко			Вкладыш	Лит.	Масса 0,15 / Масштаб 1:1
Пров.		Брацлавский				Лист	Листов 1
Т.контр.		Брацлавский				Госстрой СССР Союзводоканалниипроект Харьковский Водоканалпроект	
Н.контр.		Козлов			Сплав ЦАМ10-5 ГОСТ 21437-75		
Утв.							

Формат А4

Подп. и дата | Инв. № дубл. | Взам. инв. № | Подп. и дата | Инв. № подл.

М694-10.001

6,3 (√)

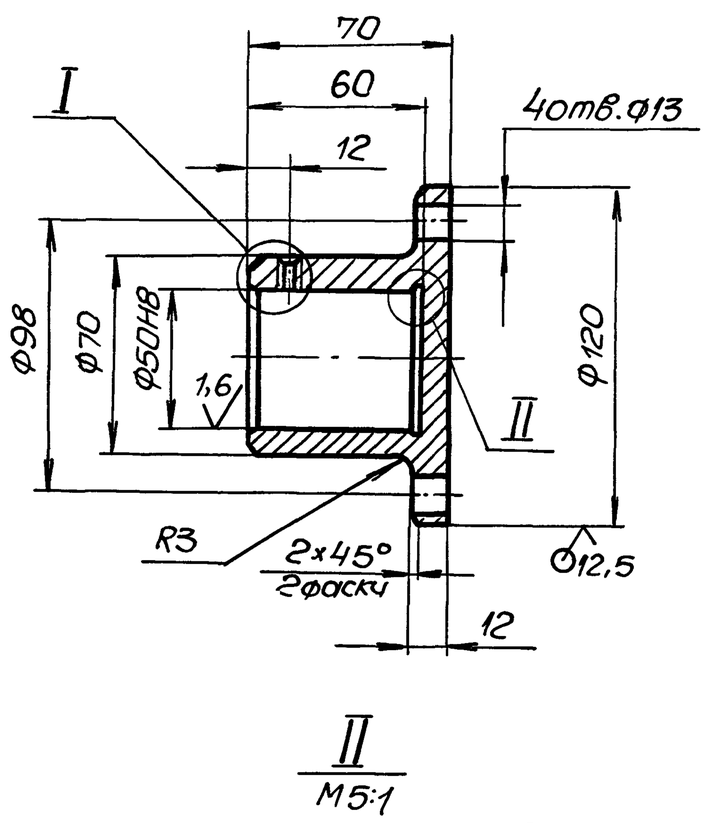

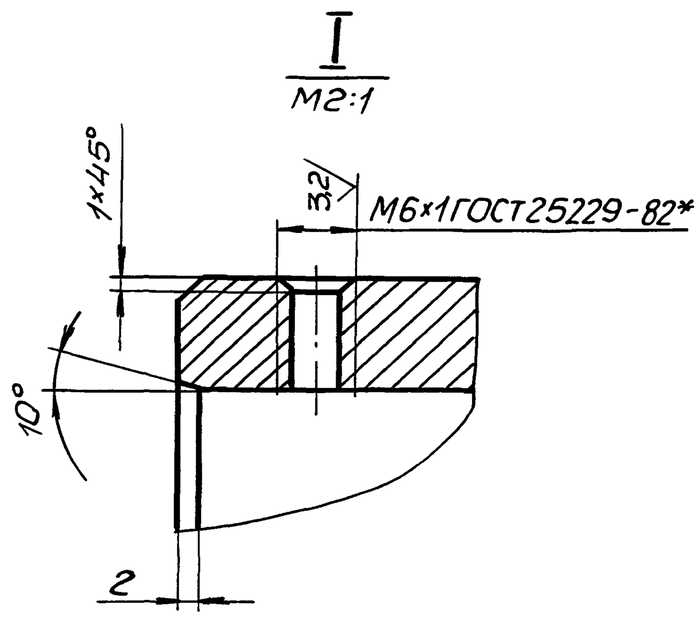

1. Неуказанные пред. откл. размеров $H14, h14 \pm \frac{t2}{2}$.
2.* Сверлить совместно с деталью М694-10.002.

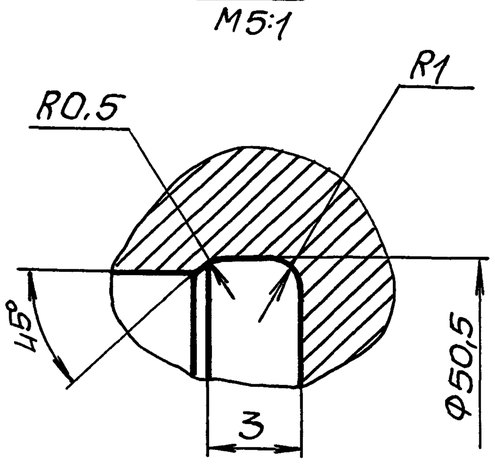

Изм	Лист	№ докум.	Подп.	Дата	М694-10.001		
Разраб.		Анопко			Пята	Лит.	Масса 1,84 / Масштаб 1:2
Пров.		Брацлавский				Лист	Листов 1
Т.контр.		Брацлавский				Госстрой СССР Союзводоканалниипроект Харьковский Водоканалпроект	
Н.контр.		Козлов			Ст3 ГОСТ 380-71		
Утв							

Копир. Майстренко 23090-02 44 Формат А3

Подп. и дата | Инв. № дубл. | Взам. инв. № | Подп. и дата | Инв. № подл.

Альбом 2

Типовой проект 902-1-133.88

М694-10.004

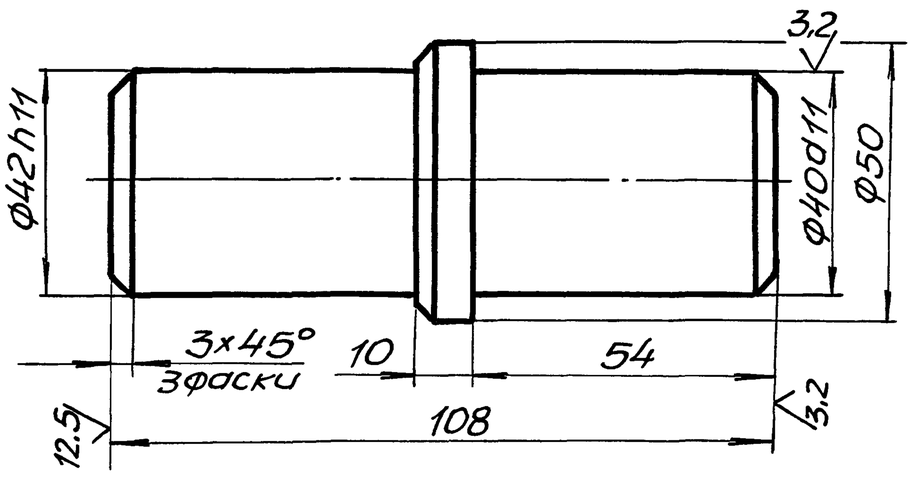

Неуказанные предельные отклонения размеров h14, $\pm\frac{t2}{2}$.

Изм.	Лист	№ докум.	Подп.	Дата	М694-10.004		
Разраб.		Анопко			Цапфа	Лит.	Масса 1,2 / Масштаб 1:1
Пров.		Брацловский				Лист	Листов 1
Т.контр.		Брацловский				Госстрой СССР Союзводоканалниипроект Харьковский Водоканалпроект	
Н.контр.		Козлов			Ст3 ГОСТ 380-71		
Утв.							

Формат А4

Подп. и дата | Инв. № дубл. | Взам. инв. № | Подп. и дата | Инв. № подл.

М694-10.005

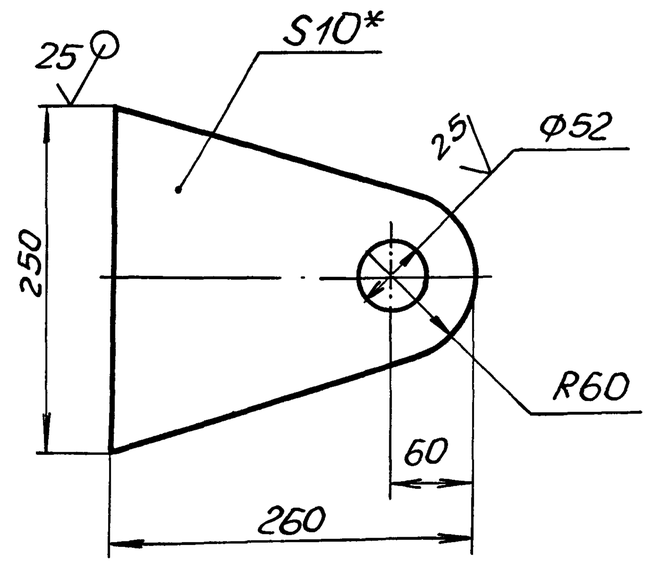

1. H14, h14, $\pm\frac{t2}{2}$.
2*. Размер для справок.

Изм.	Лист	№ докум.	Подп.	Дата	М694-10.005		
Разраб.		Анопко			Кронштейн	Лит.	Масса 3,11 / Масштаб 1:4
Пров.		Брацловский				Лист	Листов 1
Т.контр.		Брацловский				Госстрой СССР Союзводоканалниипроект Харьковский Водоканалпроект	
Н.контр.		Козлов			Лист 10 ГОСТ 19903-74 / Ст3 ГОСТ 14637-79		
Утв.							

Формат А4

Подп. и дата | Инв. № дубл. | Взам. инв. № | Подп. и дата | Инв. № подл.

М694-10.006

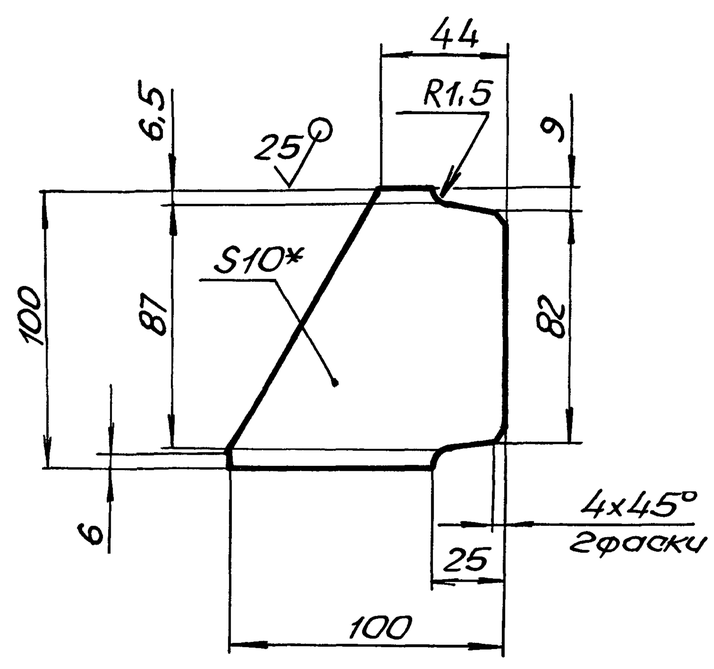

1. h14, $\pm\frac{t2}{2}$.
2.* Размер для справок.

Изм.	Лист	№ докум.	Подп.	Дата	М694-10.006		
Разраб.		Анопко			Ребро	Лит.	Масса 0,55 / Масштаб 1:2
Пров.		Брацловский				Лист	Листов 1
Т.контр.		Брацловский				Госстрой СССР Союзводоканалниипроект Харьковский Водоканалпроект	
Н.контр.		Козлов			Лист 10 ГОСТ 19903-74 / Ст3 ГОСТ 14637-79		
Утв.							

Формат А4

Подп. и дата | Инв. № дубл. | Взам. инв. № | Подп. и дата | Инв. № подл.

М694-10.007

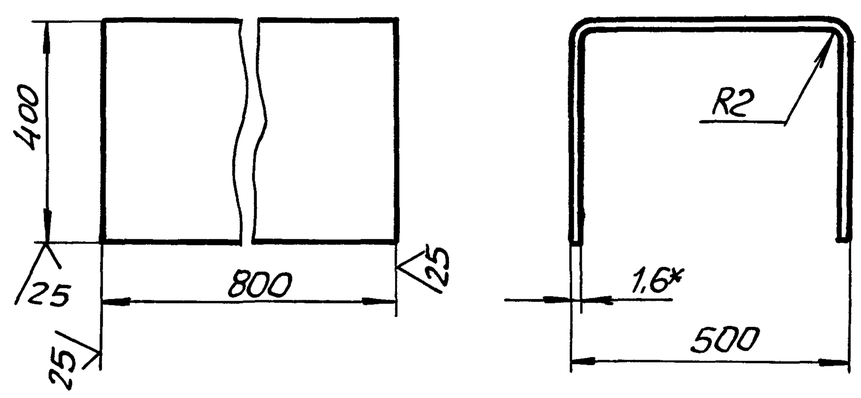

1. h14, $\pm\frac{t2}{2}$.
2.* Размер для справок.
3. Развернутая длина 1295мм.

Изм.	Лист	№ докум.	Подп.	Дата	М694-10.007		
Разраб.		Анопко			Кожух	Лит.	Масса 13,1 / Масштаб 1:10
Пров.		Брацловский				Лист	Листов 1
Т.контр.		Брацловский				Госстрой СССР Союзводоканалниипроект Харьковский Водоканалпроект	
Н.контр.		Козлов			Лист 1,6 ГОСТ 19903-74 / Ст3 ГОСТ 16523-70		
Утв.							

Формат А4

Альбом 2 | Типовой проект 902-1-133.88

М694-10.008

(√)

М694-10.008 – изображено
М694-10.008-01-зеркальное отражение

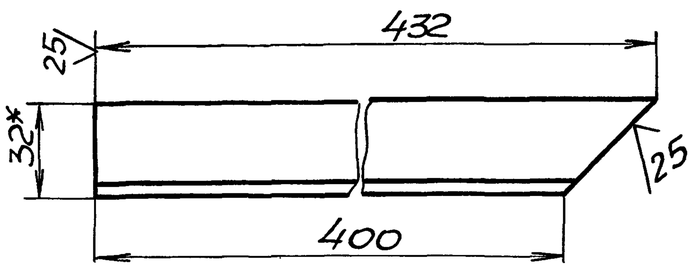

1. h14.
2.* Размер для справок.

Изм	Лист	№ докум.	Подп.	Дата	М694-10.008		
Разраб.	Анолко				Уголок	Лит.	Масса 0,4 / Масштаб 1:2
Пров.	Брацлавский					Лист	Листов 1
Т.контр.	Брацлавский				Уголок 32×32×2-Б-ГОСТ19771-74 / ВСт3кп2 ГОСТ11474-76	Госстрой СССР Союзводоканалниипроект Харьковский Водоканалпроект	
Н.контр.	Козлов						
Утв.							

Формат А4

Взам. инв.№ | Подп. и дата | Инв.№ дубл. | Подп. и дата | Инв.№ подл.

М694-10.009

(√)

М694-10.009 – изображено
М694-10.009-01-зеркальное отражение

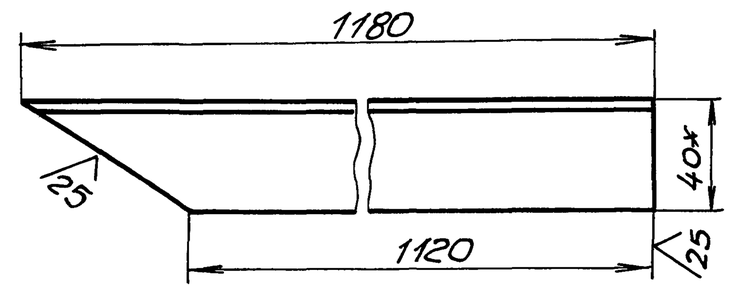

1. h14.
2.* Размер для справок.

Изм	Лист	№ докум.	Подп.	Дата	М694-10.009		
Разраб.	Анолко				Уголок	Лит.	Масса 2,78 / Масштаб 1:2
Пров.	Брацлавский					Лист	Листов 1
Т.контр.	Брацлавский				Уголок 40×40×4-Б-ГОСТ8509-72 / Ст3-II-ГОСТ535-79	Госстрой СССР Союзводоканалниипроект Харьковский Водоканалпроект	
Н.контр.	Козлов						
Утв.							

Формат А4

Взам. инв.№ | Подп. и дата | Инв.№ дубл. | Подп. и дата | Инв.№ подл.

М694-10.011

(√)

М694-10.011 – изображено
М694-10.011-01-зеркальное отражение

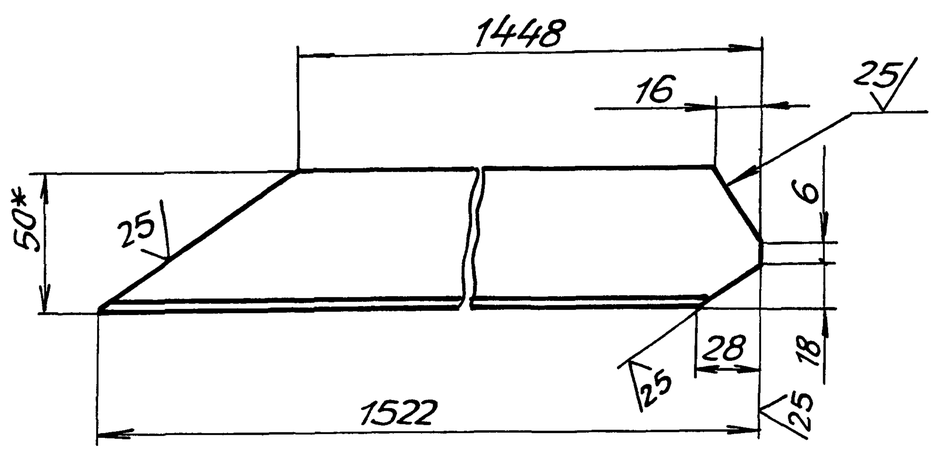

1. h14, $\pm\frac{t_2}{2}$.
2.* Размер для справок.

Изм	Лист	№ докум.	Подп.	Дата	М694-10.011		
Разраб.	Анолко				Уголок	Лит.	Масса 5,65 / Масштаб 1:2
Пров.	Брацлавский					Лист	Листов 1
Т.контр.	Брацлавский				Уголок 50×50×5-Б-ГОСТ8509-72 / Ст3-II-ГОСТ535-79	Госстрой СССР Союзводоканалниипроект Харьковский Водоканалпроект	
Н.контр.	Козлов						
Утв.							

Формат А4

Взам. инв.№ | Подп. и дата | Инв.№ дубл. | Подп. и дата | Инв.№ подл.

М694-10.021

12,5 (√)

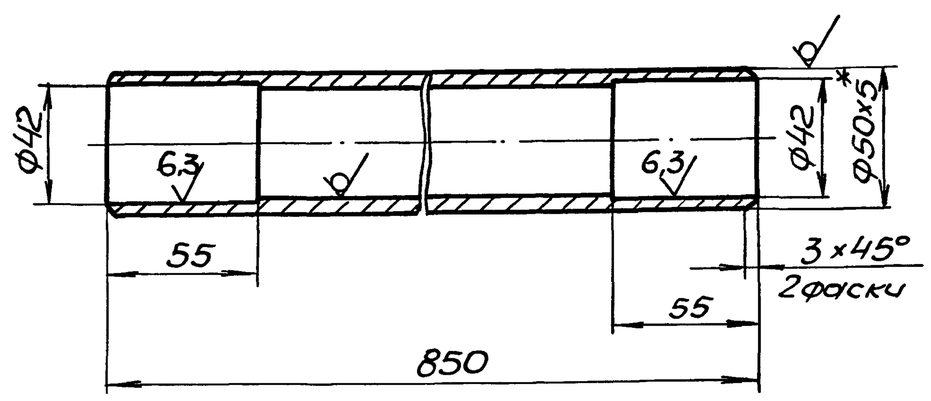

1. H14, h14, $\pm\frac{t_2}{2}$.
2.* Размер для справок.

Изм	Лист	№ докум.	Подп.	Дата	М694-10.021		
Разраб.	Анолко				Труба	Лит.	Масса 4,8 / Масштаб 1:2
Пров.	Брацлавский					Лист	Листов 1
Т.контр.	Брацлавский				Труба 50×5 ГОСТ8732-78 / В10 ГОСТ8731-74	Госстрой СССР Союзводоканалниипроект Харьковский Водоканалпроект	
Н.контр.	Козлов						
Утв.							

Формат А4

Взам. инв.№ | Подп. и дата | Инв.№ дубл. | Подп. и дата | Инв.№ подл.

Альбом 2

Типовой проект 902-1-133.88

М694-10.017

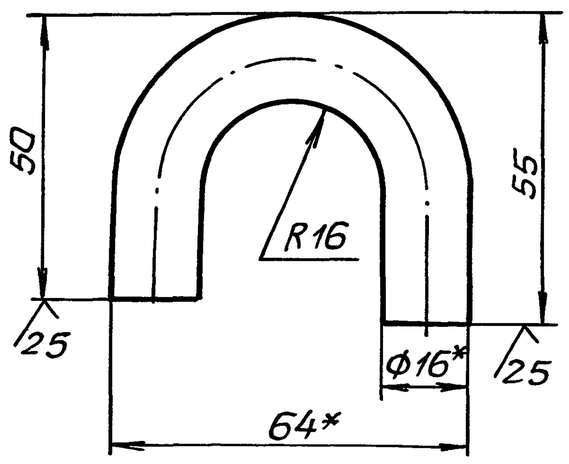

1. h14, $\pm\frac{t_2}{2}$.
2.* Размеры для справок.
3. Развернутая длина 117мм.

Изм.	Лист	№ докум.	Подп.	Дата	М694-10.017		
Разраб.		Анопко			Скоба	Лит.	Масса 0,18 / Масштаб 1:1
Пров.		Брацлавский				Лист	Листов 1
Т.контр.		Брацлавский			Круг 16-В ГОСТ 2590-71 / Ст3-II-ГОСТ 535-79	Госстрой СССР Союзводоканалниипроект Харьковский Водоканалпроект	
Н.контр.		Козлов					
Утв.							

Формат А4

М694-10.023

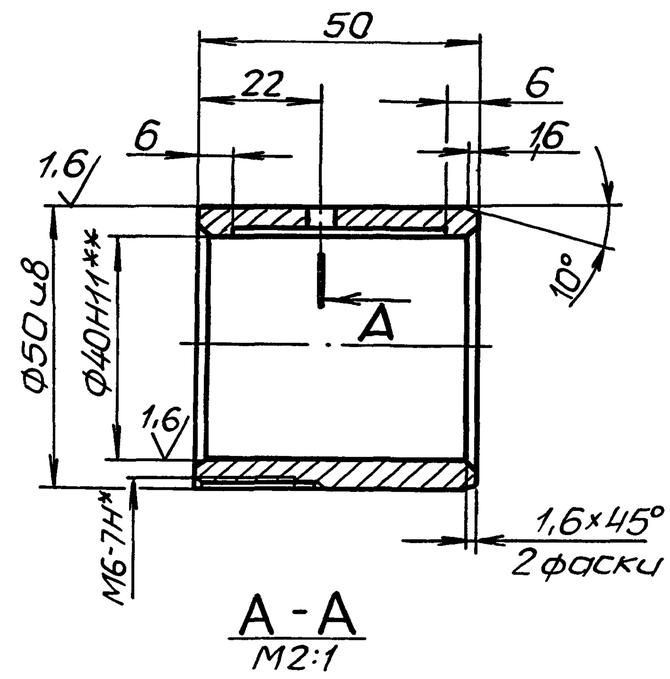

1. Неуказанные пред. откл. размеров H14, h14, $\pm\frac{t_2}{2}$.
2.* Сверлить совместно с дет. М694-10.021.
3.** Размер после запрессовки.

Изм.	Лист	№ докум.	Подп.	Дата	М694-10.023		
Разраб.		Анопко			Втулка	Лит.	Масса 0,26 / Масштаб 1:1
Пров.		Брацлавский				Лист	Листов 1
Т.контр.		Брацлавский			АУС-1 ГОСТ 1585-79	Госстрой СССР Союзводоканалниипроект Харьковский Водоканалпроект	
Н.контр.		Козлов					
Утв.							

Формат А4

М694-10.022

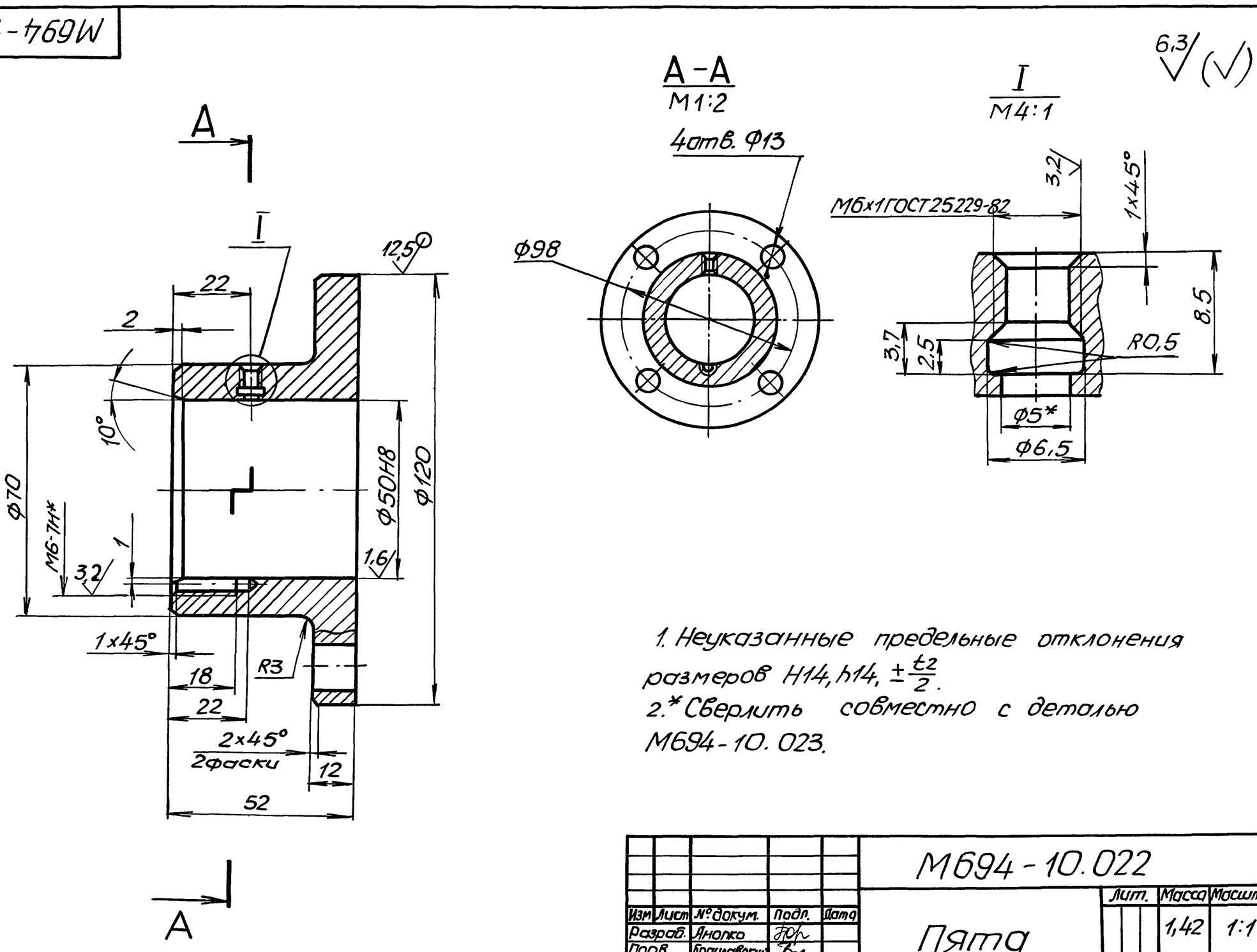

1. Неуказанные предельные отклонения размеров H14, h14, $\pm\frac{t_2}{2}$.
2.* Сверлить совместно с деталью М694-10.023.

Изм.	Лист	№ докум.	Подп.	Дата	М694-10.022		
Разраб.		Анопко			Пята	Лит.	Масса 1,42 / Масштаб 1:1
Пров.		Брацлавский				Лист	Листов 1
Т.контр.		Брацлавский			Ст3 ГОСТ 380-71	Госстрой СССР Союзводоканалниипроект Харьковский Водоканалпроект	
Н.контр.		Козлов					
Утв.							

Копир. Майстренко 23090-02 47 Формат А3

Альбом

Типовой проект 902-1-133.88

Формат	Зона	Поз.	Обозначение	Наименование	Кол.	Примечание
				Документация		
А3			М694-14.000 СБ	Сборочный чертеж		
				Детали		
А4		1	М694-14.001	Ребро	2	
			Переменные данные	для исполнений		
				М694-14.000		
				Детали		
А4		2	М694-14.002	Направляющая	2	
Б4		3	М 694-14.003	Труба		
				Труба 57×3,5 ГОСТ 10704-76 / Ст3 ГОСТ 10705-80		
				L = 5038 h14	1	23,1 кг
Б4		4	М694-14.004	Труба		
				Труба 28×2,5 ГОСТ 10704-76 / Ст3 ГОСТ 10705-80		
				L = 216 h14	8	0,32 кг
				М694-14.000-01		
				Детали		

Подпись и дата | Инв. № дубл. | Взам. инв. № | Подпись и дата | Инв. № подл.

Изм	Лист	№ докум	Подп.	Дата
Разраб	Анопко			
Пров.	Брацлавский			
Рук. гр.	Брацлавский			
Н. контр.	Ясинов			
Утв.				

М694-14.000

Стойка

Лит.	Лист	Листов
	1	2

Госстрой СССР Союзводоканалниипроект Харьковский Водоканалпроект

формат А4

Формат	Зона	Поз.	Обозначение	Наименование	Кол.	Примечание
А4		2	М694-14.002-01	Направляющая	2	
Б4		3	М694-14.003-01	Труба		
				Труба 57×3,5 ГОСТ 10704-76 / Ст3 ГОСТ 10705-80		
				L = 6038 h14	1	27,72 кг
Б4		4	М694-14.004	Труба		
				Труба 28×2,5 ГОСТ 10704-76 / Ст3 ГОСТ 10705-80		
				L = 216 h14	10	0,32 кг
				М694-14.000-02		
				Детали		
А4		2	М694-14.002-02	Направляющая	2	
Б4		3	М694-14.003-02	Труба		
				Труба 57×3,5 ГОСТ 10704-76 / Ст3 ГОСТ 10705-80		
				L = 7038 h14	1	32,34 кг
Б4		4	М694-14.004	Труба		
				Труба 28×2,5 ГОСТ 10704-76 / Ст3 ГОСТ 10705-80		
				L = 216 h14	12	0,32 кг

Подп. и дата | Инв. № дубл. | Взам. инв. № | Подпись и дата | Инв. № подл.

Изм	Лист	№ докум.	Подп.	Дата

М694-14.000

Лист 2

формат А4

Формат	Зона	Поз.	Обозначение	Наименование	Кол.	Примечание
				Документация		
А3			М694-11.000 СБ	Сборочный чертеж		
				Детали		
А4		1	М694-11.001	Конус	1	
А4		2	М694-11.002	Патрубок	1	
А4		3	М694-11.003	Скоба	3	
А4		4	М694-11.004	Ребро	1	
А4		5	М694-11.005	Лист	1	
Б4		6	М694-11.006	Труба		
				Труба 219×4,5 ГОСТ 10704-76 / Ст3 ГОСТ 10705-80		
				L = 2290 h14	1	595 кг
Б4		7	М694-11.007	Заглушка		
				Лист 5 ГОСТ 19903-74 / Ст3 ГОСТ 14637-79		
				Ф = 200 h14	1	1,23 кг
			Переменные данные	для исполнений		
				М694-11.000		
				Детали		
А4		8	М694-11.008	Труба	1	

Подпись и дата | Инв. № дубл. | Взам. инв. № | Подпись и дата | Инв. № подл.

Изм	Лист	№ докум.	Подп.	Дата
Разраб.	Анопко			
Пров.	Брацлавский			
Рук. гр.	Брацлавский			
Н. контр.	Ясинов			
Утв.				

М 694-11.000

Труба

Лит.	Лист	Листов
	1	2

Госстрой СССР Союзводоканалниипроект Харьковский Водоканалпроект

формат А4

Формат	Зона	Поз.	Обозначение	Наименование	Кол.	Примечание
				М694-11.000-01		
				Детали		
А4		8	М694-11.008-01	Труба	1	
				М694-11.000-02		
				Детали		
А4		8	М694-11.008-02	Труба	1	

Подпись и дата | Инв. № дубл. | Взам. инв. № | Подпись и дата | Инв. № подл.

Изм.	Лист	№ докум.	Подп.	Дата

М694-11.000

Лист 2

Альбом 2

Типовой проект 902-1-133.88

М694-11.001

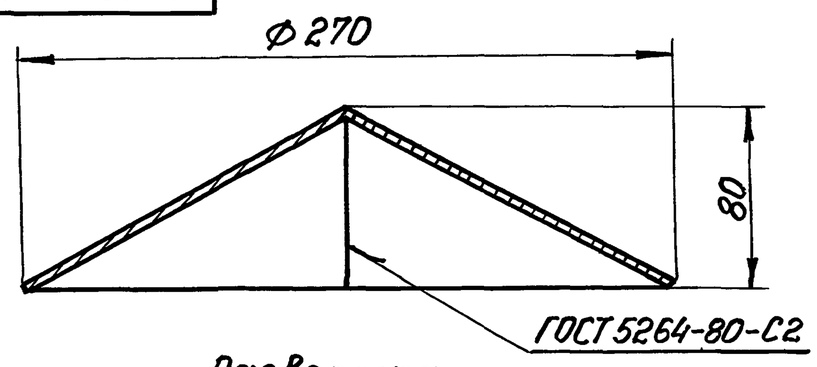

Развертка
М 1:4

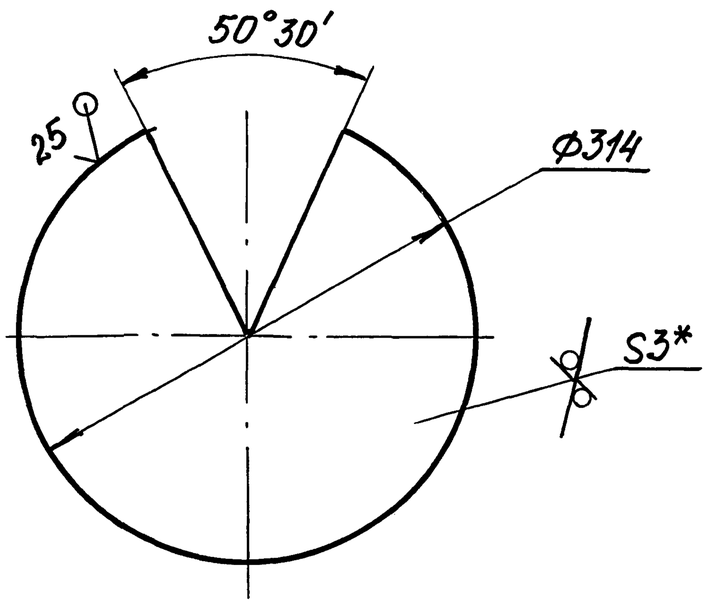

1. h14.
2* Размер для справок.

					М694-11.001			
Изм	Лист	№ докум.	Подп.	Дата	Конус	Лит.	Масса	Масштаб
Разраб.		Анопко					1,6	1:2,5
Пров.		Брацлавский				Лист	Листов 1	
Т. контр		Брацлавский			Лист 3 ГОСТ19903-74 / Ст3 ГОСТ16523-70	Госстрой СССР Союзводоканалниипроект Харьковский Зодоканалпроект		
Н. контр		Ясинов						
Утв.								

Формат А4

Инв. № подл. | Подпись и дата | Взам. инв. № | Инв. № дубл. | Подпись и дата

М694-11.002

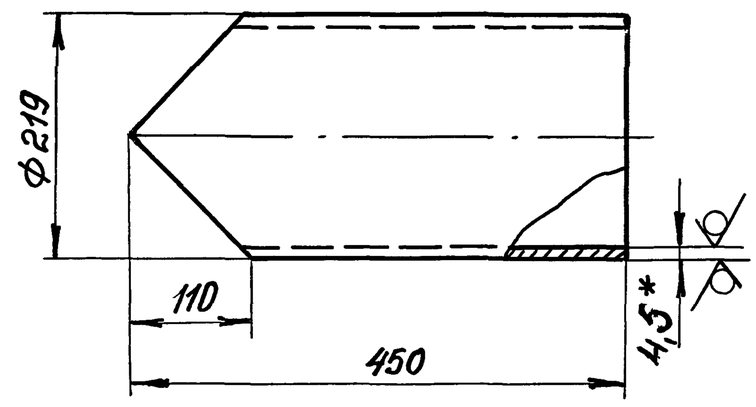

1. $h14, \pm \frac{t2}{2}$.
2* Размеры для справок.

					М694-11.002			
Изм	Лист	№ докум.	Подп.	Дата	Патрубок	Лит.	Масса	Масштаб
Разраб.		Анопко					16,7	1:5
Пров.		Брацлавский				Лист	Листов 1	
Т. контр.		Брацлавский			Труба 219×4,5 ГОСТ10704-76 / Ст3 ГОСТ10705-80	Госстрой СССР Союзводоканалниипроект Харьковский Водоканалпроект		
Н. контр.		Ясинов						
Утв.								

Формат А4

Инв. № подл. | Подпись и дата | Взам. инв. № | Инв. № дубл. | Подпись и дата

М694-11.000СБ

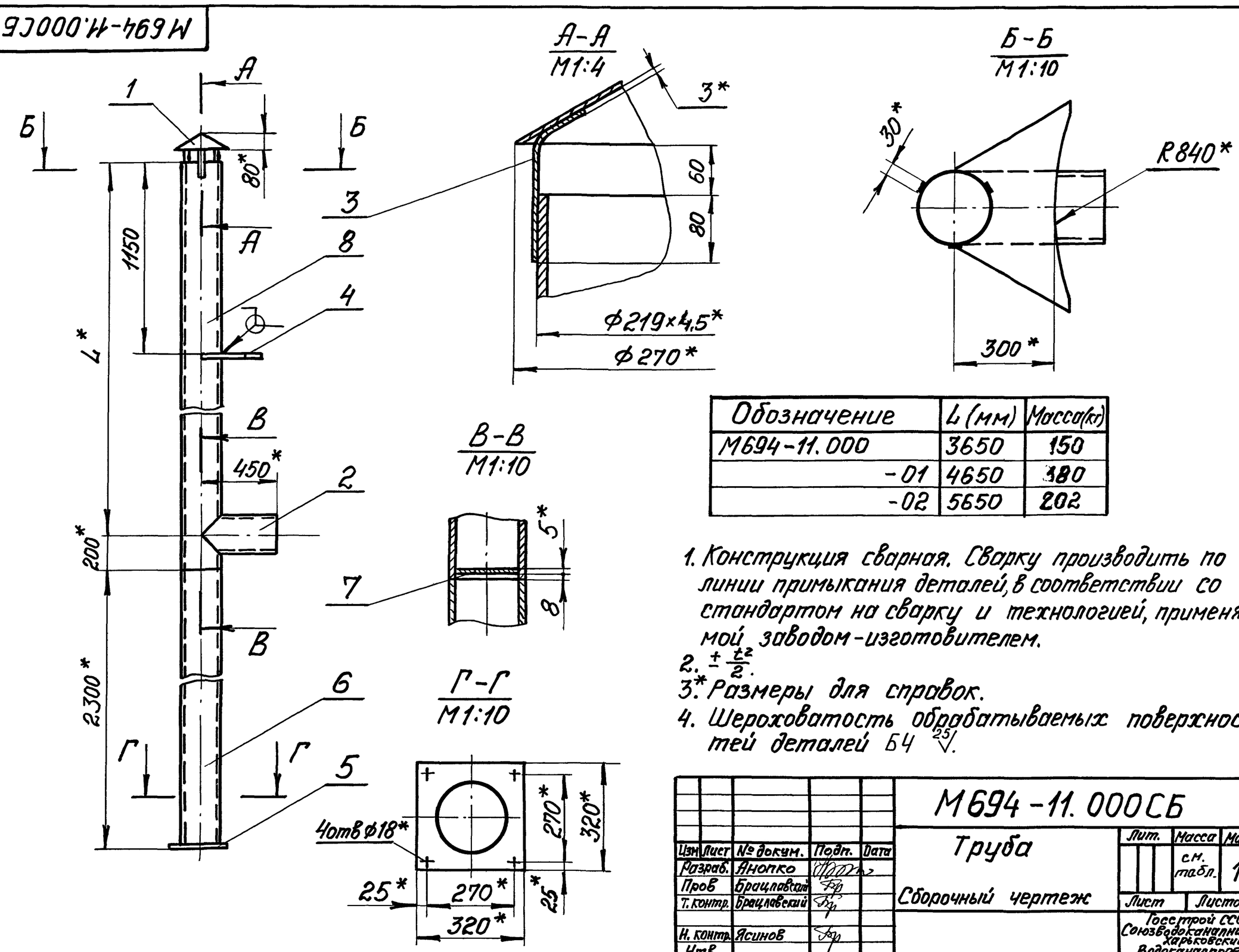

Обозначение	L (мм)	Масса (кг)
М694-11.000	3650	150
-01	4650	180
-02	5650	202

1. Конструкция сварная. Сварку производить по линии примыкания деталей, в соответствии со стандартом на сварку и технологией, применяемой заводом-изготовителем.
2. $\pm \frac{t2}{2}$.
3.* Размеры для справок.
4. Шероховатость обрабатываемых поверхностей деталей Б4 25/.

					М694-11.000СБ			
Изм	Лист	№ докум.	Подп.	Дата	Труба	Лит.	Масса	Масштаб
Разраб.		Анопко					см. табл.	1:20
Пров		Брацлавский			Сборочный чертеж	Лист	Листов 1	
Т. контр.		Брацлавский				Госстрой СССР Союзводоканалниипроект Харьковский Водоканалпроект		
Н. контр.		Ясинов						
Утв.								

Инв. № подл. | Подп. и дата | Взам. инв. № | Инв. № дубл. | Подпись и дата

Альбом 2

Типовой проект 902-1-133.88

М694-11.003

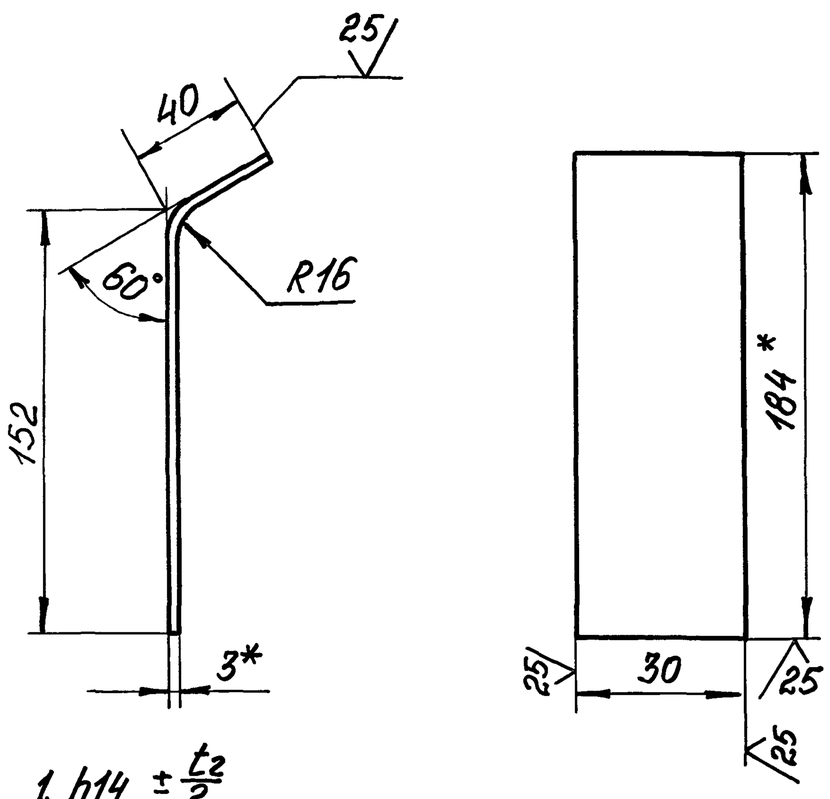

1. $h14, \pm \frac{t_2}{2}$.
2.* Размеры для справок.
3. Развернутая длина 190 мм

Изм	Лист	№ докум.	Подп.	Дата	М694-11.003		
Разраб.		Анопко			Скоба	Лит.	Масса 0,15 / Масштаб 1:2
Пров.		Брацлавский				Лист	Листов 1
Т. контр.		Брацлавский			Лист 3 ГОСТ 19903-74 / Ст3 ГОСТ 16523-70	Госстрой СССР Союзводоканалниипроект Харьковский Водоканалпроект	
Н. контр.		Ясинов					
Утв.							

Формат А4

Инв. № подл. | Подпись и дата | Взам. инв. № | Инв. № дубл. | Подпись и дата

М694-11.004

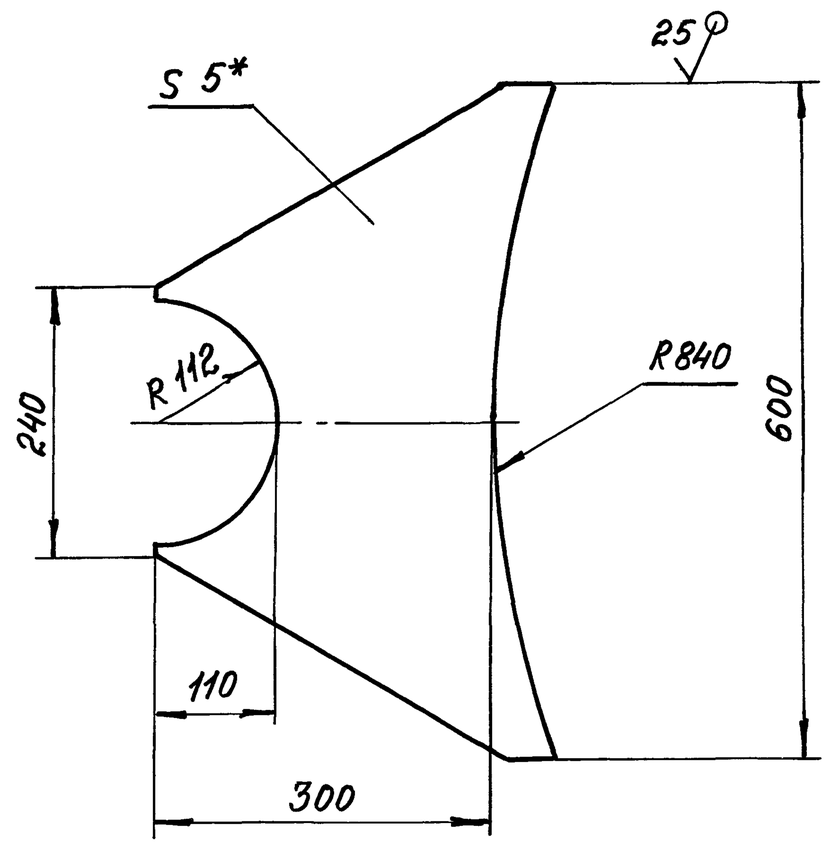

1. $h14, \pm \frac{t_2}{2}$.
2.* Размер для справок.

Изм	Лист	№ докум.	Подп.	Дата	М694-11.004		
Разраб.		Анопко			Ребро	Лит.	Масса 4,7 / Масштаб 1:5
Пров.		Брацлавский				Лист	Листов 1
Т. контр.		Брацлавский			Лист 5 ГОСТ 19903-74 / Ст3 ГОСТ 14637-79	Госстрой СССР Союзводоканалниипроект Харьковский Водоканалпроект	
Н. контр.		Ясинов					
Утв.							

Формат А4

Инв. № подл. | Подпись и дата | Взам. инв. № | Инв. № дубл. | Подпись и дата

М694-11.005

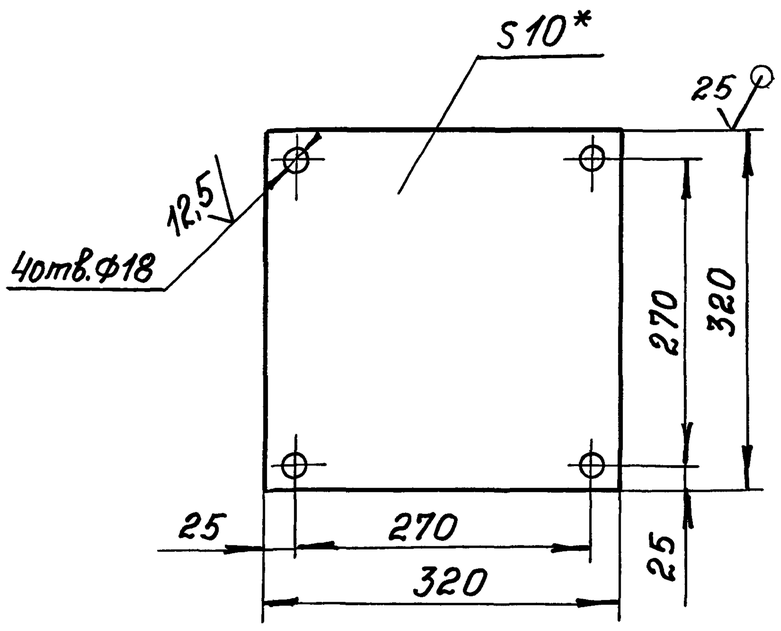

1. $H14, h14, \pm \frac{t_2}{2}$.
2.* Размер для справок.

Изм	Лист	№ докум.	Подп.	Дата	М694-11.005		
Разраб.		Анопко			Лист	Лит.	Масса 8,0 / Масштаб 1:5
Пров.		Брацлавский				Лист	Листов 1
Т. контр.		Брацлавский			Лист 10 ГОСТ 19903-74 / Ст3 ГОСТ 14637-79	Госстрой СССР Союзводоканалниипроект Харьковский Водоканалпроект	
Н. контр.		Ясинов					
Утв.							

Формат А4

Инв. № подл. | Подпись и дата | Взам. инв. № | Инв. № дубл. | Подпись и дата

М694-11.008

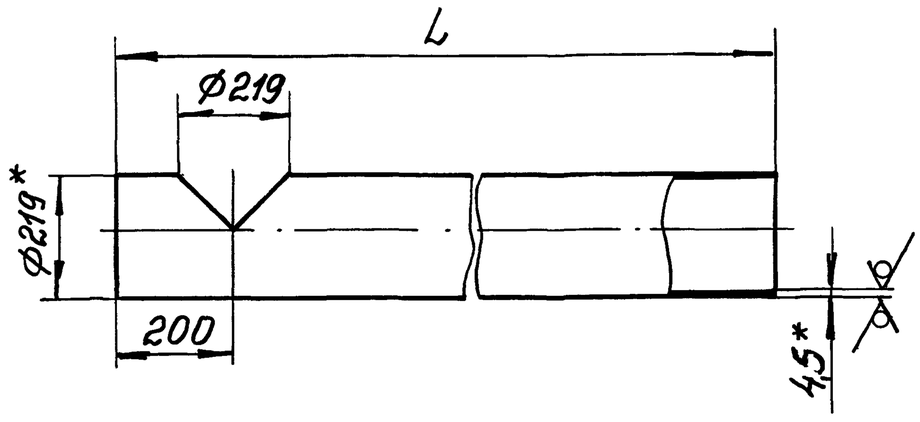

Обозначение	L (мм)	Масса (кг)
М694-11.008	3850	80
-01	4850	100
-02	5850	120

1. $H14, h14, \pm \frac{t_2}{2}$
2.* Размеры для справок.

Изм	Лист	№ докум.	Подп.	Дата	М694-11.008		
Разраб.		Анопко			Труба	Лит.	Масса см. табл. / Масштаб 1:10
Пров.		Брацлавский				Лист	Листов 1
Т. контр.		Брацлавский			Труба 219×4,5 ГОСТ 10704-76 / Ст3 ГОСТ 10705-80	Госстрой СССР Союзводоканалниипроект Харьковский Водоканалпроект	
Н. контр.		Ясинов					
Утв.							

Формат А4

Копировал Годовская

Альбом 2

Типовой проект 902-1-133.88

Формат	Зона	Поз.	Обозначение	Наименование	Кол.	Примечание
				Документация		
А2			М694-12.000СБ	Сборочный чертеж		
				Сборочные единицы		
А4		1	М694-12.100	Стойка	1	
А4		2	М694-12.200	Ящик	1	
А4		4	М694-12.400	Стойка	1	
				Детали		
		5		Ребро	1	
				Стандартные изделия		
		6		Болт М8×30.58 ГОСТ 7798-70	8	
		7		Гайка М8.5 ГОСТ 5915-70	8	
		8		Шайба 8.02 ГОСТ 11371-78	8	
				Переменные данные для исполнений		
				М694-12.000		

Подп. и дата | Инв. № дубл. | Взам. инв. № | Подп. и дата | Инв. № подл.

Изм.	Лист	№ докум.	Подп.	Дата
Разраб.		Большакова		
Пров.		Браславский		
Рук. гр.		Браславский		
Н. контр.		Ясинов		
Утв.				

М694-12.000

Мачта

Лит.	Лист	Листов
	1	2

Госстрой СССР Союзводоканалниипроект Харьковский Водоканалпроект

Формат А4

Формат	Зона	Поз.	Обозначение	Наименование	Кол.	Примечание
				Сборочные единицы		
А4		3	М694-12.300	Опора	1	
				М694-12.000-01		
				Сборочные единицы		
А4		3	М694-12.300-01	Опора	1	
				М694-12.000-02		
				Сборочные единицы		
А4		3	М694-12.300-02	Опора	1	

Подп. и дата | Инв. № дубл. | Взам. инв. № | Подп. и дата | Инв. № подл.

Изм.	Лист	№ докум.	Подп.	Дата

М694-12.000

Лист 2

Формат А4

Формат	Зона	Поз.	Обозначение	Наименование	Кол.	Примечание
				Документация		
А3			М694-12.200СБ	Сборочный чертеж		
				Сборочные единицы		
А4		1	М694-12.210	Корпус	1	
А4		2	М694-12.220	Дверь	1	
				Детали		
А4		3	М694-12.201	Стержень	1	
А4		4	М694-12.202	Шайба	1	

Подп. и дата | Инв. № дубл. | Взам. инв. № | Подп. и дата | Инв. № подл.

Изм.	Лист	№ докум.	Подп.	Дата
Разраб.		Большакова		
Пров.		Браславский		
Рук. гр.		Браславский		
Н. контр.		Ясинов		
Утв.				

М694-12.200

Ящик

Лит.	Лист	Листов
		1

Госстрой СССР Союзводоканалниипроект Харьковский Водоканалпроект

Формат А4

Формат	Зона	Поз.	Обозначение	Наименование	Кол.	Примечание
				Документация		
А3			М694-12.100СБ	Сборочный чертеж		
				Детали		
Б4		1	М694-12.101	Труба		
				Труба 219×4,5 ГОСТ 10704-76		
				Ст10 ГОСТ 10706-76		
				L=4390	1	93,1 кг
А4		2	М694-12.102	Ребро	2	
А4		3	М694-12.103	Конус	1	
А4		4	М694-12.104	Фланец	1	
А4		5	М694-12.105	Опора	1	
		6	-01	Опора	1	
А4		7	М694-12.107	Основание	1	
А4		8	М694-12.108	Кронштейн	1	
		9	-01	Кронштейн	1	
А4		10	М694-12.109	Ребро	4	
А4		11	М694-12.111	Ребро	3	

Подп. и дата | Инв. № дубл. | Взам. инв. № | Подп. и дата | Инв. № подл.

Изм.	Лист	№ докум.	Подп.	Дата
Разраб.		Большакова		
Пров.		Браславский		
Рук. гр.		Браславский		
Н. контр.		Ясинов		
Утв.				

М694-12.100

Стойка

Лит.	Лист	Листов
		1

Госстрой СССР Союзводоканалниипроект Харьковский Водоканалпроект

Формат А4

М694-12.000СБ

Альбом 2

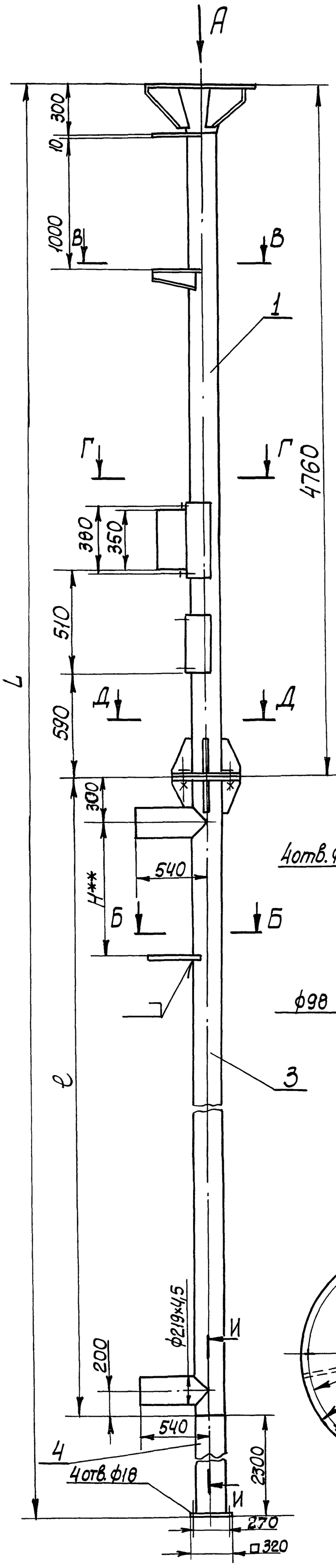

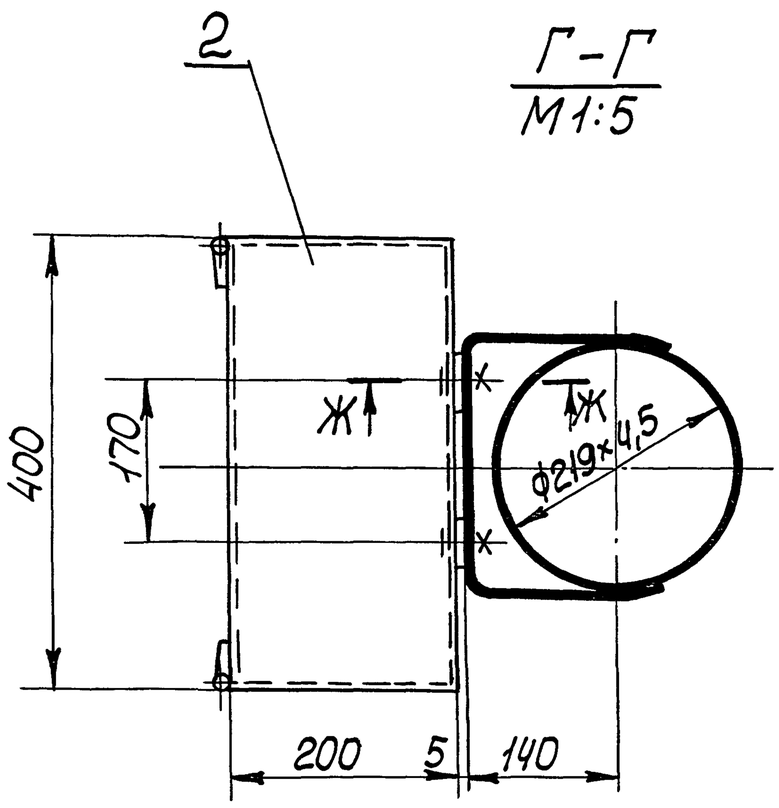

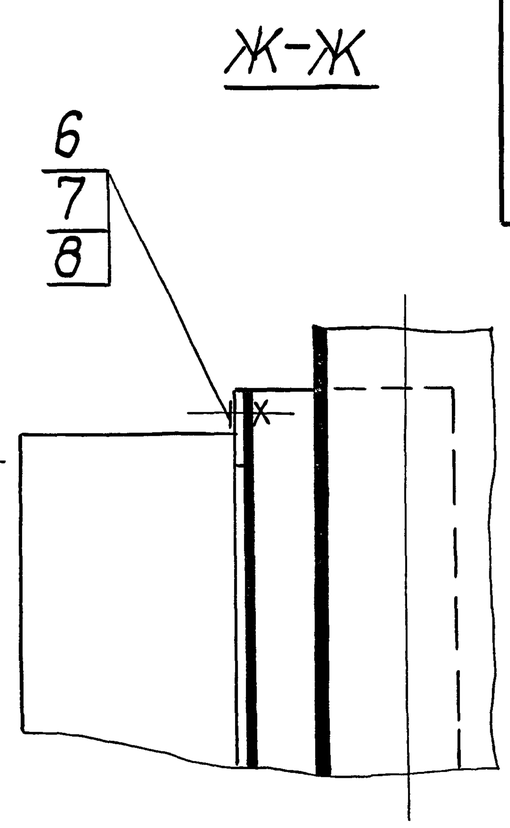

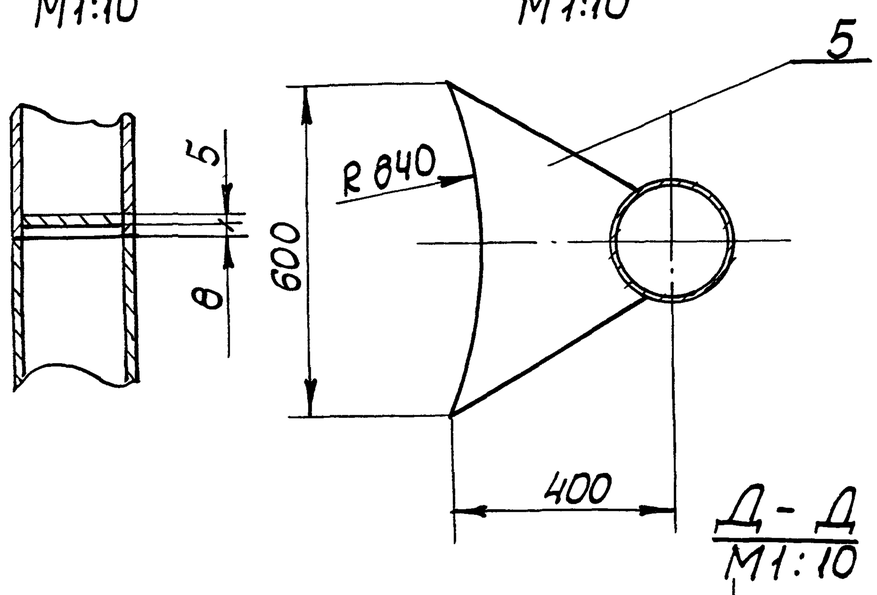

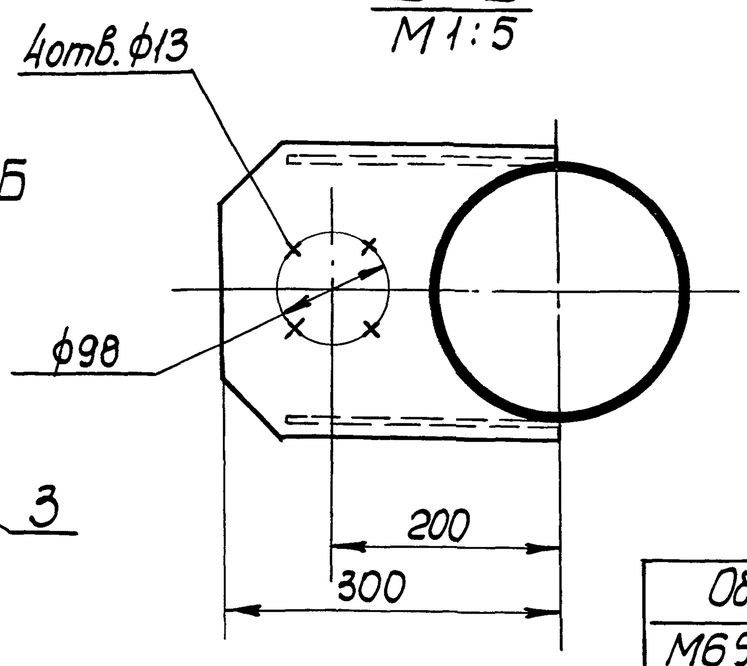

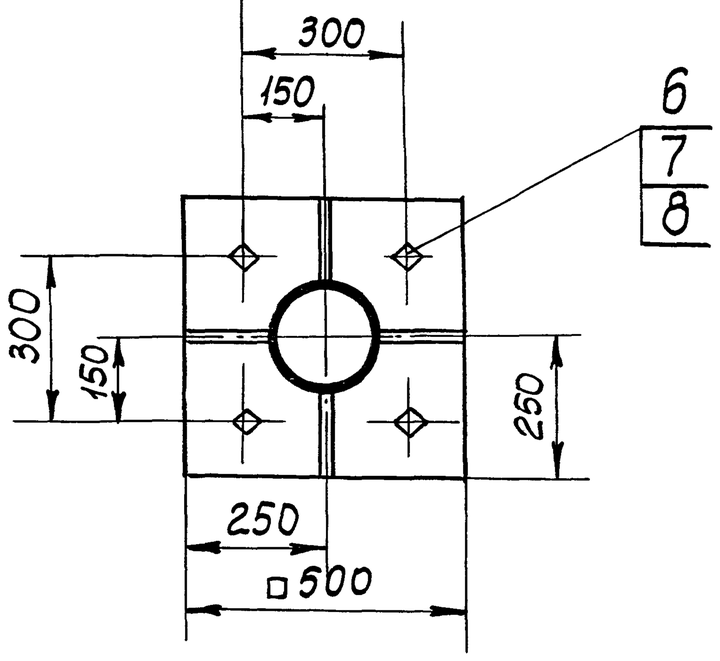

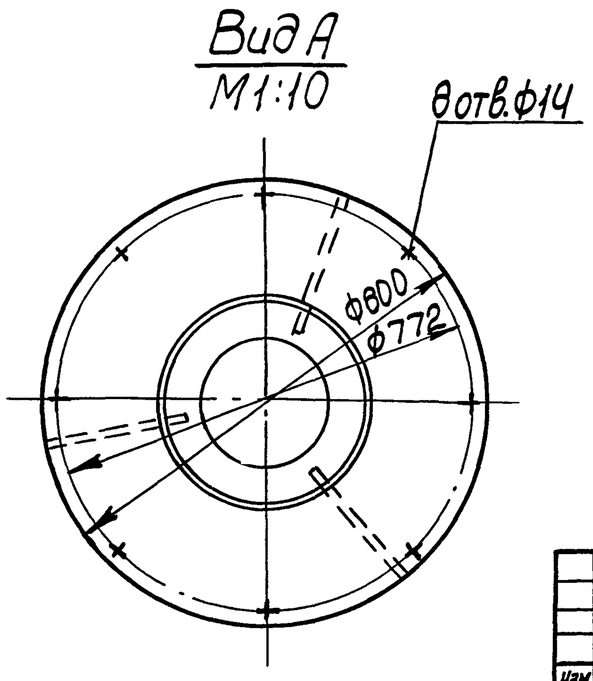

Обозначение	L, мм	ℓ, мм	Масса, кг поз. 3	Общий вес, кг
М694-12.000	10050	3000	124,0	338,0
-01	11050	4000	145,0	358,0
-02	12050	5000	168,0	381,0

1. ** Уточнить по месту при монтаже
2. Размеры для справок.

Изм	Лист	№ докум.	Подп.	Дата	М694-12.000 СБ
Разраб.		Большакова			Мачта. Сборочный чертеж
Пров.		Брацлавский			Лит. / Масса: см. табл. / Масштаб: 1:20
Т.контр.		Брацлавский			Лист / Листов 1
Н.контр.		Ясинов			Госстрой СССР Союзводоканалниипроект Харьковский Водоканалпроект
Утв.					

Типовой проект 902-1-133.88

Инв.№ подл. | Подп. и дата | Взам.инв.№ | Инв.№ дубл. | Подп. и дата

Альбом 2

М694-12.100СБ

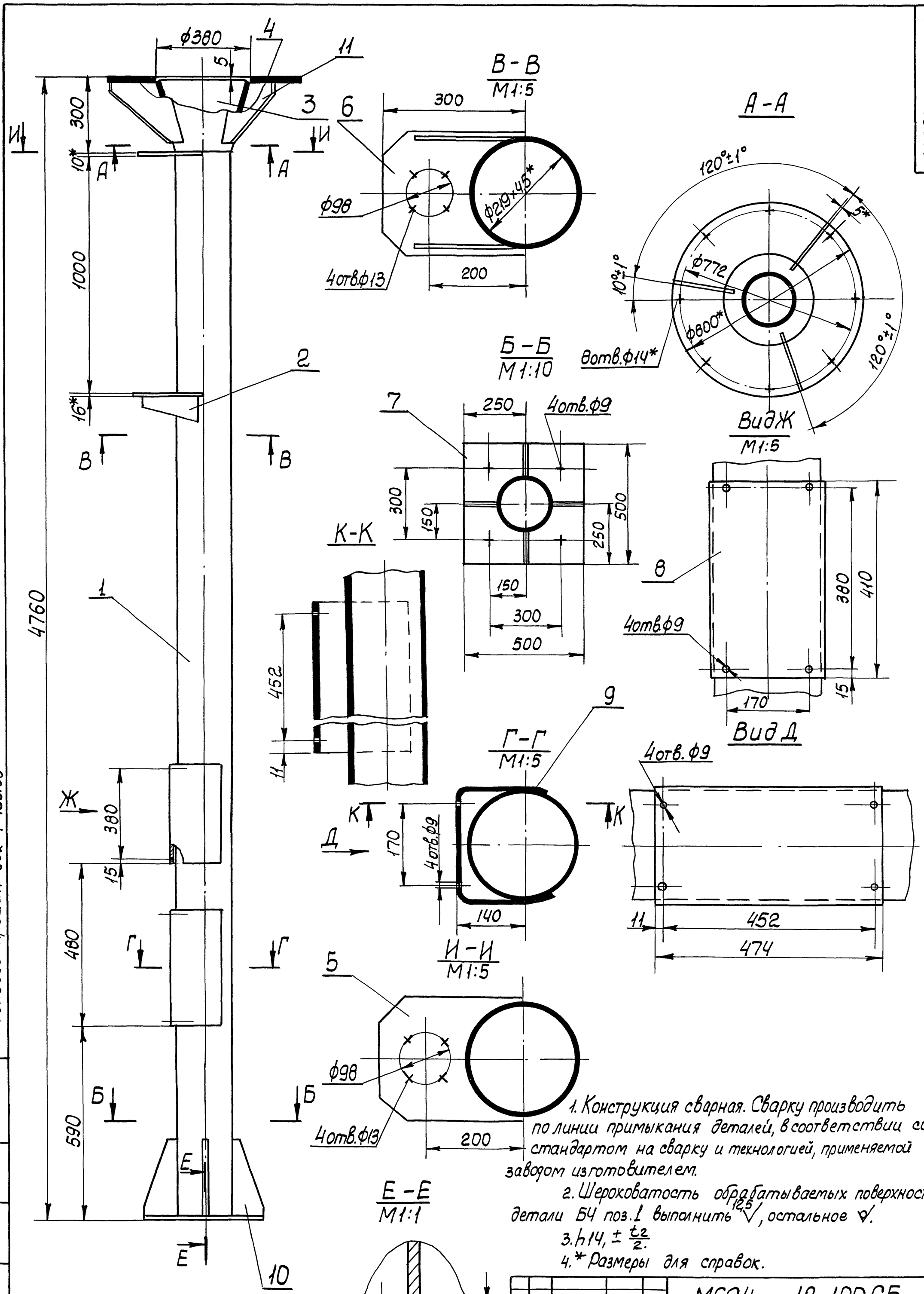

1. Конструкция сварная. Сварку производить по линии примыкания деталей, в соответствии со стандартом на сварку и технологией, применяемой заводом изготовителем.

2. Шероховатость обрабатываемых поверхностей детали Б4 поз.1 выполнить $\sqrt{12,5}$, остальное $\sqrt{}$.

3. $h14, \pm \frac{t_2}{2}$.

4. * Размеры для справок.

					М694 - 12 100СБ			
Изм.	Лист	№ докум.	Подп.	Дата	Стойка Сборочный чертеж	Лит.	Масса	Масштаб
Разраб.		Большакова					204,0	1:10
Пров.		Брацлавский				Лист	Листов 1	
Т.контр.		Брацлавский				Госстрой СССР Союзводоканалниипроект Харьковский Водоканалпроект		
Н.контр.		Ясинов						
Утв.								

Типовой проект 902-1-133.88

Инв.№ подл.	Подп. и дата	Взам. инв.№	Инв.№ дубл.	Подп. и дата

Копировал: Кулешова

23090-09 53 Формат А2

Формат	Зона	Поз.	Обозначение	Наименование	Кол.	Примечание
				Документация		
А3			М694-12.300СБ	Сборочный чертеж		
				Детали		
А4		2	М694-12.302	Патрубок	2	
А4		3	М694-12.109	Ребро	4	
А4		4	М694-12.107	Основание	1	
Б4		5	М694-12.303	Дно		
				Лист 5 ГОСТ 19903-74 / Ст3 ГОСТ 14637-79		
				Ф208 h 14	1	3,9кг
				Переменные данные для исполнений		
				М694-12.300		
				Детали		
А4		1	М694-12.301	Труба	1	
				М694-12.300-01		
				Детали		
А4		1	М694-12.301-01	Труба	1	

Подп. и дата | Инв. № дубл. | Взам. инв. № | Подп. и дата | Инв. № подл.

Изм.	Лист	№ докум.	Подп.	Дата
Разраб.		Большакова		
Пров.		Браславский		
Рук. гр.		Браславский		
Н. контр.		Ясинов		
Утв.				

М694-12.300

Опора

Лит.	Лист	Листов
	1	2

Госстрой СССР Союзводоканалниипроект Харьковский Водоканалпроект

Формат А4

Формат	Зона	Поз.	Обозначение	Наименование	Кол.	Примечание
				М694-12.300-02		
				Детали		
А4		1	М694-12.301-02	Труба	1	

Подп. и дата | Инв. № дубл. | Взам. инв. № | Подп. и дата | Инв. № подл.

Изм.	Лист	№ докум.	Подп.	Дата

М694-12.300

Лист 2

Формат А4

Формат	Зона	Поз.	Обозначение	Наименование	Кол.	Примечание
				Документация		
А3			М694-12.210СБ	Сборочный чертеж		
				Детали		
				Стенки		
				Лист 1 ГОСТ 19903-74 / Ст3 ГОСТ 16523-70		
Б4		1	М694-12.211	200×410	1	0,7кг
Б4		2	М694-12.212	198×346	2	0,6кг
А4		3	М694-12.213	Дно	1	
А4		4	М694-12.214	Скоба	1	
А4		5	М694-12.215	Крюк	1	
А4		6	М694-12.216	Петля	2	
А4		7	М694-12.217	Петля	2	

Подп. и дата | Инв. № дубл. | Взам. инв. № | Подп. и дата | Инв. № подл.

Изм.	Лист	№ докум.	Подп.	Дата
Разраб.		Большакова		
Пров.		Браславский		
Рук. гр.		Браславский		
Н. контр.		Ясинов		
Утв.				

М694-12.210

Корпус

Лит.	Лист	Листов
		1

Госстрой СССР Союзводоканалниипроект Харьковский Водоканалпроект

Формат А4

Формат	Зона	Поз.	Обозначение	Наименование	Кол.	Примечание
				Документация		
А4			М694-12.220СБ	Сборочный чертеж		
				Детали		
Б4		1	М694-12.221	Лист		
				Лист 1 ГОСТ 19903-74 / Ст3 ГОСТ 16523-70		
				400×347	1	1,1кг
А4		2	М694-12.222	Скоба	2	
А4		3	М694-12.223	Скоба	1	

Подп. и дата | Инв. № дубл. | Взам. инв. № | Подп. и дата | Инв. № подл.

Изм.	Лист	№ докум.	Подп.	Дата
Разраб.		Большакова		
Пров.		Браславский		
Рук. гр.		Браславский		
Н. контр.		Ясинов		
Утв.				

М694-12.220

Дверь

Лит	Лист	Листов
		1

Госстрой СССР Союзводоканалниипроект Харьковский Водоканалпроект

Формат А4

Типовой проект 902-1-133.88 Альбом 2

М694-13.005

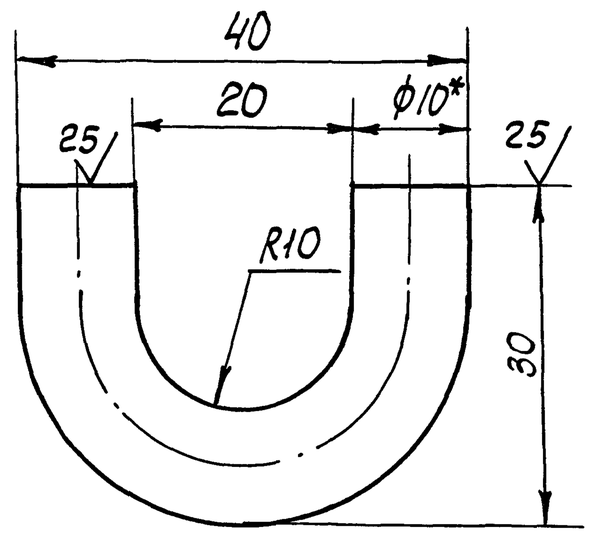

1. $h14, \pm\frac{t_2}{2}$.
2*. Размер для справок.
3. Развернутая длина 68 мм.

Изм.	Лист	№ докум.	Подп.	Дата	М694-13.005			
Разраб.		Анопко			Скоба	Лит.	Масса 0,04	Масштаб 2:1
Пров.		Брацлавский				Лист	Листов 1	
Т.контр.		Брацлавский				Госстрой СССР Союзводоканалниипроект Харьковский Водоканалпроект		
Н.контр.		Ясинов			Круг $\frac{10\text{-}В\text{-}ГОСТ\ 2590\text{-}71}{Ст3\text{-}II\text{-}ГОСТ\ 535\text{-}79}$			
Утв.								

Формат А4

М694-12.220СБ

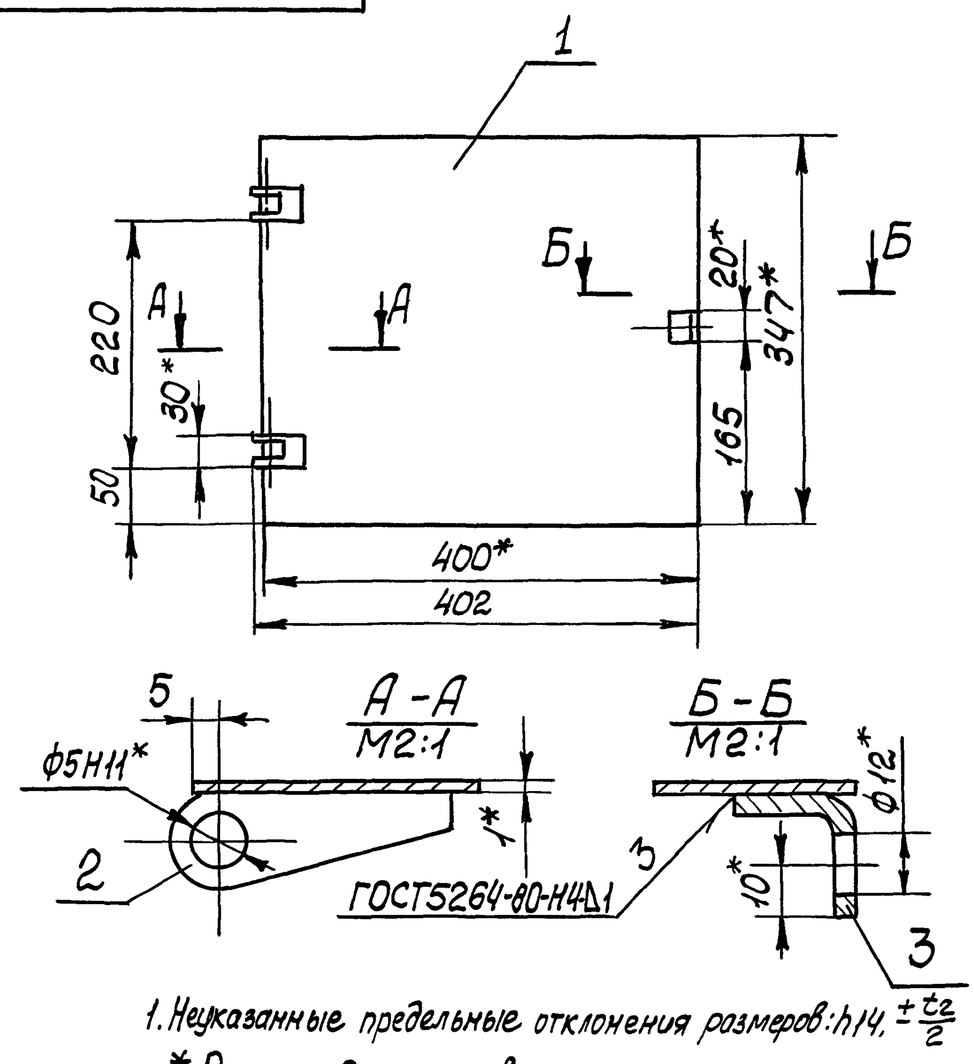

1. Неуказанные предельные отклонения размеров: $h14, \pm\frac{t_2}{2}$
2.* Размеры для справок

Изм.	Лист	№ докум.	Подп.	Дата	М694-12.220СБ			
Разраб.		Большакова			Дверь Сборочный чертеж	Лит.	Масса 1,2	Масштаб 1:5
Пров.		Брацлавский				Лист	Листов 1	
Т.контр.		Брацлавский				Госстрой СССР Союзводоканалниипроект Харьковский Водоканалпроект		
Н.контр.		Ясинов						
Утв.								

Формат А4

М694-12.200СБ

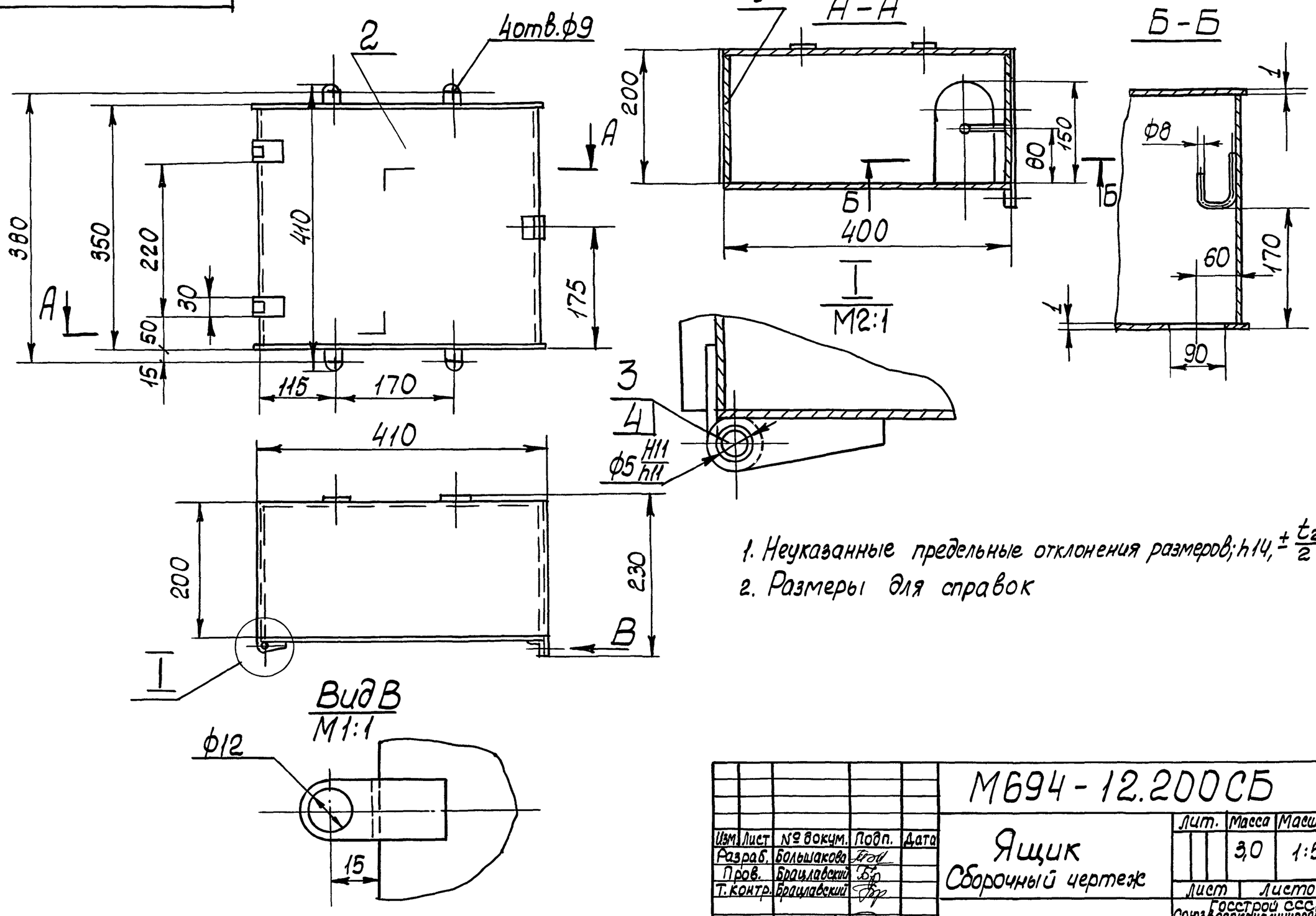

1. Неуказанные предельные отклонения размеров; $h14, \pm\frac{t_2}{2}$
2. Размеры для справок

Изм.	Лист	№ докум.	Подп.	Дата	М694-12.200СБ			
Разраб.		Большакова			Ящик Сборочный чертеж	Лит.	Масса 3,0	Масштаб 1:5
Пров.		Брацлавский				Лист	Листов 1	
Т.контр.		Брацлавский				Госстрой СССР Союзводоканалниипроект Харьковский Водоканалпроект		
Н.контр.		Ясинов						
Утв.								

Формат А3

Альбом 2

Типовой проект 902-1-133.88

М694 - 12.111

(√)

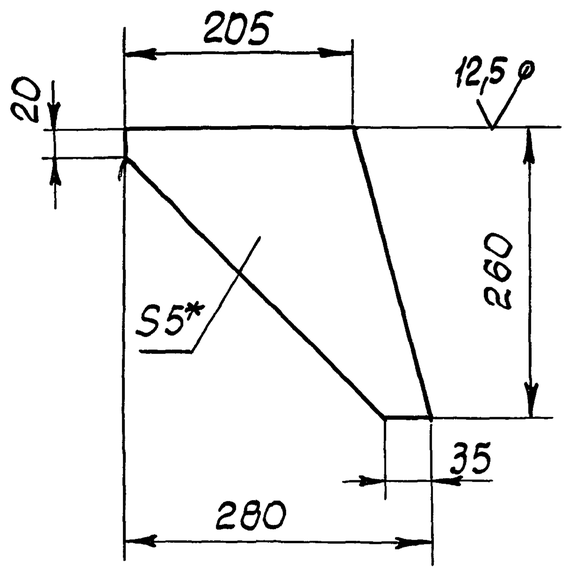

1. h14, $\pm \frac{t_2}{2}$.
2.* Размер для справок.

Изм.	Лист	№ докум.	Подп.	Дата	М694 - 12.111		
Разраб.		Большакова			Ребро	Лит.	Масса 2,7 / Масштаб 1:5
Пров.		Брацлавский				Лист	Листов 1
Т.контр.		Брацлавский			Лист 5 ГОСТ 19903-74 / Ст.3 ГОСТ 14637-79	Госстрой СССР Союзводоканалниипроект Харьковский Водоканалпроект	
Н.контр.		Ясинов					
Утв.							

Формат А4

Подп. и дата | Инв. № дубл. | Взам. инв. № | Подп. и дата | Инв. № подл.

М694 - 12.102

(√)

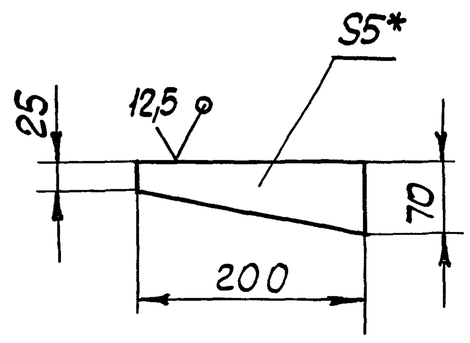

1. h14, $\pm \frac{t_2}{2}$.
2.* Размер для справок.

Изм.	Лист	№ докум.	Подп.	Дата	М694 - 12.102		
Разраб.		Большакова			Ребро	Лит.	Масса 0,5 / Масштаб 1:5
Пров.		Брацлавский				Лист	Листов 1
Т.контр.		Брацлавский			Лист 5 ГОСТ 19903-74 / Ст.3 ГОСТ 14637-79	Госстрой СССР Союзводоканалниипроект Харьковский Водоканалпроект	
Н.контр.		Ясинов					
Утв.							

Формат А4

Подп. и дата | Инв. № дубл. | Взам. инв. № | Подп. и дата | Инв. № подл.

М694 - 12.104

(√)

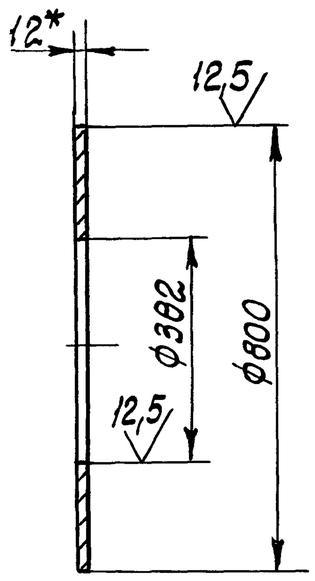

1. H14, h14.
2.* Размер для справок.

Изм.	Лист	№ докум.	Подп.	Дата	М694 - 12.104		
Разраб.		Большакова			Фланец	Лит.	Масса 36,5 / Масштаб 1:10
Пров.		Брацлавский				Лист	Листов 1
Т.контр.		Брацлавский			Лист 12 ГОСТ 19903-74 / Ст3 ГОСТ 14637-79	Госстрой СССР Союзводоканалниипроект Харьковский Водоканалпроект	
Н.контр.		Ясинов					
Утв.							

Формат А4

Подп. и дата | Инв. № дубл. | Взам. инв. № | Подп. и дата | Инв. № подл.

М694 - 12.109

(√)

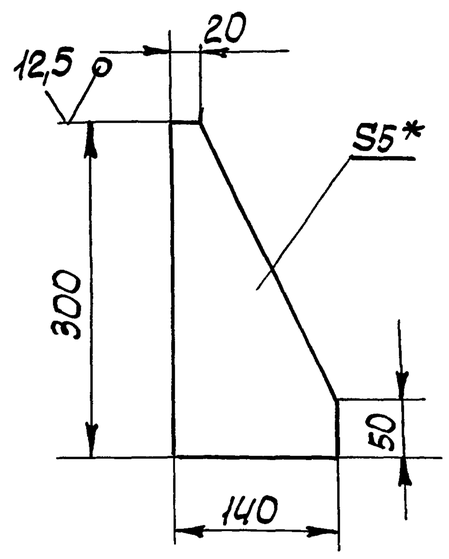

1. h14, $\pm \frac{t_2}{2}$.
2.* Размеры для справок.

Изм.	Лист	№ докум.	Подп.	Дата	М694 - 12.109		
Разраб.		Большакова			Ребро	Лит.	Масса 1,0 / Масштаб 1:5
Пров.		Брацлавский				Лист	Листов 1
Т.контр.		Брацлавский			Лист 5 ГОСТ 19903-74 / Ст3 ГОСТ 14637-79	Госстрой СССР Союзводоканалниипроект Харьковский Водоканалпроект	
Н.контр.		Ясинов					
Утв.							

Формат А4

Альбом 2

Типовой проект 902-1-133.88

М694 - 12.105

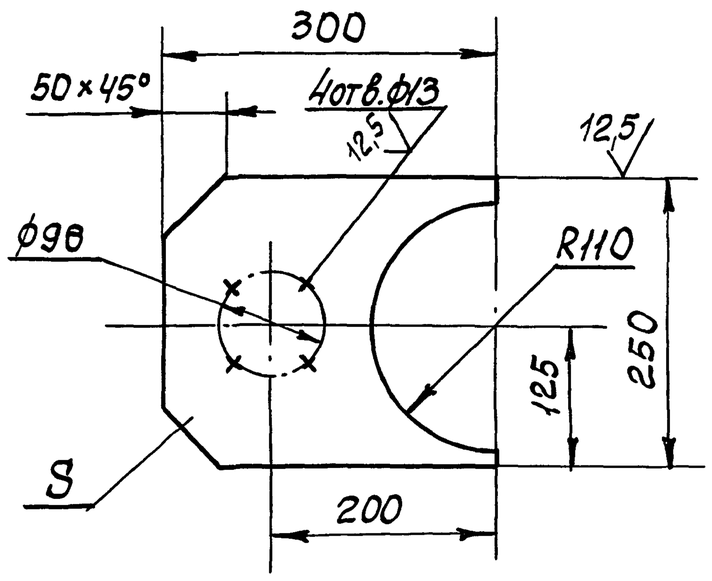

Обозначение	S,мм	Масса,кг
М694 - 12.105	10	2,9
-01	16	4,6

1. $H14, h14, \pm \frac{t_2}{2}$
2. * Размеры для справок.

Изм.	Лист	№ докум.	Подп.	Дата	М694 - 12.105			
Разраб.		Большакова			Опора	Лит.	Масса см. табл.	Масштаб 1:5
Пров.		Брацлавский				Лист	Листов 1	
Т.контр.		Брацлавский				Госстрой СССР Союзводоканалниипроект Харьковский Водоканалпроект		
Н.контр.		Ясинов			Лист S ГОСТ 19903-74 / Ст3 ГОСТ 14637-79			
Утв.								

Формат А4

М694 - 12.107

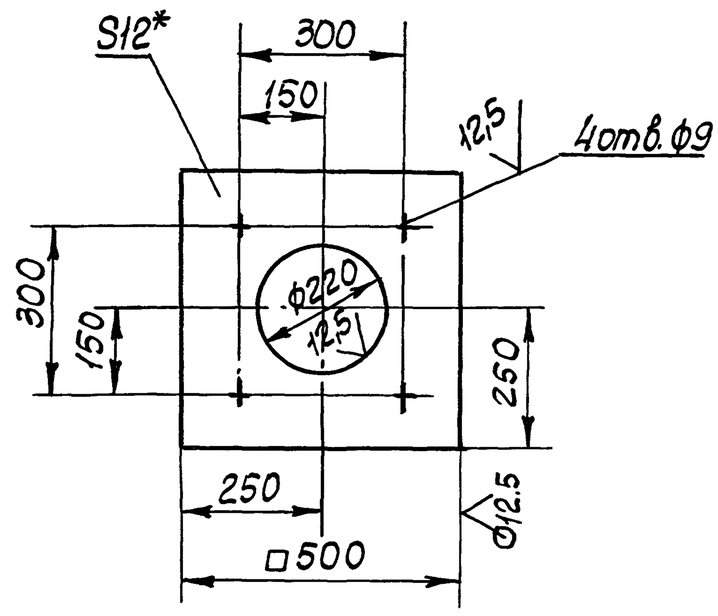

1. $H14, h14, \pm \frac{t_2}{2}$.
2. * Размер для справок.

Изм.	Лист	№ докум.	Подп.	Дата	М694 - 12.107			
Разраб.		Большакова			Основание	Лит.	Масса 20,0	Масштаб 1:10
Пров.		Брацлавский				Лист	Листов 1	
Т.контр.		Брацлавский				Госстрой СССР Союзводоканалниипроект Харьковский Водоканалпроект		
Н.контр.		Ясинов			Лист 12 ГОСТ 19903-74 / Ст 3 ГОСТ 14637-79			
Утв.								

Формат А4

М694-12.201

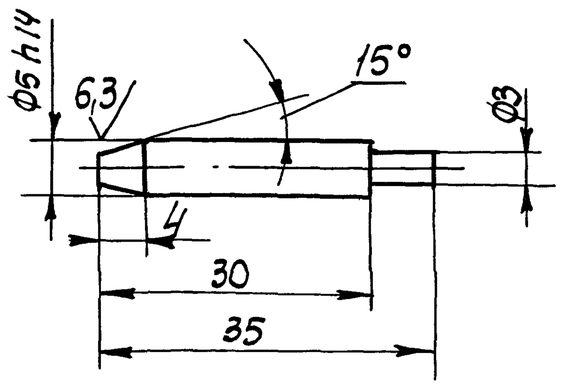

$h14, \pm \frac{t_2}{2}$.

Изм.	Лист	№ докум.	Подп.	Дата	М694 - 12.201			
Разраб.		Большакова			Стержень	Лит.	Масса 0,005	Масштаб 2:1
Пров.		Брацлавский				Лист	Листов 1	
Т.контр.		Брацлавский				Госстрой СССР Союзводоканалниипроект Харьковский Водоканалпроект		
Н.контр.		Ясинов			Сталь 35 ГОСТ 1050-74			
Утв.								

Формат А4

М694 - 12.202

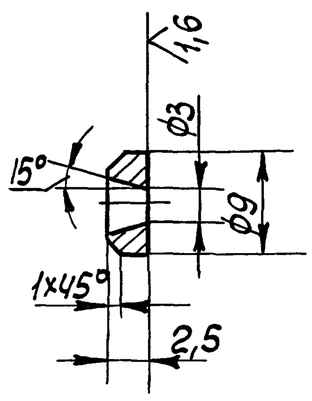

$H14, h14, \pm \frac{t_2}{2}$

Изм.	Лист	№ докум.	Подп.	Дата	М694 - 12.202			
Разраб.		Большакова			Шайба	Лит.	Масса 0,001	Масштаб 2:1
Пров.		Брацлавский				Лист	Листов 1	
Т.контр.		Брацлавский				Госстрой СССР Союзводоканалниипроект Харьковский Водоканалпроект		
Н.контр.		Ясинов			Ст 3 ГОСТ 380-71			
Утв.								

Формат А4

Инв.№ подл. | Подп. и дата | Взам. инв.№ | Инв.№ дубл. | Подп. и дата

М694-12.217

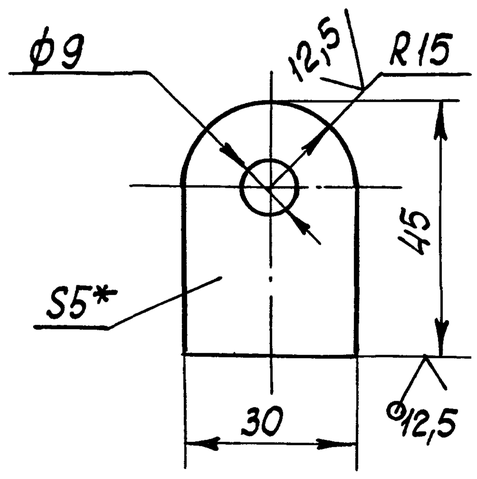

1. $H14, h14, \pm \frac{t_2}{2}$.
2. * Размер для справок.

Изм.	Лист	№ докум.	Подп.	Дата	М694-12.217			
Разраб.		Большакова			Петля	Лит	Масса	Масштаб
Пров.		Браславский					0,04	1:1
Т. контр.		Браславский				Лист	Листов 1	
Н. контр.		Ясинов			Лист 5 ГОСТ 19903-74 / Ст3 ГОСТ 14637-79	Госстрой СССР Союзводоканалниипроект Харьковский Водоканалпроект		
Утв.								

Формат А4

М694-12.103

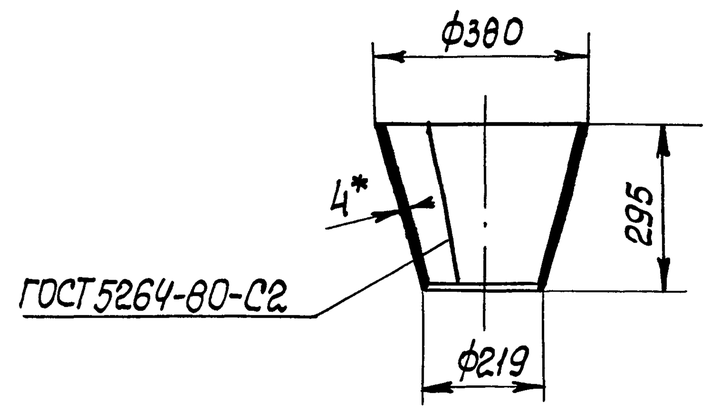

Развертка

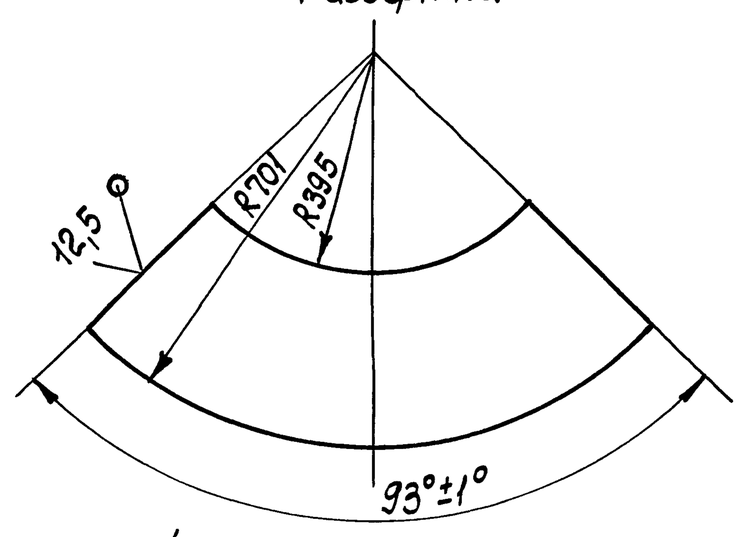

1. $h14, \pm \frac{t_2}{2}$.
2. * Размер для справок.

Изм.	Лист	№ докум.	Подп.	Дата	М694-12.103			
Разраб.		Большакова			Конус	Лит.	Масса	Масштаб
Пров.		Браславский					10,6	1:10
Т. контр.		Браславский				Лист	Листов 1	
Н. контр.		Ясинов			Лист 4 ГОСТ 19903-74 / Ст3 ГОСТ 14637-79	Госстрой СССР Союзводоканалниипроект Харьковский Водоканалпроект		
Утв.								

Формат А4

М694-12.108

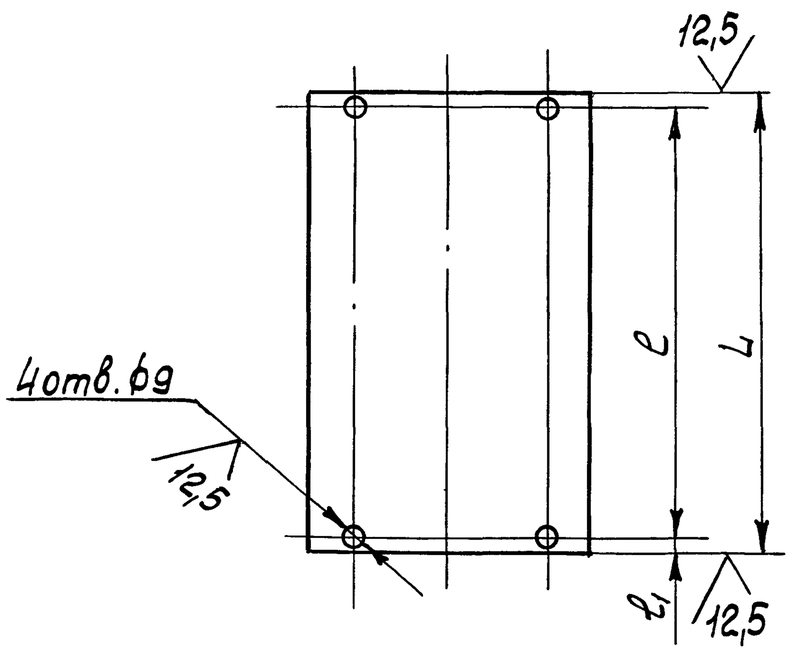

Обозначение	L, мм	ℓ, мм	ℓ1, мм	Масса, кг
М694-12.108	410	380	15	7,9
-01	474	452	11	9,4

Развернутая длина 507 мм.

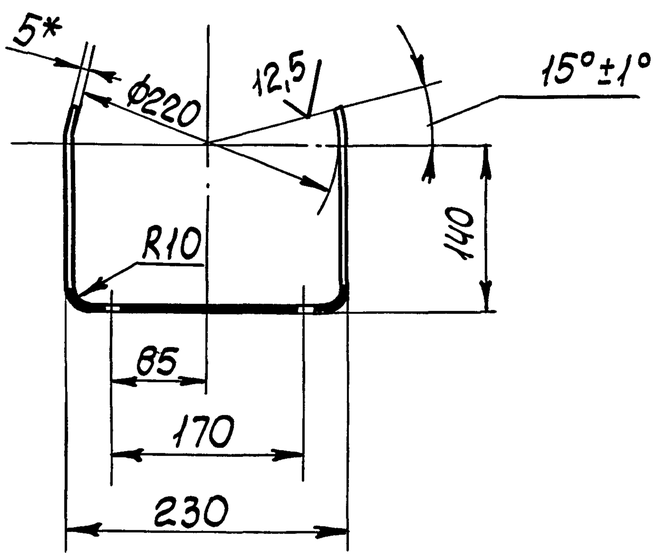

1. $h14, \pm \frac{t_2}{2}$.
2. * Размер для справок.

Изм.	Лист	№ докум.	Подп.	Дата	М694-12.108			
Разраб.		Большакова			Кронштейн	Лит.	Масса	Масштаб
Пров.		Браславский					см. табл.	1:10
Т. контр.		Браславский				Лист	Листов 1	
Н. контр.		Ясинов			Лист 5 ГОСТ 19903-74 / Ст3 ГОСТ 14637-70	Госстрой СССР Союзводоканалниипроект Харьковский Водоканалпроект		
Утв.								

Формат А4

Инв. № подл. | Подп. и дата | Взам. инв. № | Инв. № дубл. | Подп. и дата

Альбом 2 | Типовой проект 902-1-133.88

М694-12.216

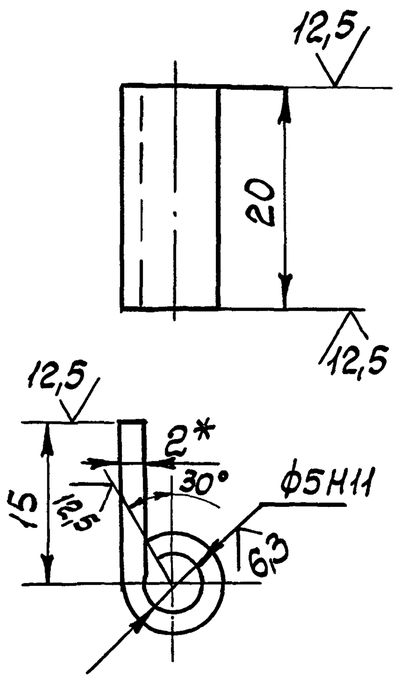

1. Развернутая длина 26мм.
2. h14; $\pm\frac{t2}{2}$.
3. *Размер для справок.

					М694 - 12.216			
Изм.	Лист	№ докум.	Подп.	Дата	Петля	Лит.	Масса	Масштаб
Разраб.		Большакова					0,008	2:1
Пров.		Брацлавский				Лит	Листов 1	
Т.контр.		Брацлавский						
Н.контр.		Ясинов			Лист 2 ГОСТ 19903-74 / Ст3 ГОСТ 16523-70	Госстрой СССР Союзводоканалниипроект Харьковский Водоканалпроект		

Формат А4

М694-12.213

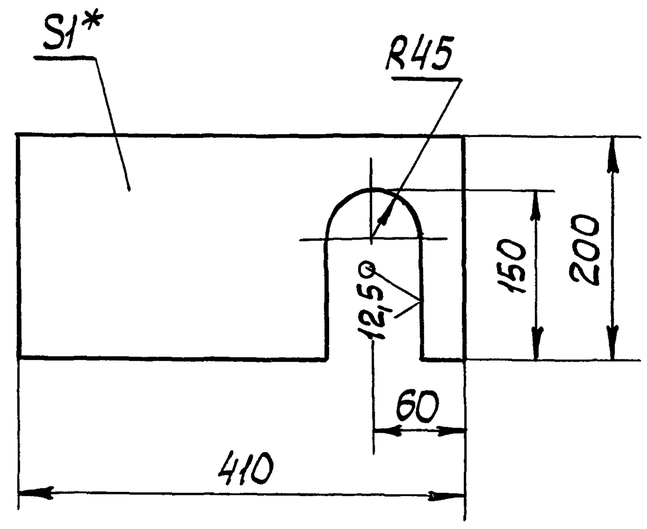

1. H14, h14, $\pm\frac{t2}{2}$.
2. *Размер для справок.

					М694 - 12.213			
Изм.	Лист	№ докум.	Подп.	Дата	Дно	Лит.	Масса	Масштаб
Разраб.		Большакова					0,6	1:5
Пров.		Брацлавский				Лист	Листов 1	
Т.контр.		Брацлавский						
Н.контр.		Ясинов			Лист 1 ГОСТ 19903-74 / Ст3 ГОСТ 16523-70	Госстрой СССР Союзводоканалниипроект Харьковский Водоканалпроект		
Утв.								

Формат А4

М694-12.210СБ

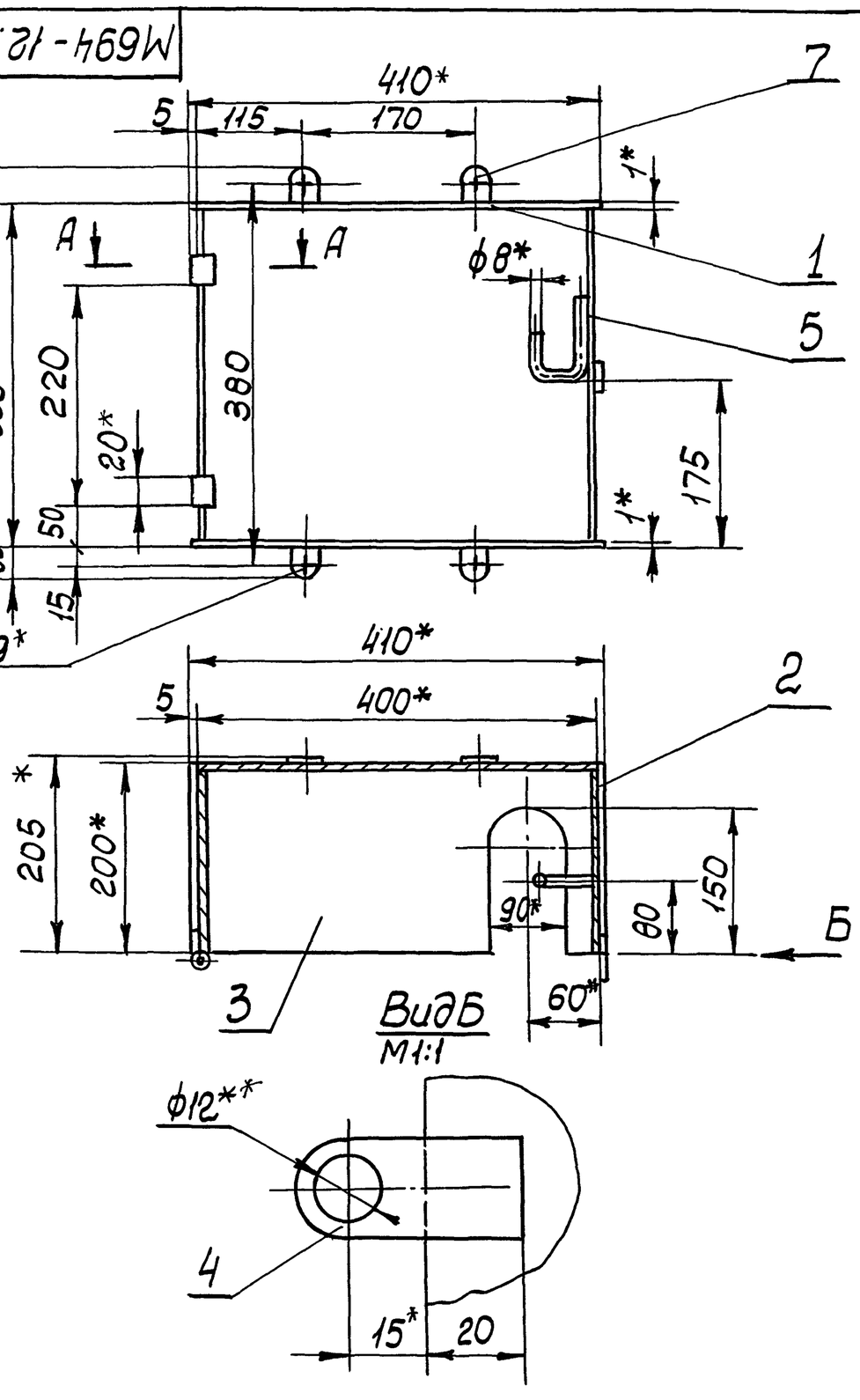

А-А
М2:1

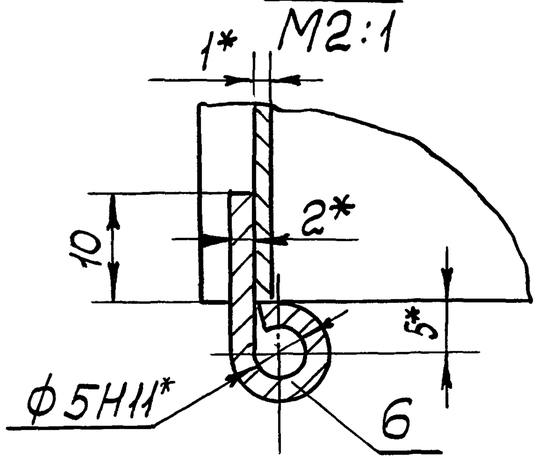

Вид Б
М1:1

1. Конструкция сварная. Сварку производить по линии примыкания деталей, в соответствии со стандартом на сварку и технологией, применяемой заводом-изготовителем.
2. Неуказанные предельные отклонения размеров: h14, $\pm\frac{t2}{2}$
3. Шероховатость обрабатываемых поверхностей деталей Б4 поз. 1, 2 выполнить 12,5, остальное ✓.
4. *Размеры для справок.

					М694 - 12.210СБ			
Изм.	Лист	№ докум.	Подп.	Дата	Корпус Сборочный чертеж	Лит.	Масса	Масштаб
Разраб.		Большакова					2,6	1:5
Пров.		Брацлавский				Лист	Листов 1	
Т.контр.		Брацлавский						
Н.контр.		Ясинов				Госстрой СССР Союзводоканалниипроект Харьковский Водоканалпроект		
Утв.								

Копир. Кулешова 5090-02 59 Формат А3

Альбом 2

Типовой проект 902-1-133.88

М694 - 12.214

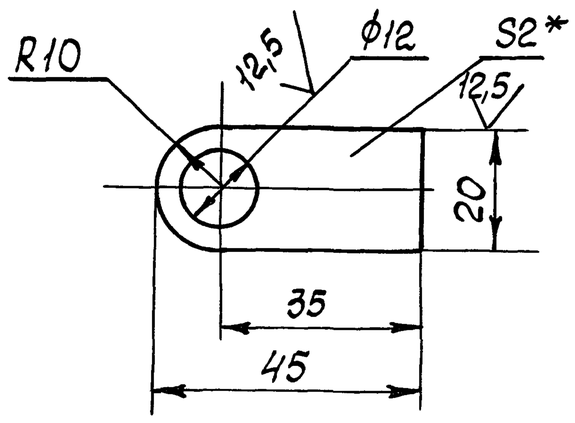

1. $H14, \pm \frac{t_2}{2}$.
2.* Размер для справок.

Изм.	Лист	№ докум.	Подп.	Дата	М694 - 12.214	
Разраб.		Большакова			Скоба	Лит. / Масса 0,012 / Масштаб 1:1
Пров.		Брацлавский				Лист / Листов 1
Т.контр.		Брацлавский			Лист 2 ГОСТ 19903-74 / Ст3 ГОСТ 16523-70	Госстрой СССР Союзводоканалниипроект Харьковский Водоканалпроект
Н.контр.		Ясинов				
Утв.						

Формат А4

Подп. и дата | Инв. № дубл. | Взам. инв. № | Подп. и дата | Инв. № подл.

М694 - 12.215

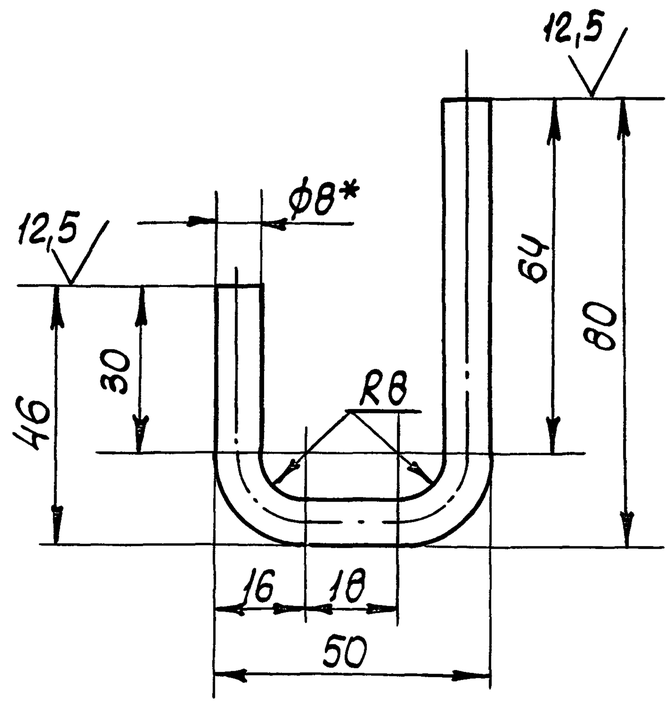

1. Развернутая длина 150мм.
2. $\pm \frac{t_2}{2}$.
3.* Размер для справок.

Изм.	Лист	№ докум.	Подп.	Дата	М694 - 12.215	
Разраб.		Большакова			Крюк	Лит. / Масса 0,06 / Масштаб 1:1
Пров.		Брацлавский				Лист / Листов 1
Т.контр.		Брацлавский			Круг $\frac{8\text{-}В\text{-}ГОСТ\ 2590\text{-}71}{Ст3\ ГОСТ\ 535\text{-}79}$	Госстрой СССР Союзводоканалниипроект Харьковский Водоканалпроект
Н.контр.		Ясинов				
Утв.						

Формат А4

Подп. и дата | Инв. № дубл. | Взам. инв. № | Подп. и дата | Инв. № подл.

М694 - 12.222

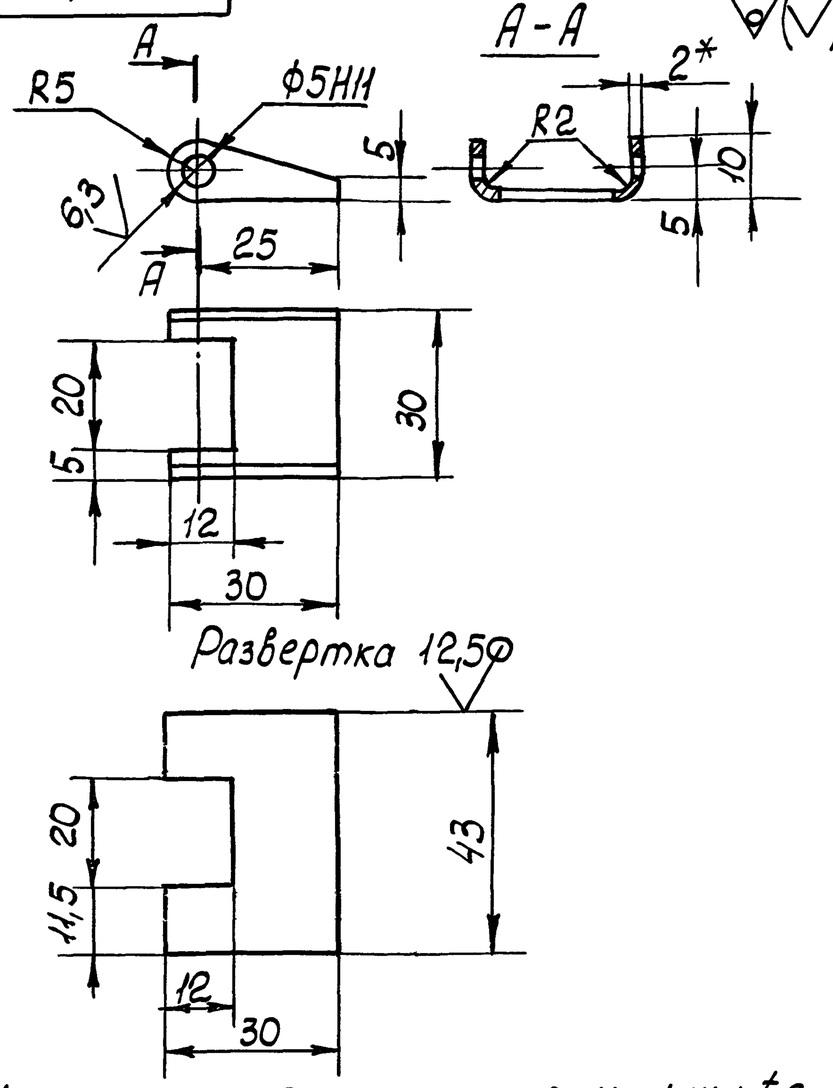

1. Неуказанные пред. откл. размеров: $H14, h14, \pm \frac{t_2}{2}$.
2.* Размер для справок.

Изм.	Лист	№ докум.	Подп.	Дата	М694 - 12.222	
Разраб.		Большакова			Скоба	Лит. / Масса 0,02 / Масштаб 1:1
Пров.		Брацлавский				Лист / Листов 1
Т.контр.		Брацлавский			Лист 2 ГОСТ 19903-74 / Ст3 ГОСТ 16523-74	Госстрой СССР Союзводоканалниипроект Харьковский Водоканалпроект
Н.контр.		Ясинов				
Утв.						

Формат А4

Подп. и дата | Инв. № дубл. | Взам. инв. № | Подп. и дата | Инв. № подл.

М694 - 12.223

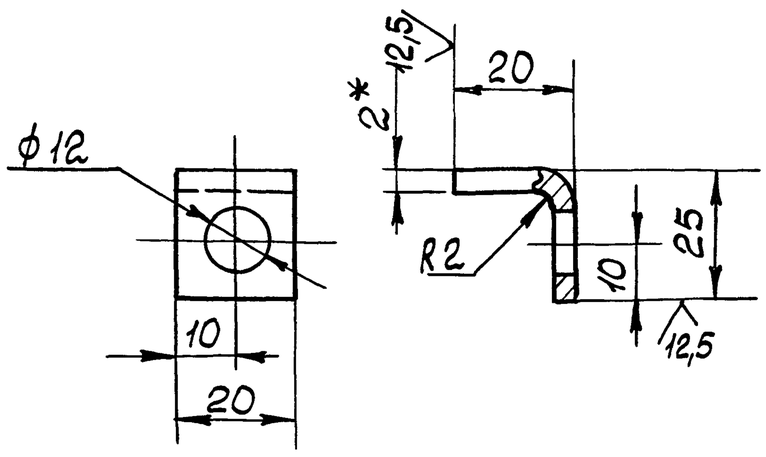

1. Развернутая длина 42мм.
2. $H14, \pm \frac{t_2}{2}$.
3.* Размер для справок.

Изм.	Лист	№ докум.	Подп.	Дата	М694 - 12.223	
Разраб.		Большакова			Скоба	Лит. / Масса 0,01 / Масштаб 1:1
Пров.		Брацлавский				Лист / Листов 1
Т.контр.		Брацлавский			Лист 2 ГОСТ 19903-74 / Ст3 ГОСТ 16523-70	Госстрой СССР Союзводоканалниипроект Харьковский Водоканалпроект
Н.контр.		Ясинов				
Утв.						

Формат А4

Типовой проект 902-1-133.88 Альбом 2

М694-12.300СБ

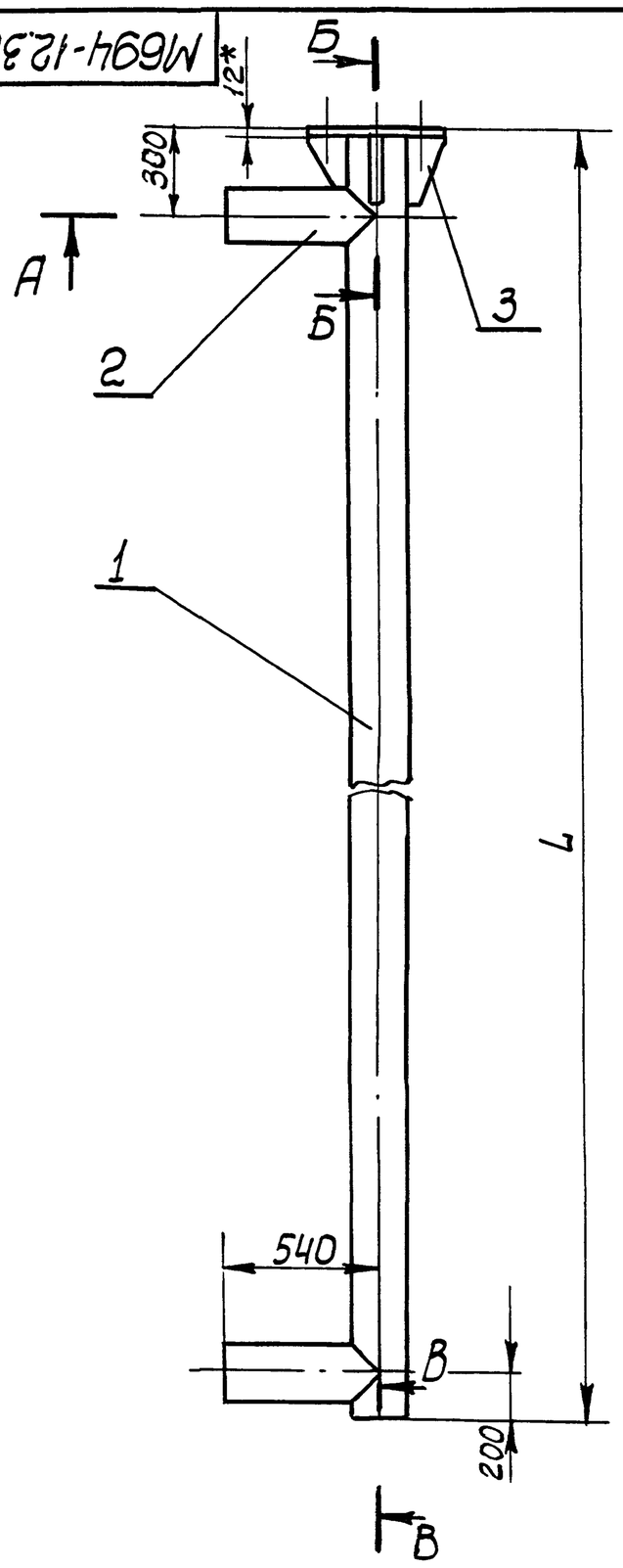

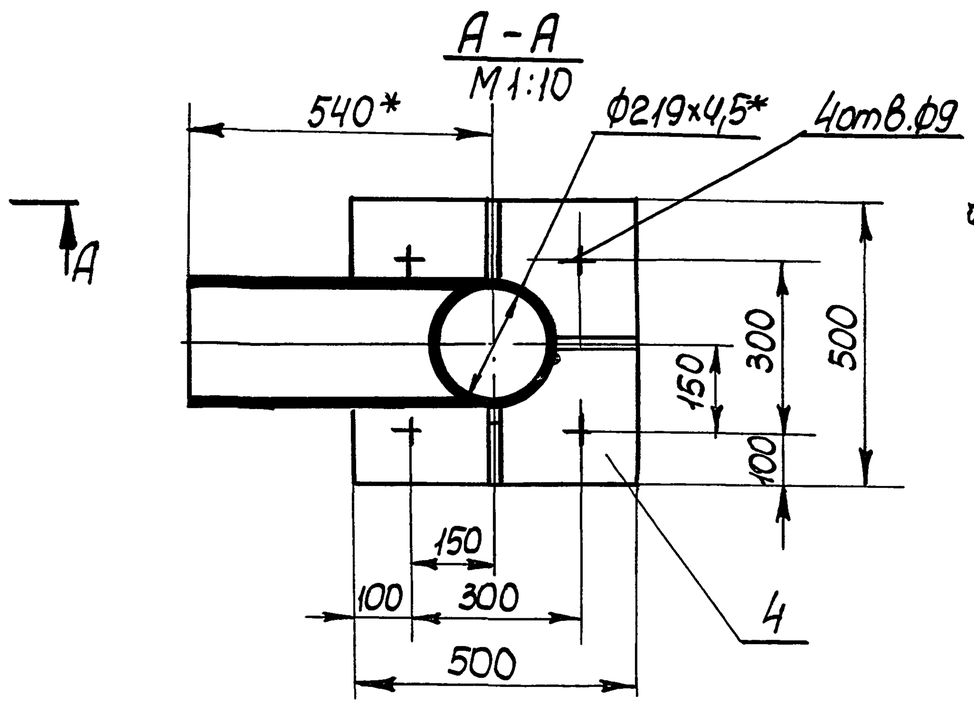

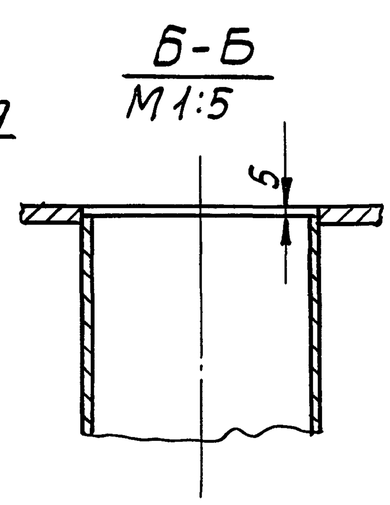

Обозначение	L,мм	Масса,кг поз. 1	Общий вес,кг
М694-12.300	3000	71,0	124,0
-01	4000	95,0	145,0
-02	5000	118,0	168,0

1. Конструкция сварная. Сварку производить по линии примыкания деталей, в соответствии со стандартом на сварку и технологией, применяемой заводом изготовителем.
2. $h14, \pm \frac{IT14}{2}$
3.* Размеры для справок.

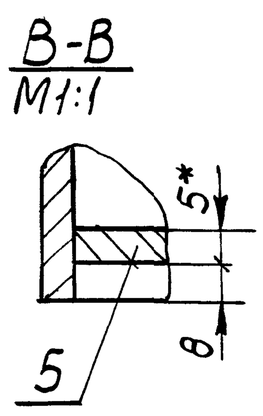

Изм.	Лист	№докум.	Подп.	Дата	М694-12.300СБ			
Разраб.		Большакова			Опора Сборочный чертеж	Лит	Масса см. табл.	Масштаб 1:20
Пров.		Брацлавский				Лист	Листов 1	
Т.контр.		Брацлавский				Госстрой СССР Союзводоканалниипроект Харьковский Водоканалпроект		
Н.контр.		Ясинов						
Утв.								

Формат А3

Инв.№подл. | Подп. и дата | Взам.инв.№ | Инв.№дубл. | Подп. и дата

М694-12.301

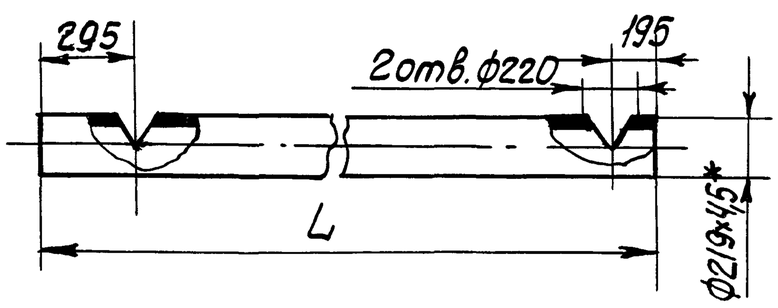

Обозначение	L,мм	Масса,кг
М694-12.301	2990	71,0
-01	3990	95,0
-02	4990	118,0

1. $H14, \pm \frac{t_2}{2}$.
2.* Размер для справок.

Изм.	Лист	№докум.	Подп.	Дата	М694-12.301			
Разраб.		Большакова			Труба	Лит	Масса см. табл.	Масштаб 1:20
Пров.		Брацлавский				Лист	Листов 1	
Т.контр.		Брацлавский			Труба 219х4,5 ГОСТ 10704-76 / Ст3 ГОСТ 10706-76	Госстрой СССР Союзводоканалниипроект Харьковский Водоканалпроект		
Н.контр.		Ясинов						
Утв.								

Формат А4

Инв.№подл. | Подп. и дата | Взам.инв.№ | Инв.№дубл. | Подп. и дата

М694-12.302

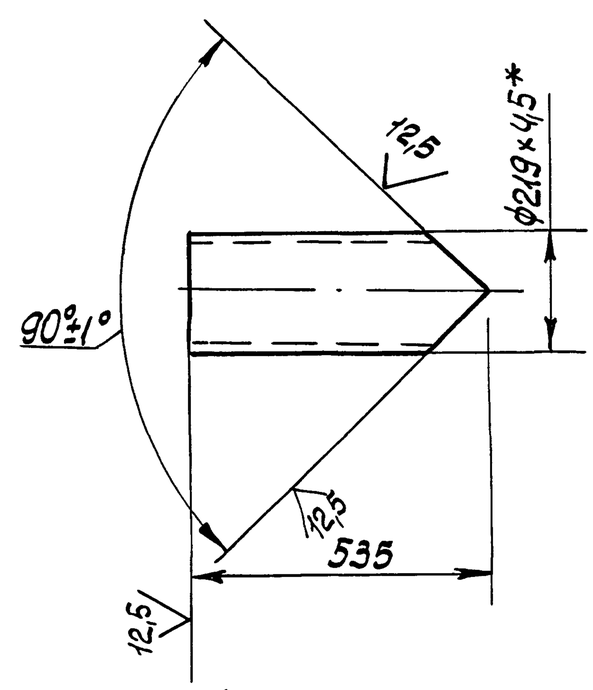

1 $\pm \frac{t_2}{2}$.
2.* Размер для справок.

Изм.	Лист	№докум.	Подп.	Дата	М694-12.302			
Разраб.		Большакова			Патрубок	Лит	Масса 12,9	Масштаб 1:10
Пров.		Брацлавский				Лист	Листов	
Т.контр.		Брацлавский			Труба 219х4,5 ГОСТ 10704-76 / Ст3 ГОСТ 10706-76	Госстрой СССР Союзводоканалниипроект Харьковский Водоканалпроект		
Н.контр.		Ясинов						
Утв.								

Формат А4

Копир Кулешова 23090 02 61

Типовой проект 902-1-133.88 Альбом 2

М694-12.001

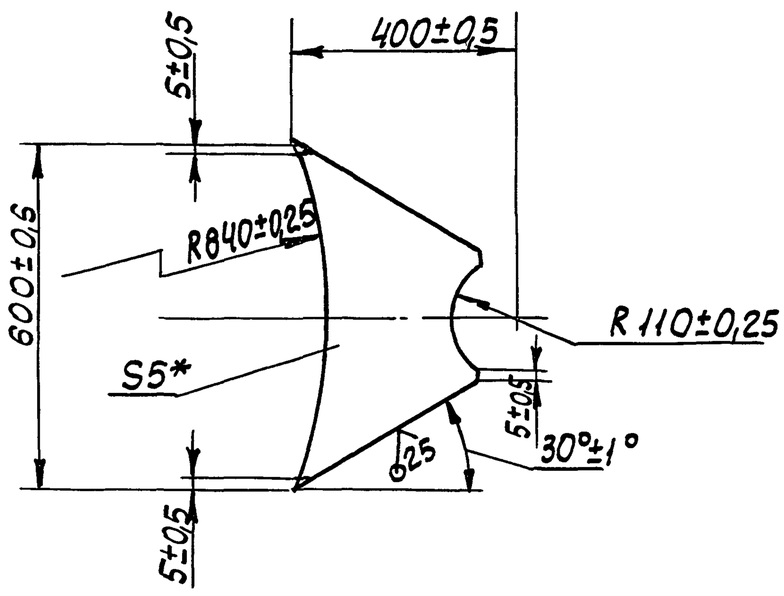

* Размер для справок.

Изм.	Лист	№ докум.	Подп.	Дата	М694-12.001		
Разраб.		Муленко			Ребро	Лит.	Масса 5.0 / Масштаб 1:10
Пров.		Брацлавский				Лист	Листов 1
Т.контр.		Брацлавский				Госстрой СССР Союзводоканалниипроект Харьковский Водоканалпроект	
Н.контр.		Ясинов			Лист 5 ГОСТ 19903-74 / Ст3 ГОСТ 14637-79		
Утв.							

Формат А4

Подп. и дата | Инв. № дубл. | Взам. инв. № | Подп. и дата | Инв. № подл.

М694-12.400СБ

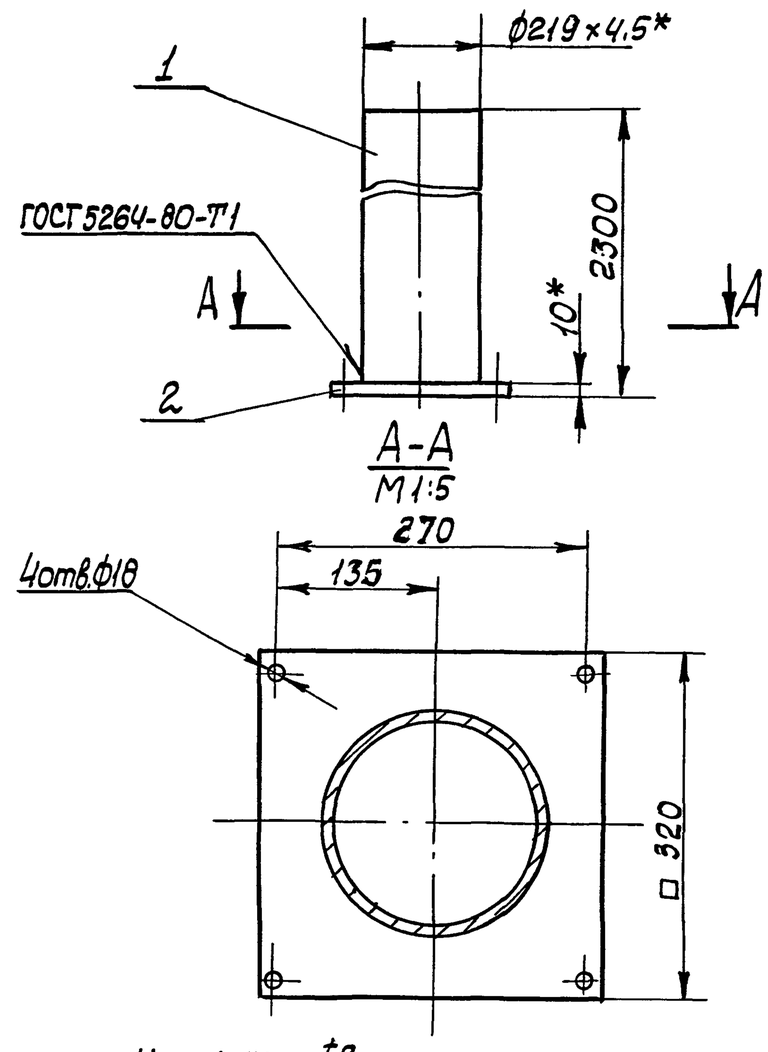

1. H14; h14; $\pm\frac{t2}{2}$
2* Размеры для справок

Изм.	Лист	№ докум.	Подп.	Дата	М694-12.400СБ		
Разраб.		Муленко			Стойка Сборочный чертеж	Лит.	Масса 67,3 / Масштаб 1:10
Пров.		Брацлавский				Лист	Листов 1
Т.контр.		Брацлавский				Госстрой СССР Союзводоканалниипроект Харьковский Водоканалпроект	
Н.контр.		Ясинов					
Утв.							

Формат А4

Подп. и дата | Инв. № дубл. | Взам. инв. № | Подп. и дата | Инв. № подл.

М694-12.402

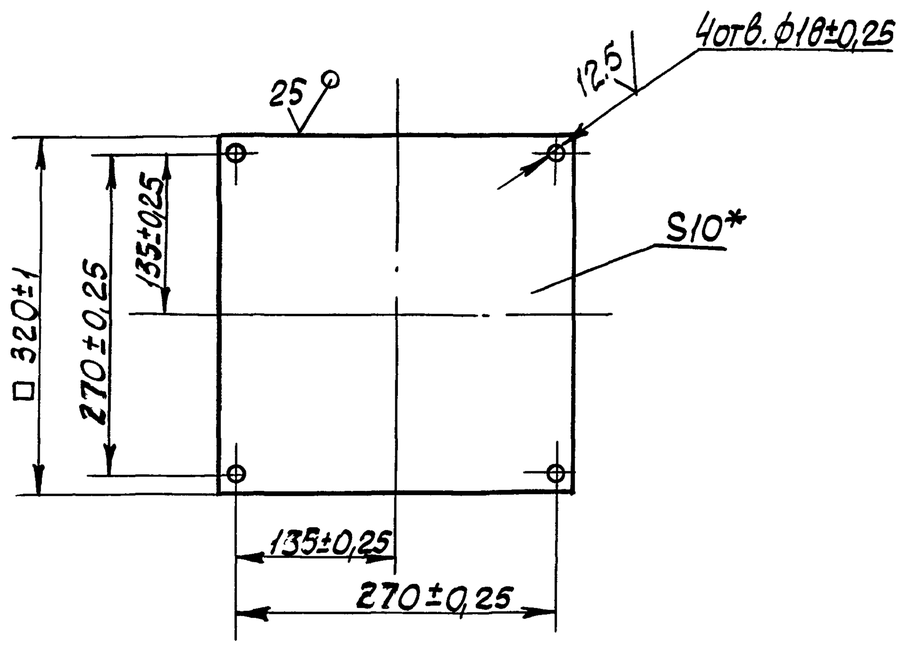

* Размер для справок

Изм.	Лист	№ докум.	Подп.	Дата	М694-12.402		
Разраб.		Муленко			Дно	Лит.	Масса 8,04 / Масштаб 1:5
Пров.		Брацлавский				Лист	Листов 1
Т.контр.		Брацлавский				Госстрой СССР Союзводоканалниипроект Харьковский Водоканалпроект	
Н.контр.		Ясинов			Лист 10 ГОСТ 19903-74 / Ст3 ГОСТ 14637-79		
Утв.							

Формат А4

Подп. и дата | Инв. № дубл. | Взам. инв. № | Подп. и дата | Инв. № подл.

Формат	Зона	Поз.	Обозначение	Наименование	Кол.	Примечание
				Документация		
А4			М694-12.400СБ	Сборочный чертеж		
				Детали		
Б4		1	М694-12.401	Труба		
				Труба 219×4,5 ГОСТ 10704-76 / Ст10 ГОСТ 10706-76		
				L = 2290	1	59,3 кг
А4		2	М694-12.402	Дно	1	

Изм.	Лист	№ докум.	Подп.	Дата	М694-12.400		
Разраб.		Муленко			Стойка	Лит.	Лист / Листов 1
Пров.		Брацлавский				Госстрой СССР Союзводоканалниипроект Харьковский Водоканалпроект	
Рук.гр.		Брацлавский					
Н.контр.		Ясинов					
Утв.							

Копир. Киселева 23090-02 62 Формат А4

Альбом 2

Типовой проект 902-1-133.88

М694-13.001

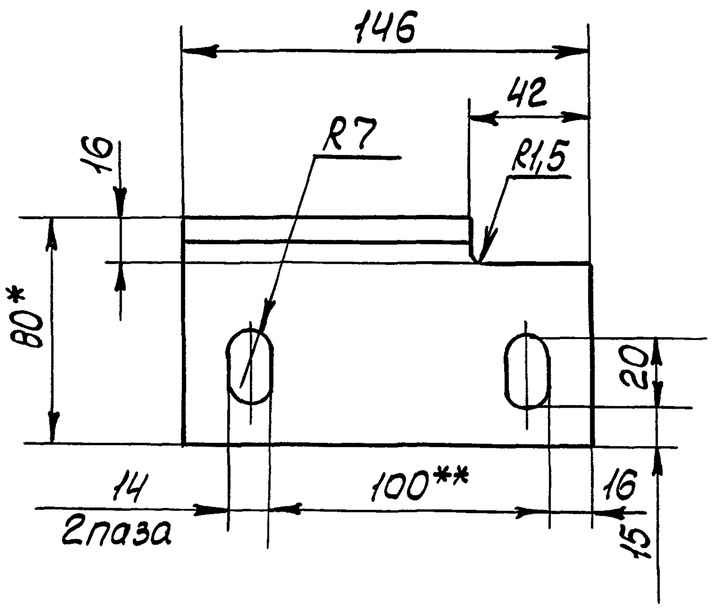

1. $H14, h14, \pm \frac{t_2}{2}$.
2.* Размер для справок.
3.** Уточнить по месту при монтаже.

Изм.	Лист	№ докум.	Подп.	Дата
Разраб.		Анопко		
Пров.		Браславский		
Т. контр.		Браславский		
Н. контр.		Ясинов		
Утв.				

М694-13.001

Кронштейн

Лит.	Масса	Масштаб
	0,82	1:2

Лист | Листов 1

Уголок $\frac{80\times50\times6\text{Б-ГОСТ 8509-72}}{\text{Ст3-II-ГОСТ 535-79}}$

Госстрой СССР Союзводоканалниипроект Харьковский Водоканалпроект

Формат А4

Формат	Зона	Поз.	Обозначение	Наименование	Кол.	Примечание
				Документация		
А3			М694-13.000СБ	Сборочный чертеж.		
				Детали		
А4		1	М694-13.001	Кронштейн	4	
А4		2	М694-13.002	Швеллер	1	
А4		3	М694-13.003	Крюк	2	
Б4		4	М694-13.004	Швеллер		
				Швеллер $\frac{8\text{-П-ГОСТ 8240-72}}{\text{Ст3-II-ГОСТ 535-79}}$		
				L=200 h14	1	1.41кг
А4		5	М694-13.005	Скоба	2	

Изм.	Лист	№ докум.	Подп.	Дата
Разраб.		Муленко		
Пров.		Браславский		
Рук. гр.		Браславский		
Н. контр.		Ясинов		
Утв.				

М694-13.000

Держатель

Лит.	Лист	Листов
		1

Госстрой СССР Союзводоканалниипроект Харьковский Водоканалпроект

Формат А4

М694-13.000СБ

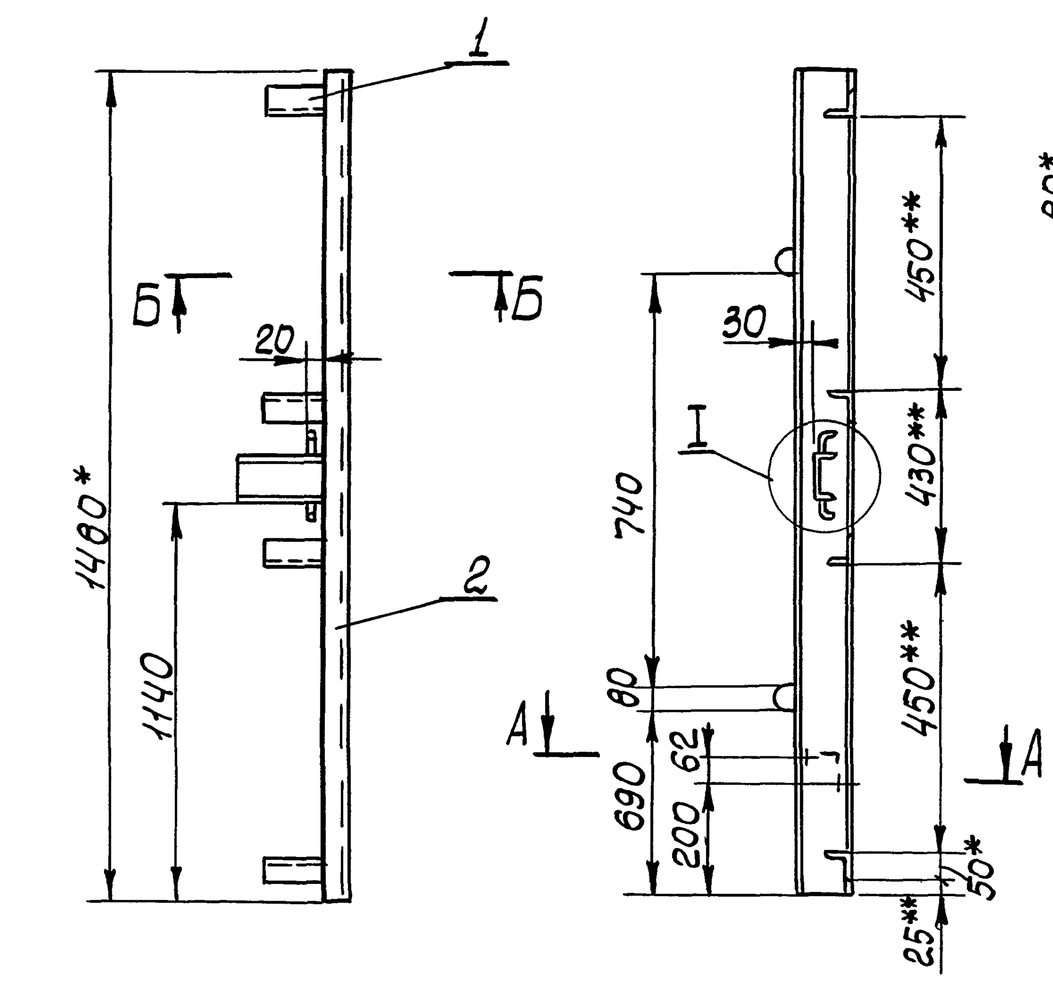

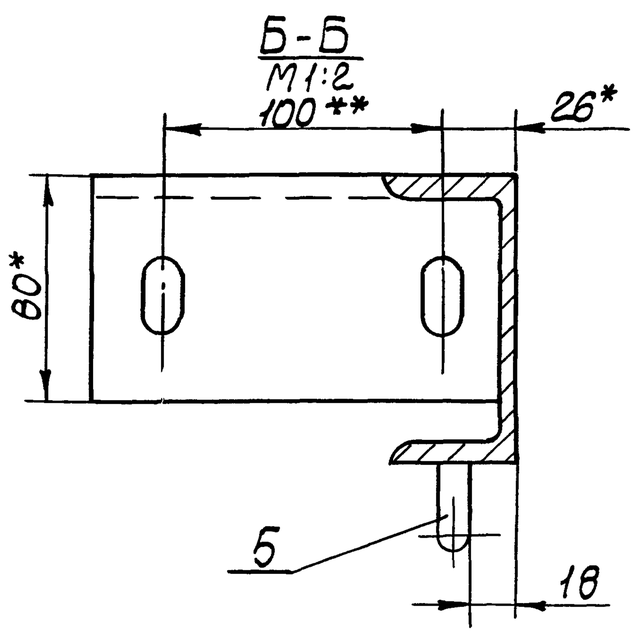

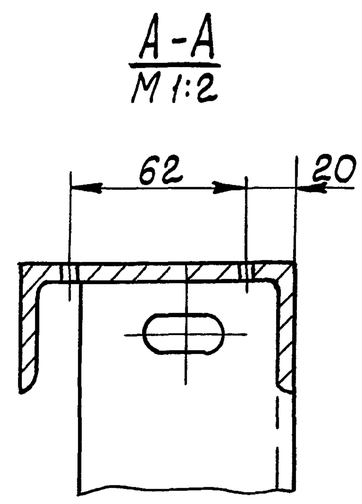

1. Конструкция сварная. Сварку производить по линии примыкания деталей, в соответствии со стандартом на сварку и технологией, применяемой заводом-изготовителем
2.* Размеры для справок.
3.** Уточнить по месту при монтаже.
4. $\pm \frac{t_2}{2}$.

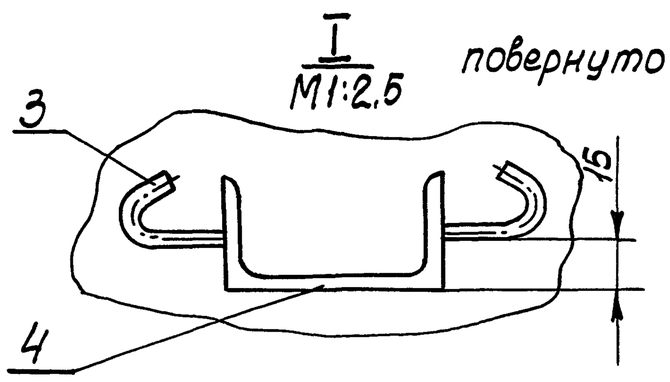

Изм.	Лист	№ докум.	Подп.	Дата
Разраб.		Муленко		
Пров.		Браславский		
Т. контр.		Браславский		
Н. контр.		Ясинов		
Утв.				

М694-13.000СБ

Держатель
Сборочный чертеж

Лит.	Масса	Масштаб
	18	1:10

Лист | Листов 1

Госстрой СССР Союзводоканалниипроект Харьковский Водоканалпроект

Формат А3

Альбом 2 Типовой проект 902-1-133.88

М694-14.001

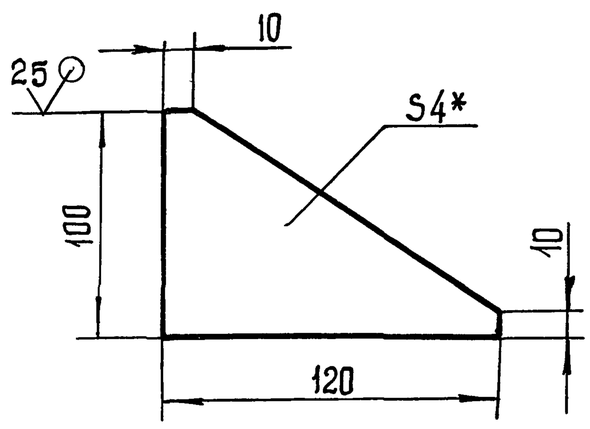

1. $h14, \pm\frac{t2}{2}$.
2.* Размер для справок.

Изм	Лист	№ докум.	Подп.	Дата
Разраб.		Анопко		
Пров.		Брацлавский		
Т. контр.		Брацлавский		
Н. контр.		Ясинов		
Утв.				

М694-14.001

Ребро

Лит.	Масса	Масштаб
	0,18	1:2

Лист | Листов 1

Лист $\frac{4\ ГОСТ\ 19903-74}{Ст.3\ ГОСТ\ 14637-79}$

Госстрой СССР Союзводоканалниипроект Харьковский Водоканалпроект

формат А4

М694-14.002

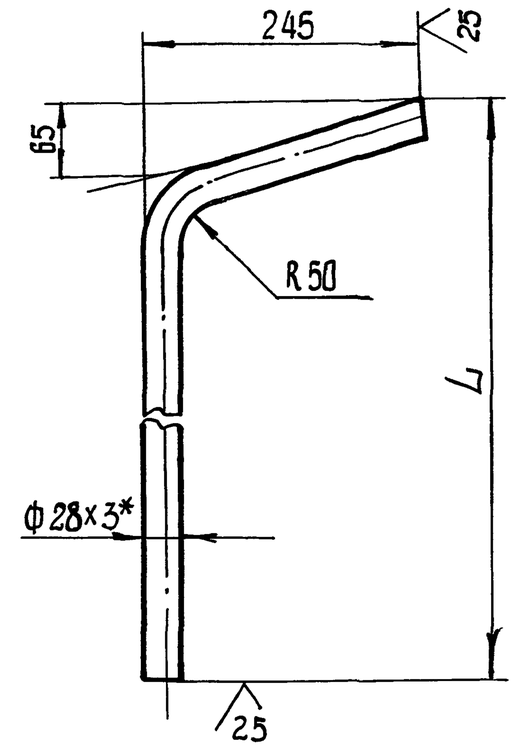

Обозначение	L (мм)	L_1 (мм)	Масса кг
М694-14.002	3860	3998	7,4
-01	4860	4998	9,25
-02	5860	5998	11,1

1. $h14, \pm\frac{t2}{2}$.
2.* Размер для справок.
3. Развернутая длина L_1 - см. табл.

Изм	Лист	№ докум.	Подп.	Дата
Разраб.		Анопко		
Пров.		Брацлавский		
Т. контр.		Брацлавский		
Н. контр.		Ясинов		
Утв.				

М694-14.002

Направляющая

Лит.	Масса	Масштаб
	См. табл.	1:5

Лист | Листов 1

Труба $\frac{28х3\ ГОСТ\ 10704-76}{Ст.3\ ГОСТ\ 10705-80}$

Госстрой СССР Союзводоканалниипроект Харьковский Водоканалпроект

формат А4

М694-14.000СБ

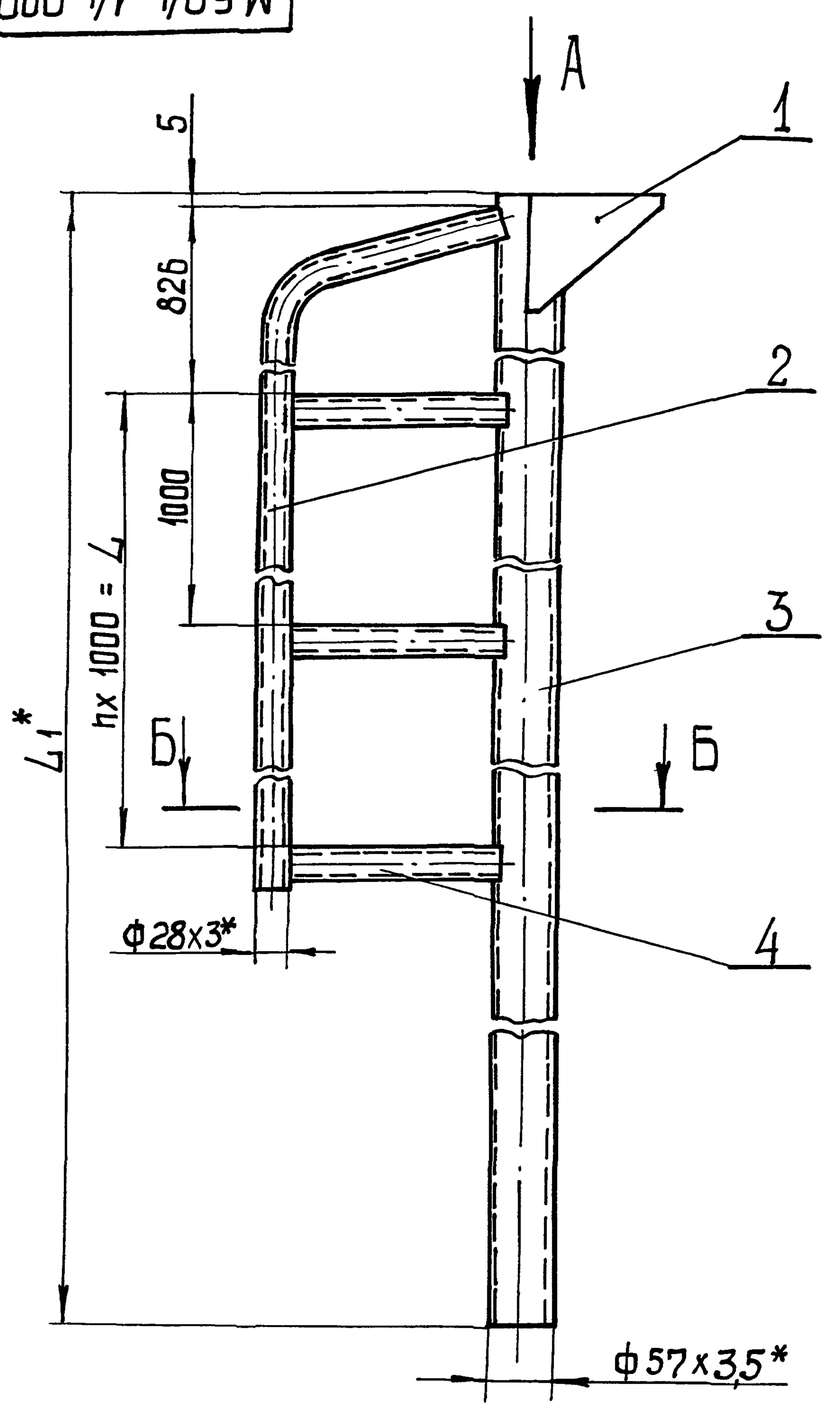

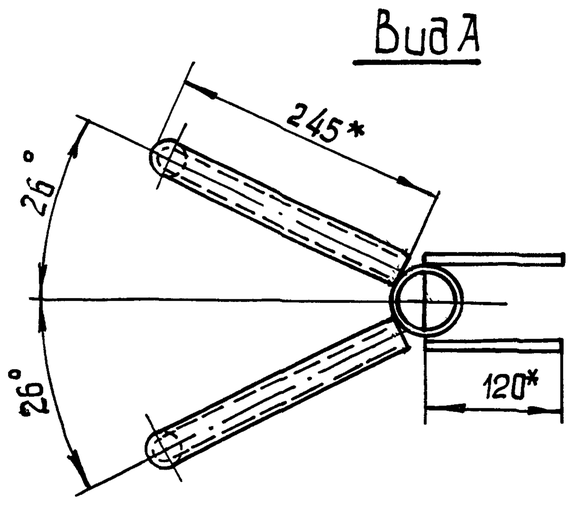

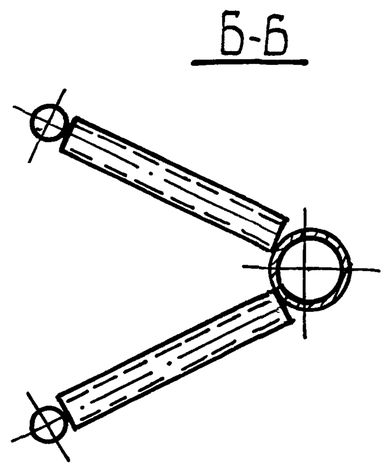

Обозначение	L_1 (мм)	L (мм)	n	Масса кг
М694-14.000	5038	3000	3	41
-01	6038	4000	4	51
-02	7038	5000	5	60

1. Конструкция сварная. Сварку производить по линии примыкания деталей, в соответствии со стандартом на сварку и технологией, применяемой заводом - изготовителем.
2. $\pm\frac{t2}{2}$.
3.* Размеры для справок.
4. Шероховатость обрабатываемых поверхностей деталей Б 4 $\overset{25}{\vee}$.

Изм.	Лист	№ докум.	Подп.	Дата
Разраб.		Анопко		
Пров.		Брацлавский		
Т. контр.		Брацлавский		
Н. контр.		Ясинов		
Утв.				

М694-14.000СБ

Стойка

Сборочный чертеж.

Лит.	Масса	Масштаб
	См. табл.	1:5

Лист | Листов 1

Госстрой СССР Союзводоканалниипроект Харьковский Водоканалпроект

Инв. № подл. | Подп. и дата | Взам. инв. № | Инв. № дубл. | Подп. и дата

Альбом 2

Типовой проект 902-1-133.88

Формат	Зона	Поз.	Обозначение	Наименование	Кол.	Примечание
				Документация		
А4			М694-16.000СБ	Сборочный чертеж		
				Детали		
А4		1	М694-16.001	Ребро	1	
Б4		2	М694-16.002	Пластина		
				Лист $\frac{5\ ГОСТ\ 19903-74}{Ст3\ ГОСТ\ 14637-79}$		
				150 h14 x 80 h14	1	0,48кг

Подпись и дата | Инв. № дубл. | Взам. инв. № | Подпись и дата | Инв. № подл.

Изм	Лист	№ докум.	Подп.	Дата
Разраб.	Анопко			
Пров.	Брацлавский			
Рук. гр.	Брацлавский			
Н. контр.	Ясинов			
Утв.				

М694-16.000

Кронштейн

Лит.	Лист	Листов
		1

Госстрой СССР Союзводоканалниипроект Харьковский Водоканалпроект

Формат А4

Формат	Зона	Поз.	Обозначение	Наименование	Кол.	Примечание
				Документация		
А3			М694-17.000СБ	Сборочный чертеж		
				Детали		
А3		1	М694-17.001	Пластина	1	
А4		2	М694-17.002	Ребро	1	
А4		3	М694-17.003	Ребро	1	

Подпись и дата | Инв. № дубл. | Взам. инв. № | Подпись и дата | Инв. № подл.

Изм	Лист	№ докум.	Подп.	Дата
Разраб.	Анопко			
Пров.	Брацлавский			
Рук. гр.	Брацлавский			
Н. контр.	Ясинов			
Утв.				

М694-17.000

Кронштейн

Лит	Лист	Листов
		1

Госстрой СССР Союзводоканалниипроект Харьковский Водоканалпроект

Формат А4

Формат	Зона	Поз.	Обозначение	Наименование	Кол.	Примечание
				Документация		
А3			М694-15.000СБ	Сборочный чертеж		
				Детали		
Б4		1	М694-15.001	Полоса		
				Полоса $\frac{5 \times 50\ ГОСТ\ 103-76}{Ст3\ ГОСТ\ 535-79}$		
				L = 280 h 14	2	0,58кг
Б4		2	М694-15.002	Пластина		
				Полоса $\frac{10 \times 40\ ГОСТ\ 103-76}{Ст3\ ГОСТ\ 535-79}$		
				L = 100 h 14	6	0,32кг
				Переменные данные для исполнений		
				М694-15.000		
				Детали		
Б4		3	М694-15.003	Уголок		
				Уголок $\frac{50 \times 50 \times 5\ Б\ ГОСТ\ 8509-72}{Ст3-II\ ГОСТ\ 535-79}$		
				L = 4400 h 14	2	16,6кг
				М694-15.000-01		

Подпись и дата | Инв. № дубл. | Взам. инв. № | Подпись и дата | Инв. № подл.

Изм	Лист	№ докум.	Подп.	Дата
Разраб.	Анопко			
Пров.	Брацлавский			
Рук. гр.	Брацлавский			
Н. контр.	Ясинов			
Утв.				

М694-15.000

Ограничитель

Лит	Лист	Листов
	1	2

Госстрой СССР Союзводоканалниипроект Харьковский Водоканалпроект

Формат	Зона	Поз.	Обозначение	Наименование	Кол.	Примечание
				Детали		
Б4		3	М694-15.003-01	Уголок		
				Уголок $\frac{50 \times 50 \times 5\ Б\ ГОСТ\ 8509-72}{Ст3-II\ ГОСТ\ 535-79}$		
				L = 5400 h 14	2	20,4кг
				М694-15.000-02		
				Детали		
Б4		3	М694-15.003-02	Уголок		
				Уголок $\frac{50 \times 50 \times 5\ Б\ ГОСТ\ 8509-72}{Ст3-II\ ГОСТ\ 535-79}$		
				L = 6400 h 14	2	24,1кг

Подпись и дата | Инв. № дубл. | Взам. инв. № | Подпись и дата | Инв. № подл.

Изм	Лист	№ докум.	Подп.	Дата

М694-15.000

Лист 2

Альбом 2

Типовой проект 902-1-133.88

М694-13.003

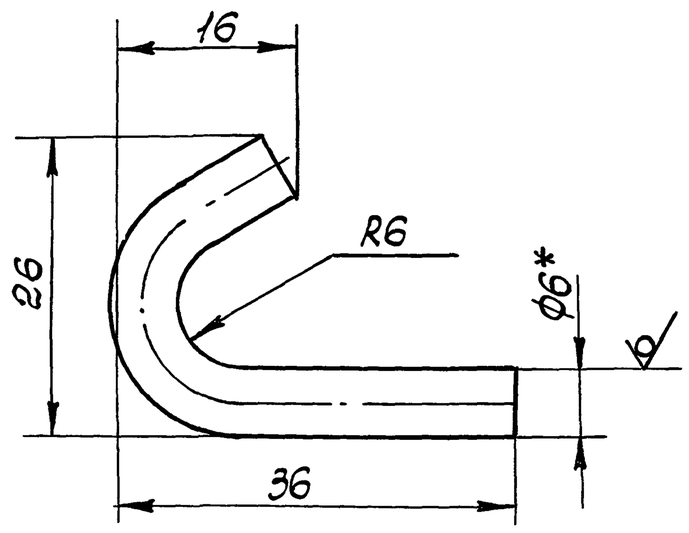

1. $h14, \pm\frac{t_2}{2}$.
2*. Размер для справок.
3. Развернутая длина 55мм.

Изм	Лист	№ докум.	Подп.	Дата	М694-13.003			
Разраб.		Анопко			Крюк	Лит.	Масса 0,11	Масштаб 2:1
Пров.		Брацлавский				Лист	Листов 1	
Т. контр.		Брацлавский			Круг $\frac{12\text{-}В\text{-}ГОСТ2590\text{-}71}{Ст3\text{-}II\text{-}ГОСТ535\text{-}79}$	Госстрой СССР Союзводоканалниипроект Харьковский Водоканалпроект		
Н. контр.		Ясинов						
Утв.								

Формат А4

М694-13.002

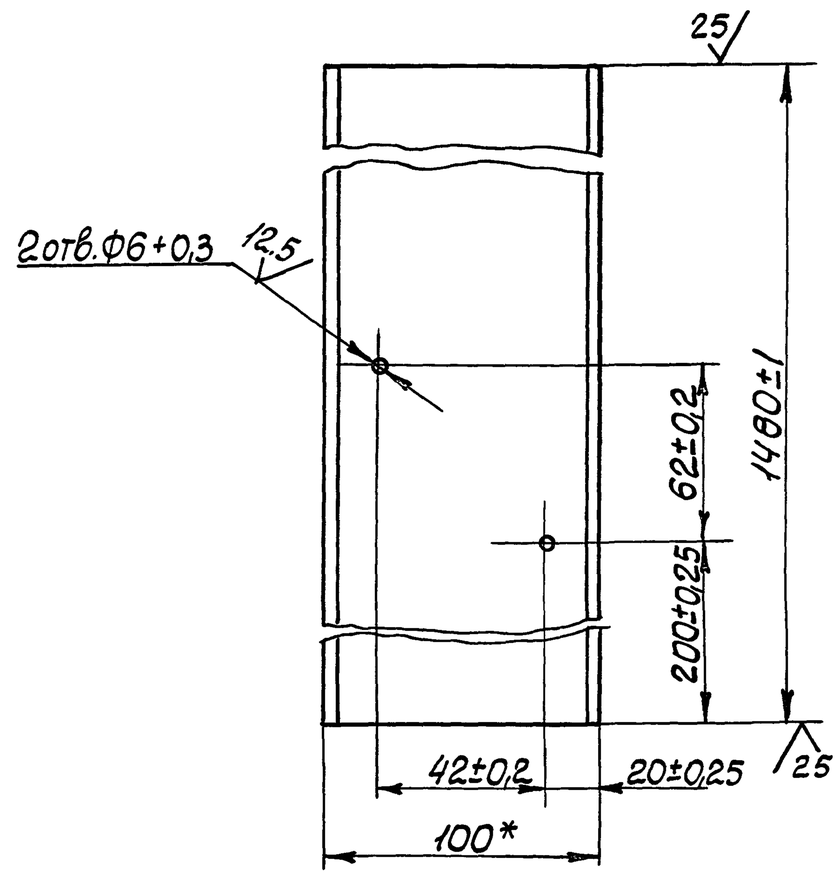

* Размер для справок

Изм	Лист	№ докум.	Подп.	Дата	М694-13.002			
Разраб.		Муленко			Швеллер	Лит.	Масса 12,7	Масштаб 1:2
Пров.		Брацлавский				Лист	Листов 1	
Т. контр.		Брацлавский			Швеллер $\frac{10\text{-}П\text{-}ГОСТ8240\text{-}72}{Ст3\text{-}II\text{-}ГОСТ535\text{-}79}$	Госстрой СССР Союзводоканалниипроект Харьковский Водоканалпроект		
Н. контр.		Ясинов						
Утв.								

Формат А4

М694-15.000СБ

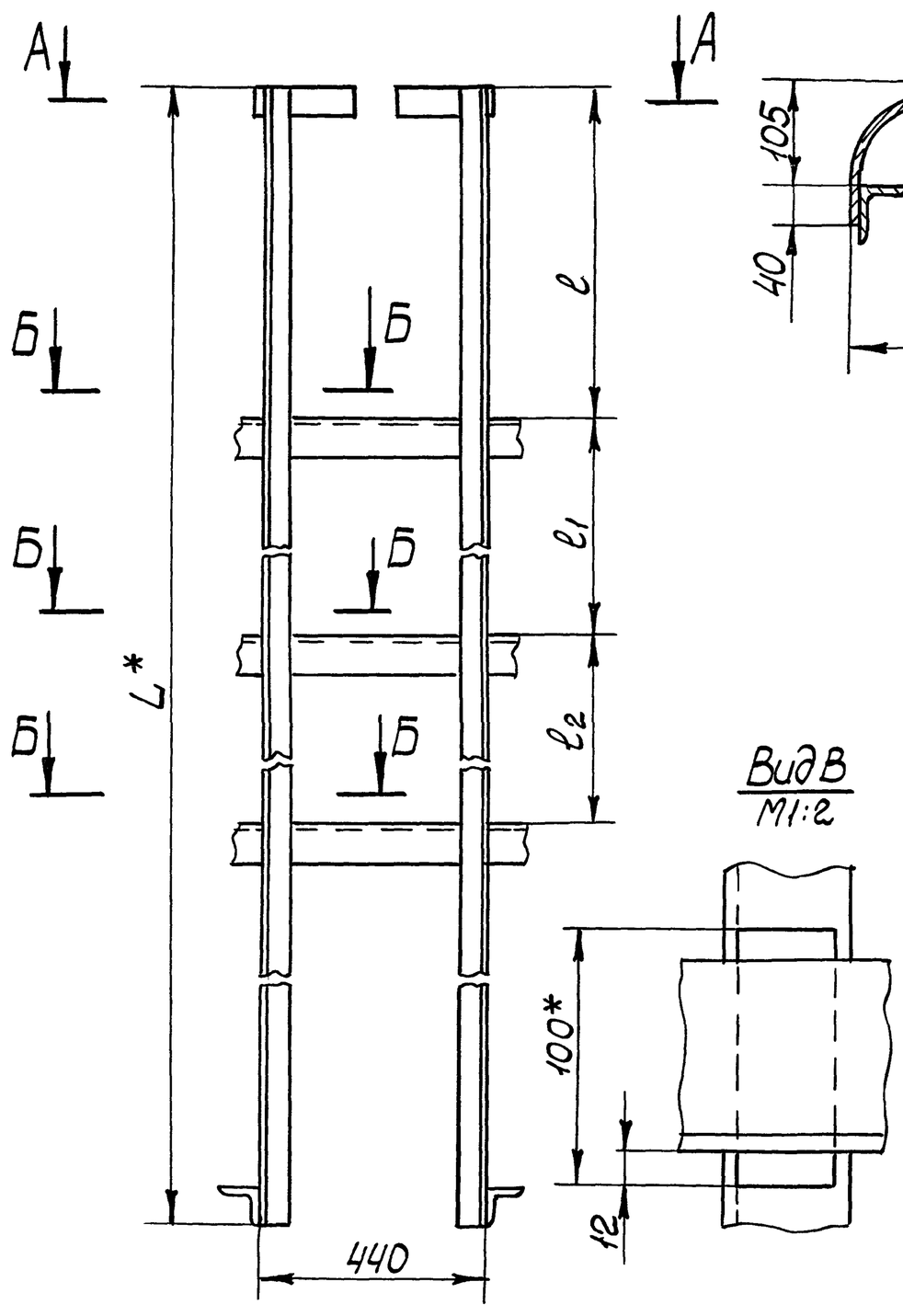

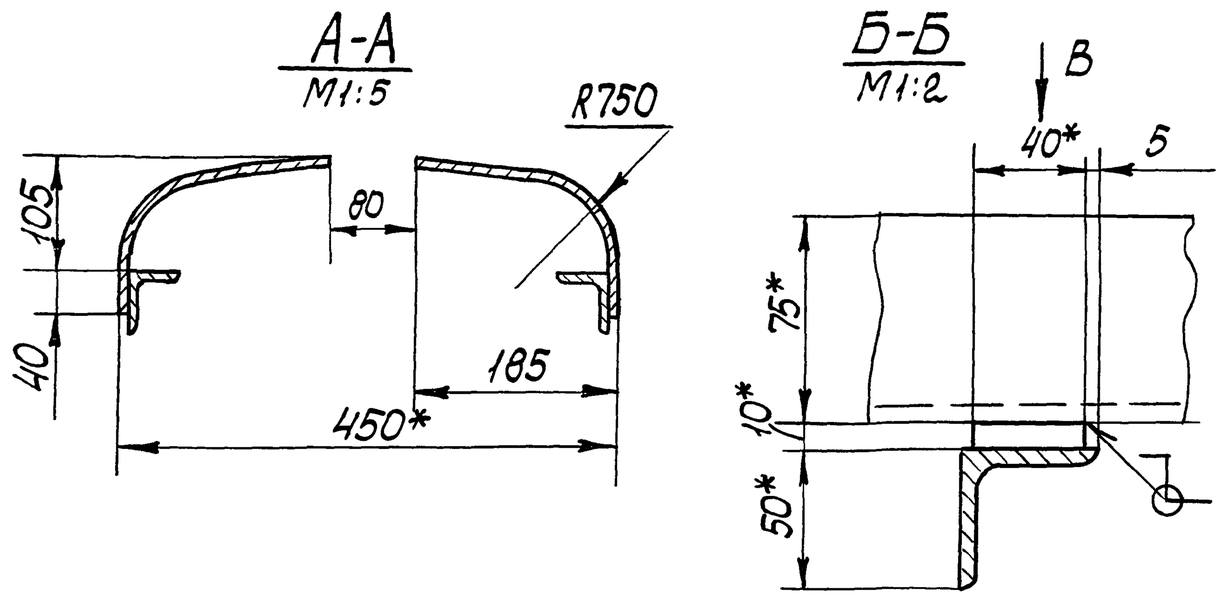

Вид В
М1:2

Обозначение	L(мм)	l(мм)	l_1(мм)	l_2(мм)	Масса кг
М694-15.000	4400	650	900	900	37
-01	5400	750	1800	900	44,5
-02	6400	850	900	1800	52

1. Конструкция сварная. Сварку производить по линии примыкания деталей, в соответствии со стандартом на сварку и технологией, применяемой заводом-изготовителем.
2. $H14, h14, \pm\frac{t_2}{2}$.
3*. Размеры для справок.
4. Шероховатость обрабатываемых поверхностей дет. Б 25.

Изм	Лист	№ докум.	Подп.	Дата	М694-15.000СБ			
Разраб.		Анопко			Ограничитель Сборочный чертеж	Лит	Масса см. табл.	Масштаб 1:10
Пров.		Брацлавский				Лист	Листов 1	
Т. контр.		Брацлавский				Госстрой СССР Союзводоканалниипроект Харьковский Водоканалпроект		
Н. контр.		Ясинов						
Утв.								

Инв. № подл. | Подп. и дата | Взам. инв. № | Инв. № дубл. | Подп. и дата | Инв. № подл. | Подп. и дата

Альбом 2

Типовой проект 902-1-133.88

М694-17.002

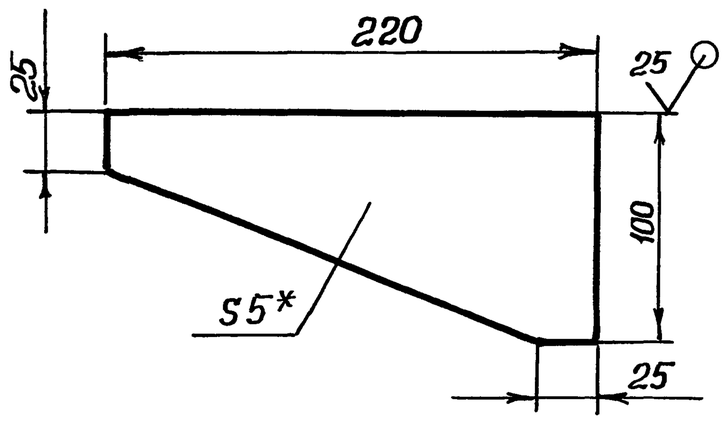

1. $h14, \pm\frac{t2}{2}$.
2. * Размер для справок.

Изм.	Лист	№ докум.	Подп.	Дата	М694-17.002	
Разраб.		Анопко			Ребро	Лит. / Масса 0,55 / Масштаб 1:2,5
Пров.		Брацлавский				Лист / Листов 1
Т.контр.		Брацлавский			5 ГОСТ 19903-74 / Ст3 ГОСТ 14637-79	Госстрой СССР Союзводоканалниипроект Харьковский Водоканалпроект
Н.контр.		Ясинов				
Утв.						

Формат А4

Инв.№ подл. | Подпись и дата | Взам.инв.№ | Инв.№ дубл. | Подпись и дата

М694-17.003

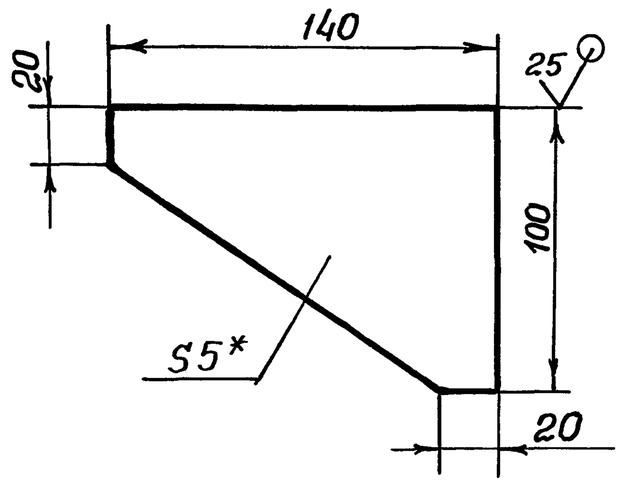

1. $h14, \pm\frac{t2}{2}$.
2. * Размер для справок

Изм.	Лист	№ докум.	Подп.	Дата	М694-17.003	
Разраб.		Анопко			Ребро	Лит. / Масса 0,33 / Масштаб 1:2
Пров.		Брацлавский				Лист / Листов 1
Т.контр.		Брацлавский			5 ГОСТ 19903-74 / Ст3 ГОСТ 14637-79	Госстрой СССР Союзводоканалниипроект Харьковский Водоканалпроект
Н.контр.		Ясинов				
Утв.						

Формат А4

Инв.№ подл. | Подпись и дата | Взам.инв.№ | Инв.№ дубл. | Подпись и дата

М694-16.000СБ

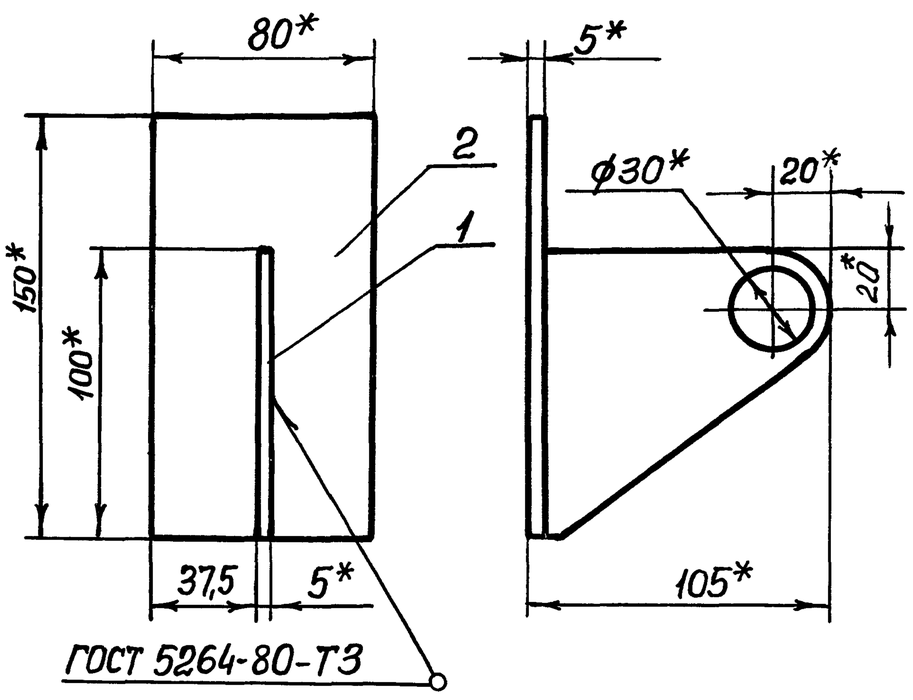

1. $\pm\frac{t2}{2}$.
2. * Размеры для справок.
3. Шероховатость обрабатываемых поверхностей детали Б4 $\overset{25}{\vee}$.

Изм.	Лист	№ докум.	Подп.	Дата	М694-16.000СБ	
Разраб.		Анопко			Кронштейн Сборочный чертеж	Лит. / Масса 0,64 / Масштаб 1:2
Пров.		Брацлавский				Лист / Листов 1
Т.контр.		Брацлавский				Госстрой СССР Союзводоканалниипроект Харьковский Водоканалпроект
Н.контр.		Ясинов				
Утв.						

Формат А4

Инв.№ подл. | Подпись и дата | Взам.инв.№ | Инв.№ дубл. | Подпись и дата

М694-16.001

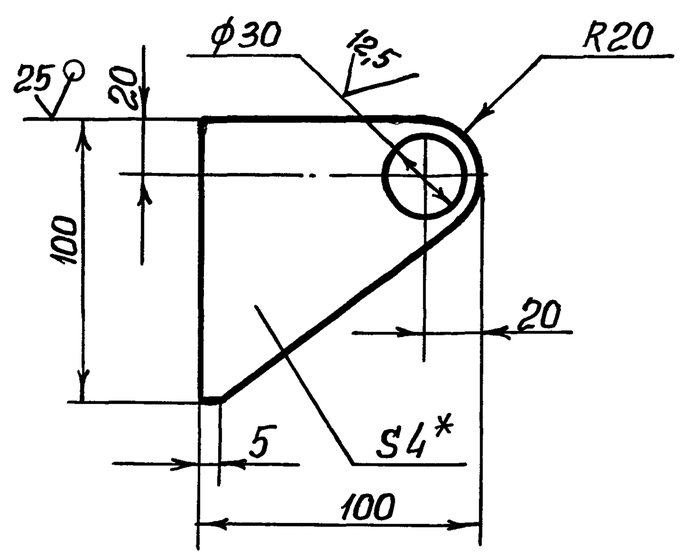

1. $H14, h14, \pm\frac{t2}{2}$.
2. * Размер для справок.

Изм.	Лист	№ докум.	Подп.	Дата	М694-16.001	
Разраб.		Анопко			Ребро	Лит. / Масса 0,16 / Масштаб 1:2
Пров.		Брацлавский				Лист / Листов 1
Т.контр.		Брацлавский			4 ГОСТ 19903-74 / Ст3 ГОСТ 14637-79	Госстрой СССР Союзводоканалниипроект Харьковский Водоканалпроект
Н.контр.		Ясинов				
Утв.						

Копир.

М 694 – 17.001

Альбом 2

Типовой проект 902-1-133.88

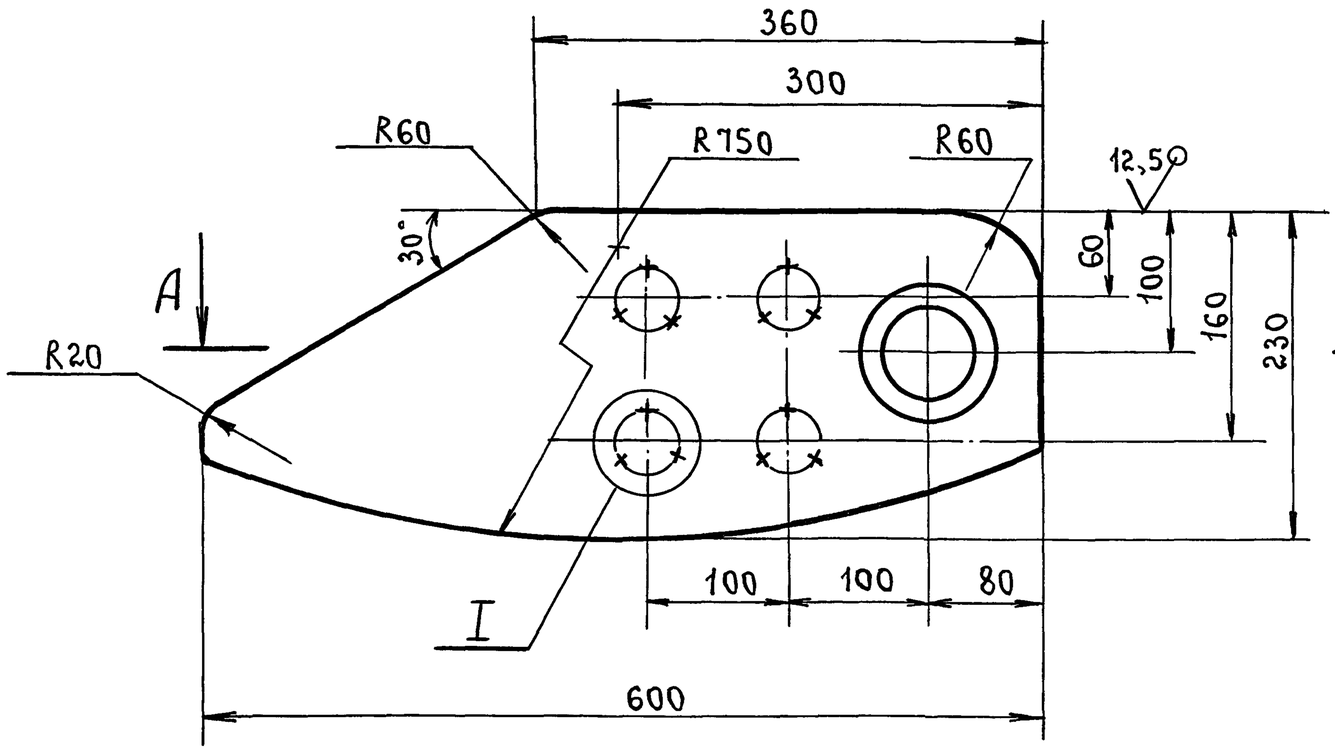

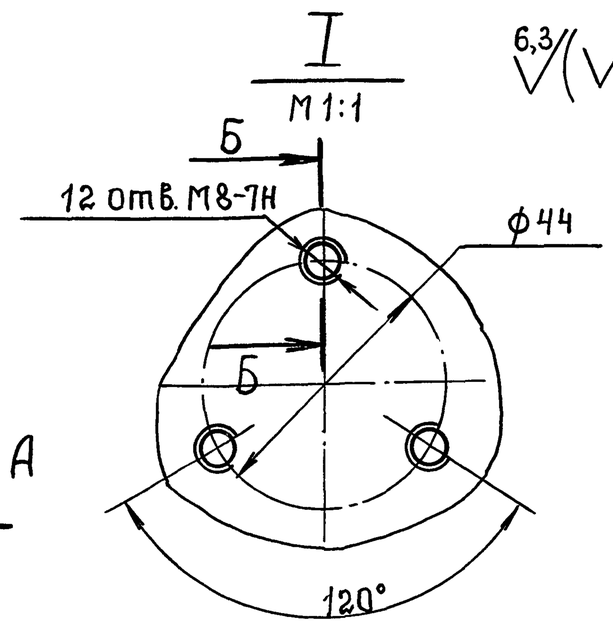

Б – Б
М1:1

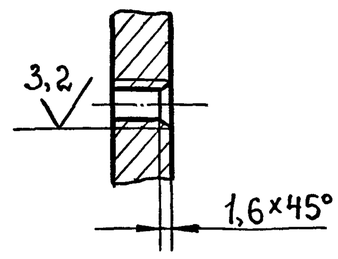

А – А
М1:1

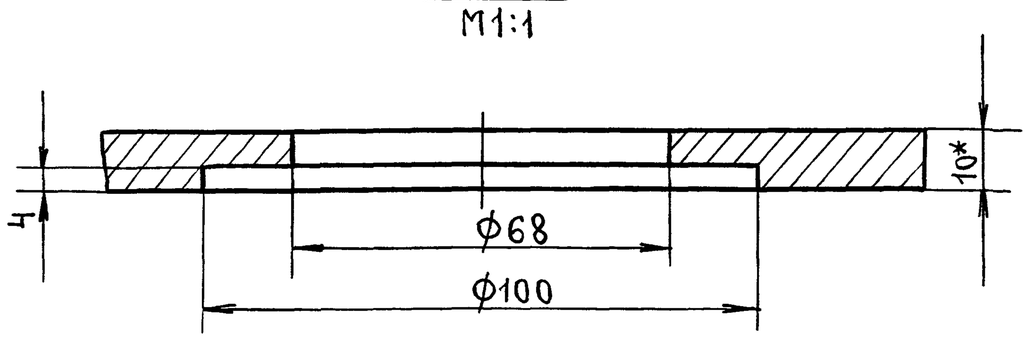

1. Неуказанные предельные отклонения размеров H14, h14, $\pm\frac{t_2}{2}$.
2.* Размер для справок.

					М 694 – 17.001			
Изм.	Лист	№ докум.	Подп.	Дата	Пластина	Лит.	Масса	Масштаб
Разраб.		Анопко	»				8.5	1:4
Пров.		Брацлавский	»			Лист	Листов 1	
Т.контр.		Брацлавский	»		Лист 10 ГОСТ 19903-74 / Ст.3 ГОСТ 14637-79	Госстрой СССР Союзводоканалниипроект Харьковский Водоканалпроект		
Н.контр.		Ясинов	»					
Утв.								

М 694 – 17.000 СБ

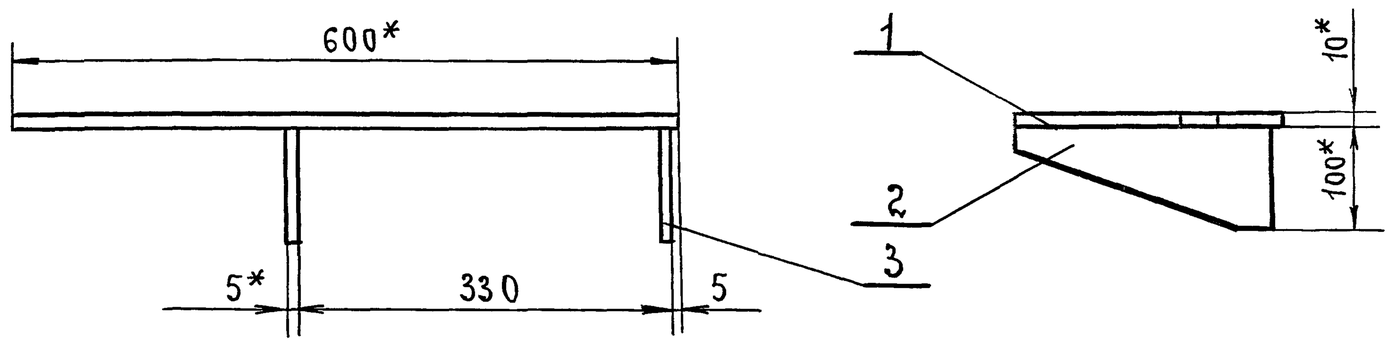

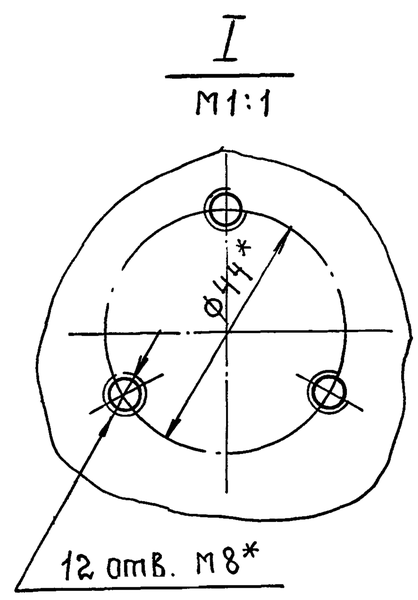

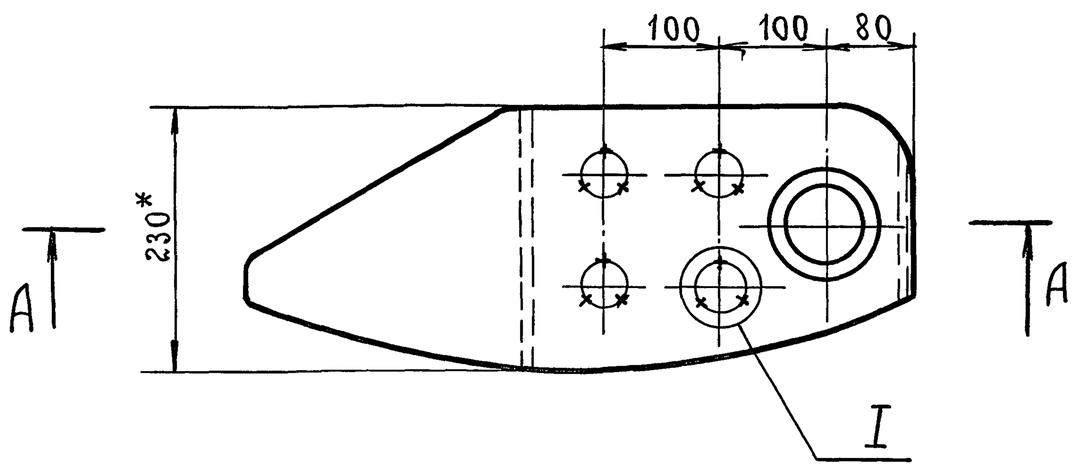

А – А
М1:1

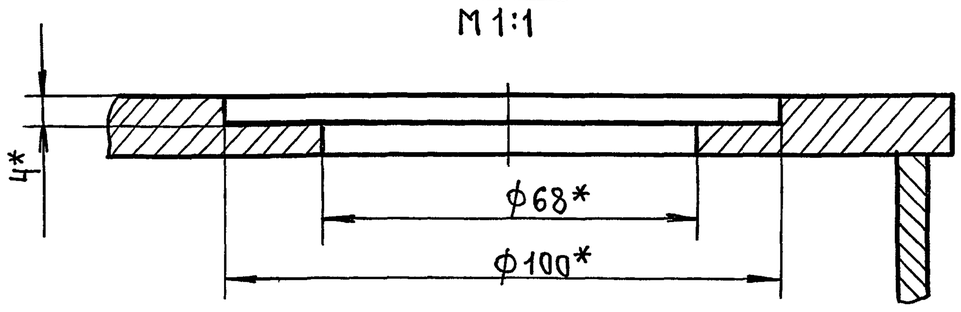

1. Конструкция сварная. Сварку производить по линии примыкания деталей, в соответствии со стандартом на сварку и технологией, применяемой заводом-изготовителем.
2 $\pm\frac{t_2}{2}$.
3*. Размеры для справок.

					М 694 – 17.000 СБ			
Изм.	Лист	№ докум.	Подп.	Дата	Кронштейн. Сборочный чертеж.	Лит.	Масса	Масштаб
Разраб.		Анопко	подп.				9.5	1:5
Пров.		Брацлавский	»			Лист	Листов 1	
Т.контр.		Брацлавский	»			Госстрой СССР Союзводоканалниипроект Харьковский Водоканалпроект		
Н.контр.		Ясинов	»					
Утв.								

Инв. № подл. | Подпись и дата | Взам. инв. № | Инв. № дубл. | Подпись и дата

Инв. № подл. | Подпись и дата | Взам. инв. № | Инв. № дубл. | Подпись и дата

Нач.: Жаля 19.2.91г Кон Катеева